04100897

041- 2720

Dozit™

Система кормления свиноматок при групповом содержании

Руководство по сборке и эксплуатации

EAC

Перевод руководства по сборке и эксплуатации

ROXELL®

RU | РУССКИЙ

Содержание

DISCLAIMER; ОТКАЗОТОТВЕТСТВЕННОСТИ
ОБЩАЯ ИНFОРМАЦИЯ

ЧАСТЬ I : ИНСТРУКЦИИ ДЛЯ ПОЛЬЗОВАТЕЛЯ
ОБЩИЕ ПРАВИЛА ТЕХНИКИ БЕЗОПАСНОСТИ I-3
ИНСТРУКЦИИ ПО ЭКСПЛУАТАЦИИ I-4
ПОИСК И УСТРАНЕНИЕ НЕИСПРАВНОСТЕЙ I-5
РУКОВОДСТВО ДЛЯ ОПЕРАТОРА I-6

ЧАСТЬ II :КОМПОНЕНТЫ
ОБЩАЯ СХЕМА РАСПОЛОЖЕНИЯ II-2
ОБЩАЯ СХЕМА РАСПОЛОЖЕНИЯ II-3
ДЕТАЛИ ДОЗАТОРА II-4
КАЛИБРОВАННОЕ СВЕРДО II-4
КОМПЛ.Д/РЕГУЛИРОВАНИЯ (РЕГУЛЯТОР УРОВНЯ)- II-5
КМП ДЛЯ КОНТРОЛ.ДОЗИР.УСТР-ВА (ДАТЧИК) II-5
ПРОЧИЕ ДЕТАЛИ II-6
ВЫПУСК С ЗАПОРНЫМ КОЛЬЦОМ МОДЕЛЬ 55 . . . . . II-6
КРЕПЛ-Е Д/МОТОРА (МЕДЛЕН.ПОДАЧА КОРМА) II-7
КМП СОЕДИНИТЕЛЬНЫХ ДЕТАЛЕЙ DOZIT II-7
ВЫПУСК ИЗ НЕРЖАВЕЮЩЕЙ СТАЛИ, В СБОРЕ - ОПЦИЯ II-8
ВКЛАДЫШИ Ф38 – ОРЦИЯ II-8
ВКЛАДЫШИ Ф75– ОРЦИЯ II-8
ДВУХФАЗНЫЙ ПЕРЕХОДНИК II-9

ЧАСТЬ III : ИНСТРУКЦИИ ПО УСТАНОВКЕ
ОБЩИЕ ПРАВИЛА ТЕХНИКИ БЕЗОПАСНОСТИ III-3
ОБЩАЯ СХЕМА РАСПОЛОЖЕНИЯ III-4
РАЗМЕРЫ III-6
ИНСТРУМЕНТ III-7
СБОРКА ДОЗАТОРА III-8
КРЕПЛЕНИЕ К СИСТЕМЕ ТРАНСПОРТИРОВКИ III-11
МОНТАЖ БЛОКА УПРАВЛЕНИЯ С РЕЛЕ УРОВНЯ/ДАТЧИКОМ III-12
МОНТАЖ ОТВОДНЫХ ТРУБ III-19
ОПРЕДЕЛЕНИЕ УДЕЛЬНОГО ВЕСА III-22
БЛОК УПРАВЛЕНИЯ ДЛЯ РЕГУЛИРОВКИ ОБЪЕМА III-22
ЭЛЕКТРИЧЕСТВО .... БУДЬТЕ ОСТОРОЖНЫ! III-24
СИМВОЛЬНЫЕ ОБОЗНАЧЕНИЯ ЭЛЕКТРИЧЕСКИХ ДЕТАЛЕЙ III-25
ОБЩАЯ СХЕМА СОЕДИНЕНИЯ III-26
ЗАЩИТА МОТОРА III-26
МАКСИМАЛЬНАЯ ДЛИНА КАБЕЛЕЙ МОТОРОВ III-27

РАСЧЕТНЫЙ СРОК СЛУЖБЫ И ХРАНЕНИЕ ОБОРУДОВАНИЯ ROXELL.

Системы кормления для птицеводства и свиноводства производства Roxell имеют срок службы, в среднем, 15 лет. Это зависит от местных условий, таких как климат, размер фермы, условия хранения оборудования, проведенный монтаж, условия эксплуатации оборудования, своевременного проведения сервисных работ, чистящие средства, качество воды, качество кормов.

Срок службы отдельных частей, в зависимости от применения и функционального назначения, различен:

- компоненты пластиковой кормушки имеют срок службы от 15 до 20 лет,
- металлические части, такие как шнек, приемные поддоны и металлические трубы имеют срок службы от 15 до 20 лет,
- лебедки, шкивы и ролики для подвеса имеют срок службы 15 лет,
- пластиковые трубы имеют срок службы 15 лет,
- электрические и электронные компоненты, такие как моторы, переключатели, сенсоры и реле имеют срок службы 15 лет,
- ниппели и клапаны для системы поения имеют срок службы 10 лет,
- металлические тросы и пружины имеют срок службы 10 лет
- комплектующие, такие как резиновые соединения клапанов, фильтры, подшипники имеют срок службы от 2 до 5 лет

Срок службы, упомянутый выше, может отличаться и не отменяет срок гарантийного периода, как это указано в «Общих сроках и условиях продажи».

Все части оборудования при хранении должны быть защищены от погодных условий, так как это описано в Руководстве по сборке и эксплуатации в Общей информации, разделе 7 “Хранение”. Пластиковые компоненты могут храниться максимально в течении 1 года от даты отгрузки до даты монтажа оборудования. Металлические компоненты могут храниться максимально 2 месяца.

Электрическое и электронное оборудование должно храниться только в сухих закрытых помещениях при температуре не ниже +5 °C и не выше +50 °C, влажность воздуха <90%, без образования конденсата.

Остальное оборудование должно храниться только в сухих закрытых помещениях при температуре не ниже +0 °C и не выше +50 °C, влажность воздуха <90%, без образования конденсата.

Если оборудование не монтируется сразу после его поставки, то необходимо тщательно обеспечить его хранение в защищеном месте. Временное хранение оборудования должно быть организовано таким образом, чтобы в период хранения оборудование не подвергалось воздействию пыли, влаги, ультрафиолетового излучения и при оптимальном температурном режиме.

В случае нарушения правил хранения производитель не несёт ответственность за возникшие повреждения и оборудование не подпадает под гарантию.

DISCLAIMER; ОТКАЗОТОТВЕТСТВЕННОСТИ. Исходная официальная версия настоящего руководства опубликована компанией ROXELL bvba на английском языке. Компания Roxell не проверяет и не подтверждает последующие изменения, которые вносятся в настоящее руководство какими-либо третьими лицами. Данные изменения включают без ограничения перевод на другие языки и добавления или сокращения исходного содержимого. Компания Roxell не несет ответственность за какие-либо повреждения, травмы, претензии по гарантийным обязательствам либо иные претензии, связанные с подобными изменениями, в той мере, насколько подобные изменения приводят к искажению содержания официальной англоязычной версии настоящего руководства, опубликованной компанией Roxell. Чтобы получить новейшие сведения по установке и эксплуатации данного изделия, обратитесь в центр обслуживания клиентов и/или отдел технической поддержки компании Roxell. В случае обнаружения неточностей в содержании настоящего руководства, незамедлительно сообщите об этом в компанию Roxell в письменной форме по адресу: ROXELL bvba - Industrielaan 13, 9990 Maldegem - Belgium

Общая информация

ВАЖНО: Пользователь, ответственное лицо и рабочий персонал должны прочесть настоящие инструкции и понять их.

Соблюдать правовые нормы и соответствующие правила

Это относится, помимо прочего, и к европейским регламентам и директивам, перенесенным во внутреннее законодательство страны и законы, и правилам техники безопасности, применяемым в стране пользователя.

Во время сборки, эксплуатации и обслуживания установки необходимо соблюдать соответствующие правовые нормы и технические правила.

Использование по назначению

Установка разработана исключительно для интенсивной эксплуатации в животноводстве и построена в соответствии с применимыми правилами высокого качества изготовления. Поэтому избыточная нагрузка на продукт запрещается. Использование в других целях считается применением не по назначению. В этом случае производитель не несет ответственности за возможные повреждения. Вся ответственность возлагается на плечи пользователя.

Использоваие не по назначению

За любое использование не по назначению, описанному в соответствующем , ответственность несет конечный пользователь.

Обязательства

Гарантия (в т.ч. расширенная гарантия), не действует, если имело место любое из перечисленных ниже обстоятельств: невыполнение приемочного контроля Изделий, неправильное обращение, транспортировка, модификация или ремонт, авария, использование не по назначению или ненадлежащая эксплуатация; неправильная сборка, монтаж, подключение или техническое обслуживание (с учетом актуальных руководств компании Roxell по сборке, монтажу, подключению и техническому обслуживанию); форс-мажор; неосторожность, отсутствие надлежащего надзора или обслуживания со стороны Заказчика; естественный износ; использование моющих и дезинфицирующих средств, не разрешенных актуальными руководствами компании Roxell по эксплуатации и техническому обслуживанию; использование моющих и дезинфицирующих средств с нарушением инструкций, полученных от поставщиков; или использование Изделий во взрывоопасной среде.

Гарантия (в т.ч. расширенная гарантия) не действует в случае, если причиной возникновения дефекта являются материалы или вспомогательные принадлежности, поставляемые Заказчиком, или оказанные им услуги, либо вмешательство какого-либо лица или организации, не имеющих необходимых полномочий или квалификации для проведения таких вмешательств. Кроме того, Гарантия (в т.ч. расширенная гарантия) действует только в том случае, если Изделия используются в животноводческих помещениях и если все части или компоненты Изделий поставлены компанией Roxell.

Компания Roxell не несет ответственности за любые убытки, возникшие по причине неправильной эксплуатации, сборки, монтажа, подключения или технического обслуживания Изделий. В связи с этим Заказчик прямо признает, что (i) любая эксплуатация, сборка, установка, подключение или техническое обслуживание должны осуществляться в соответствии с актуальными руководствами компании Roxell по эксплуатации, сборке, установке, подключению или техническому обслуживанию и (ii) электроустановки, к которым подключаются Изделия, должны изготавливаться в соответствии с применимым местным законодательством об электроустановках. Кроме того, Изделия должны проходить механические и электрические испытания, проводимые в соответствии с современными методиками и применимым местным законодательством.

Квалификация персонала

Пользователь

Человек, пользующийся продукцией или управляющий ею, должен уметь читать инструкции по эксплуатации и полностью их понимать. Он должен обладать знаниями о работе и устройстве установки и иметь соответствующий допуск страны эксплуатации.

Технически квалифицированный сотрудник:

Эксперт, способный собрать и обслуживать установку **(механически/электрически)**, устранять неисправности. Имея техническое образование и опыт, обладает достаточными знаниями для оценки действий, прогнозирования потенциальных опасностей и исправления опасных ситуаций.

Хранение

Разобранные детали следует хранить в помещении или в месте, защищенном от влаги.

Транспортировка

Транспортировку компонентов оборудования осуществлять вилочным погрузчиком с учетом местных условий и норм и правил.

К управлению вилочным погрузчиком допускается водитель, обладающей необходимой квалификацией. Во время подъемных работ необходимо постоянно контролировать центр тяжести груза. Во время подъемных работ необходимо постоянно контролировать центр тяжести груза.

Демонтаж

Вывод установки и ее компонентов из эксплуатации выполняется в соответствии с действующим на тот момент природоохранным законодательством страны или местными законами. Все рабочие изделия и запасные части должны храниться и утилизироваться в соответствии с природоохранными нормами.

Информация о природоохранном законодательстве для клиентов в Европейском союзе

Европейское законодательство требует маркировки оборудования этим символом на продукте или упаковке, не подлежащей утилизации с несортируемыми домашними отходами. Этот символ указывает, что отходы электрического и электронного оборудования (WEEE) не могут быть утилизированы с обычными бытовыми отходами. Мы настоятельно рекомендуем доставить ваш продукт в официальный пункт сбора, чтобы эксперт мог удалить ненужное электрическое и электронное оборудование. Изучите местное законодательстве о раздельном сборе электрического и электронного оборудования. Соблюдайте местные правила и не утилизируйте продукт вместе с бытовыми отходами.

Информация об устранении отходов — электрические и электронные материалы для компаний

1 В Европейском союзе

Если вы использовали продукт в коммерческих целях и хотите его утилизировать, обратитесь в компанию Roxell за информацией о возврате продукта. Возможно, вам придется оплатить утилизационный сбор за возврат и переработку. Небольшие продукты (и небольшие партии продуктов) могут быть переданы местным агентствам по сбору.

2 В других странах за пределами Европейского союза

Если вы хотите утилизировать данный продукт, обратитесь к местным властям за информацией о порядке утилизации.

Уровень шумности

Уровень шумности установки во время работы не превышает 70 Дб (A).

LOTOTO = Блокировка - Опломбирование - Проверка

Каждый сотрудник должен иметь маркировочные этикетки; удаление маркировочных этикеток другими сотрудниками запрещено. Проинформируйте всех ответственных о выполнении соответствующих работ.

1 Блокировка

- Найдите все источники электрической, гидравлический, пневматической энергии.
- Выключите их.
- Остановите работу соответствующих установки или процесса и заблокируйте их от повторного использования. Вы можете сделать это, установив навесной замок или другой блокирующий механизм (Lock Out).

2 Маркировка

Прикрепите знак, ярлык или наклейку к навесному замку или блокировочному механизму для информирования других лиц о характере и предполагаемой продолжительности работ (опломбирование).

3 Проверка

- Проверьте, выключены ли источники энергии.
- Снимите оставшееся напряжение.
- Убедитесь, что установка или процесс действительно являются безопасными (проверка).

Пользуйтесь средствами индивидуальной защиты

При проведении работ обязательно пользоваться личным защитным оборудованием (перчатки, пылезащитные маски и т..д.).

Требования к освещенности

- **Минимальная освещенность во время эксплуатации, технического обслуживания и монтажа должна быть 200 лк.**
- **На случай отказа электропитания оборудование должно комплектоваться переносным аварийным светильником.**

Электрооборудование, панели управления, компоненты, блоки привода

- В месте установки панелей управления необходимо **не менее 70 см** свободного пространства.
- **Не открывайте панели управления.** Ключ от панели управления должен находиться у ответственного лица.
- Необходимо принять все необходимые меры по защите панелей управления от **мышей, крыс, хищных животных**
- В случае повреждения (выхода из строя) электрооборудования, панели управления или блока привода необходимо **незамедлительно** остановить систему!
- **Запрещается** распылять воду или другие жидкости на электрооборудование, панели управления, компоненты и блоки привода!
- **Запрещается** накрывать материалом электрооборудование, панели управления, компоненты и блоки привода.

Информация об остаточных рисках - используются предупредительные знаки

Существуют три уровня опасности, на которые указывают сигнальные слова:

*** ОПАСНО**

*** ОСТОРОЖНО**

*** ВНИМАНИЕ**

Здесь перечислены причины и источники грозящих опасностей, а также последствия несоблюдения предупреждений!

Символ	Значение
	ОПАСНО указывает на грозящую опасность, которая может привести к серьезному или даже фатальному несчастному случаю, если не принять мер предосторожности.
	ОСТОРОЖНО указывает на грозящую опасность, которая может привести к серьезному несчастному случаю или повреждению продукта, если не принять мер предосторожности.
	ВНИМАНИЕ указывает на опасные ситуации, которые могут привести к небольшому вреду для здоровья или материальным повреждениям, если не принять мер предосторожности.
	Данный символ указывает на дополнительную информацию.
	Разрешено
	Не разрешено
	Этот символ будет использован для привлечения Вашего внимания к материалам, которые имеют огромное значение для Вашей безопасности. **Он обозначает: внимание – следуйте правилам техники. Отключите электропитание – перечитайте правила техники. Вкратце: будьте осторожны. Игнорирование этих инструкций может привести к получению серьёзных травм или даже гибели.**

Часть 1

Инструкции для пользователя

ОБЩИЕ ПРАВИЛА ТЕХНИКИ БЕЗОПАСНОСТИ

Dozit Nr. : 040
Automatisch voedersysteem voor zeugen in groepshuisvesting
Кормление свиноматок при групповом содержании

ОПАСНО

ВАЖНО

ВНИМАТЕЛЬНО ПРОЧТИТЕ НИЖЕПРИВЕДЕННЫЕ ИНСТРУКЦИИ ПЕРЕД НАЧАЛОМ ЭКСПЛУАТАЦИИ СИСТЕМЫ

1. Прежде чем приступить **к любым работам по ремонту** или **обслуживанию**, **всегда отключайте электропитание главным рубильником.**

2. Используйте средства индивидуальной защиты. (перчатки, пылезащитные маски).

3. В нормальном режиме система открывания **стартует автоматически**.
Никогда не касайтесь **руками** труб открывания или тросов перед тем, как полностью **не отключите систему** открывания и убедитесь в том, что **никто** не включит ее без Вашего ведома.

4. Не позволяйте посторонним лицам входить в помещение в ваше **отсутствие.**

5. При заклинивании системы открывания: **немедленно выключите** систему**.**
Внимательно прочитайте инструкцию по устранению неполадок и строго следуйте указаниям.
Свяжитесь с обученным **техническим персоналом.**
Натянутый трос может повлечь серьезные травмы при разрыве.

6. Регулярно проверяйте **трос и трубные соединения**. При необходимости подтяните.

7. Регулярно проверяйте закрыты ли **соединительные коробки моторов.**

Этот символ будет использован для привлечения Вашего внимания к материалам, которые имеют **ОГРОМНОЕ ЗНАЧЕНИЕ** для Вашей **БЕЗОПАСНОСТИ**. Он обозначает: **ВНИМАНИЕ** – следуйте правилам техники безопасности: отключите электропитание – перечитайте правила техники безопасности. Вкратце: **БУДЬТЕ ОСТОРОЖНЫ. ИГНОРИРОВАНИЕ** этих инструкций может привести к получению **СЕРЬЕЗНЫХ ТРАВМ** или даже **ГИБЕЛИ**.

ИНСТРУКЦИИ ПО ЭКСПЛУАТАЦИИ

СИСТЕМА КОРМЛЕНИЯ ROXELL **DOZIT** обеспечивает возможность порционного кормления свиней в группах. Вы можете задать количество корма для группы. Корм дозировано подается в корыто со скоростью **100 – 120 г/мин**. Вы можете выбрать одну из 5 скоростей, в зависимости от типа корма. Один дозатор выполняет кормление 2 свиней.

ПРИНЦИП РАБОТЫ

Система транспортировки наполняет дозаторы один за другим.

Системы транспортировки Roxell, на которые Вы можете установить дозатор:

FLEX-AUGER 55: С контрольным дозатором в конце линии. Макс. длина и другие характеристики: см. «Руководство по сборке и эксплуатации FLEX-AUGER».

FLEX-AUGER 75: система транспортировки, которая наполняет Multiflex 55 или Discaflex

MULTIFLEX 55, с контрольным дозатором или без него (линия работает «по времени») Макс. длина и другие характеристики: см. «Руководство по сборке и эксплуатации MULTIFLEX».

DISCAFLEX: с контрольным дозатором (= последний дозатор перед блоком питания). Макс. длина и другие характеристики: см. «Руководство по сборке и эксплуатации DISCAFLEX».

Вы также можете использовать другие системы транспортировки (трос или шнек) с диаметром в диапазоне от 50 мм и 60 мм. Для диаметра 75 мм Вы можете заказать вкладыши.

Кормление начинается, когда распределительный диск системы DOZIT, активизированный автоматическим импульсом от программируемого таймера, начинает медленно вращаться. Вы можете выполнять кормление комбикормом, а также гранулами.

После цикла кормления система подачи корма снова включается и наполняет все дозаторы. **Так обеспечивается полный покой в здании между приемами пищи.**
Когда корм активизирует реле уровня в контрольном дозаторе, система выключается, и все готово к новому циклу кормления.

АВТОМАТИЧЕСКОЕ ДОЗИРОВАНИЕ

Наполняющий шнек работает автоматически (электрическая система). Панель управления оснащена таймером. На этом таймере Вы можете задать время и количество кормлений. В результате выполняется дозирование в среднем 100 – 120 г/мин. Вы можете отрегулировать интервал между включением и выключением. Это важно, потому что разные корма имеют разную скорость течения.

Вы можете задать скорость дозирующих двигателей при помощи кнопки (непрерывная регулировка) на панели управления.

На панели управления расположена оранжевая сигнальная лампа, которая сигнализирует о выключении какого-либо из двигателей при помощи тепловой защиты. Для линии, система наполнения и/или дозирования может быть выключена при помощи переключателя вкл/выкл.

ВЫ МОЖЕТЕ ПОДКЛЮЧИТЬ МАКСИМУМ 50 ДОЗАТОРОВ К 1 РЕГУЛИРУЕМОМУ БЛОКУ ПИТАНИЯ (10-24В)!

ПОИСК И УСТРАНЕНИЕ НЕИСПРАВНОСТЕЙ

ОПАСНО

Выключите главный переключатель в первую очередь.
Используйте средства индивидуальной защиты.

ОПЕРАЦИИ, ОБОЗНАЧЕННЫЕ СЕРЫМ ФОНОМ, ДОЛЖНЫ ВЫПОЛНЯТЬСЯ ТЕХНИЧЕСКИ ПОДГОТОВЛЕННЫМ ЛИЦОМ.

ПРОБЛЕМА	ПРИЧИНА	РЕКОМЕНДУЕМЫЕ ДЕЙСТВИЯ
8. Мотор кормораздатчика не работает	Переключатель вкл/выкл. не в положении «I».	Включите переключатель.
	Отключение мотора из-за перегрева.	Горит оранжевая лампа. Проверьте тепловое реле. Измерьте фазный ток.
	Переключатель уровня в контрольных кормораздатчиках продолжает отвечать.	Очистить, если необходимо.
		Проверить работу переключателя.
	Датчик времени неправильно запрограммирован либо не запрограммирован.	Проверить программу.
9. Корм не поступает из Dozit	Отсечная задвижка закрыта.	Открыть нужную отсечную задвижку.

0715

Dozit РУКОВОДСТВО ДЛЯ ОПЕРАТОРА ROXELL®

04100905

РЕГУЛИРОВКА КОЛИЧЕСТВА КОРМА

- Во-первых, необходимо произвести калибровку шкалы (в литрах) с помощью конкретного корма, так как шкала является индикативной (см. следующую страницу).
- Для **гранул** используйте **белую** шкалу, а для **кормовой смеси** используйте **желтую** шкалу.
- Передвиньте заслонку на отметку желаемое количество корма.
- Пример для гранул: чтобы скормить 2 кг гранул, установите заслонку в положение 3,2 литра на белой шкале.
- Отрегулируйте такое же количество для каждой группы.

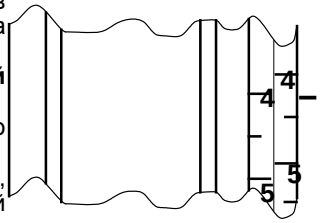

ВНИМАНИЕ! Запрещается регулировать количество корма, если в дозаторе есть корм.

РЕГУЛИРОВКА ПРОИЗВОДИТЕЛЬНОСТИ ТРАНСПОРТА

- Установите скорость подачи корма до 100-120 граммов в минуту с помощью ручки на панели управления (положение от 0 до 5). Инструкция:
  - комбикорм: положение 3, 4 или 5
  - гранулы: положение 1, 2 или 3

ПРИМЕНЕНИЕ КОНТРОЛЬНОГО ДОЗАТОРА

- Если система подачи корма отключается с помощью контрольного дозатора, следите за тем, чтобы в этом отделении всегда находились свиньи.

ПРИМЕНЕНИЕ ЛЕКАРСТВЕННЫХ ПРЕПАРАТОВ

- Твердые лекарственные препараты можно распределять **по группам**. Откройте окна всех дозаторов группы.
- Добавьте лекарства в корм, который находится в дозаторах.
- Закройте окна.

ОЧИСТКА ДОЗАТОРА

- Отключите систему подачи корма (на центральной панели управления).
- Откройте окно в передней части дозатора.
- Откройте оба положения отводов **A** и **B.**
- Откройте защитный кожух: нажмите на обе защелки и сдвиньте кожух (по корпусу) вверх за окно.
- Протрите **внутреннюю и внешнюю** поверхность дозатора.
- Подождите, пока он просохнет.
- Закройте защитный кожух.
- Установите оба положения отводов **A** и **B** в требуемое положение.
- Включите систему наполнения.

ЗАКРЫТИЕ ДОЗАТОРОВ

- - Если одна из свиней, питающаяся из сдвоенного дозатора, уходит из группы, остановите поток корма с помощью A или B.

0 = подача корма из A отсутствует.

1 = Подача корма из A.

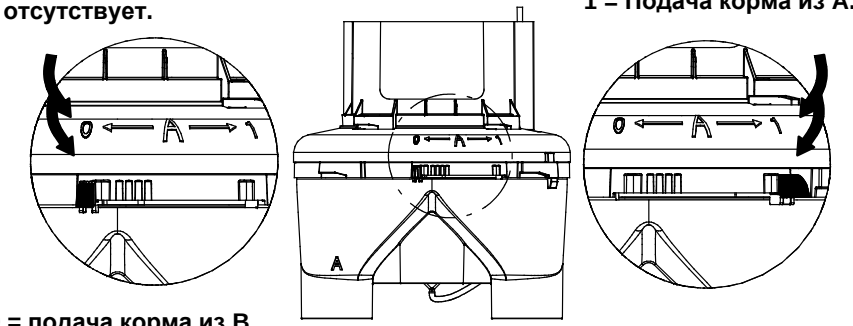

0 = подача корма из B отсутствует.

1 = Подача корма из B.

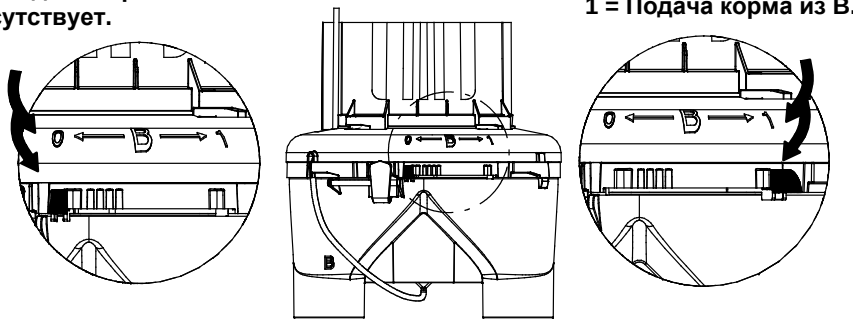

- Если обе свиньи, питающиеся из одного дозатора, уходят из группы, закройте дозатор с помощью **закрывающей заслонки**.

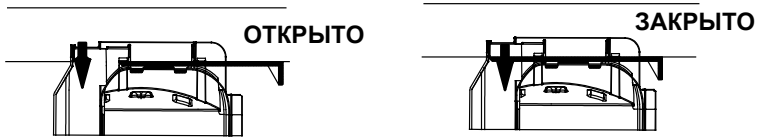

- **Если отделение пустое**, закройте все дозаторы в этом отделении. Это выполняется **после наполнения всех дозаторов** перед последним кормлением или после последнего кормления, **перед повторным наполнением дозатора**. Для этого отключите систему подачи корма (на центральной панели управления).

0715

04100905

Dozit

РУКОВОДСТВО ДЛЯ ОПЕРАТОРА

ROXELL®

КАЛИБРОВКА ДОЗАТОРА

Индикатором объема на дозаторе Roxell для комбикорма и гранул **является шкала**, и может отличаться при использовании Вами специфичного корма.

Для точной дозировки корма ROXELL рекомендует калибровать шкалу дозировки для Вашего специфичного корма перед началом работы.

- Возьмите дозатор, который установлен в системе кормления.
- Выберите шкалу в зависимости от используемого корма (комбикорм или гранулы).
- Поместите заслонку на выбранной шкале в положение 1 l и заполните дозатор при помощи системы наполнения.
- Опорожните дозатор и взвесьте корм. Запишите это значение в тарировочную таблицу (смотрите следующую страницу).
- Повторите эту процедуру в сумме 5 раз для одного объема.
- Средняя величина из этих 5 значений отображает фактическую дозировку корма на выбранной шкале дозатора Roxell.
- Повторите эту процедуру для других объемов (1l. → 7l).

ПРИМЕЧАНИЕ: Повторите эту процедуру, если Вы измените тип корма.

ТАРИРОВОЧНАЯ ТАБЛИЦА						
Измерение	**1**	**2**	**3**	**4**	**5**	**Калиброванный вес**
Шкала дозатора						**Средняя величина**
1 l						
2 l						
3 l						
4 l						
5 l						
6 l						
7 l						

ЧАСТЬ II

КОМПОНЕНТЫ

По безвредному для окружающей среды проектированию

Моторы соответствуют законодательству о Евродизайне.

Общение

При обращении по поводу деталей или запасных частей указывайте соответствующий номер детали (не название).

ОБЩАЯ СХЕМА РАСПОЛОЖЕНИЯ

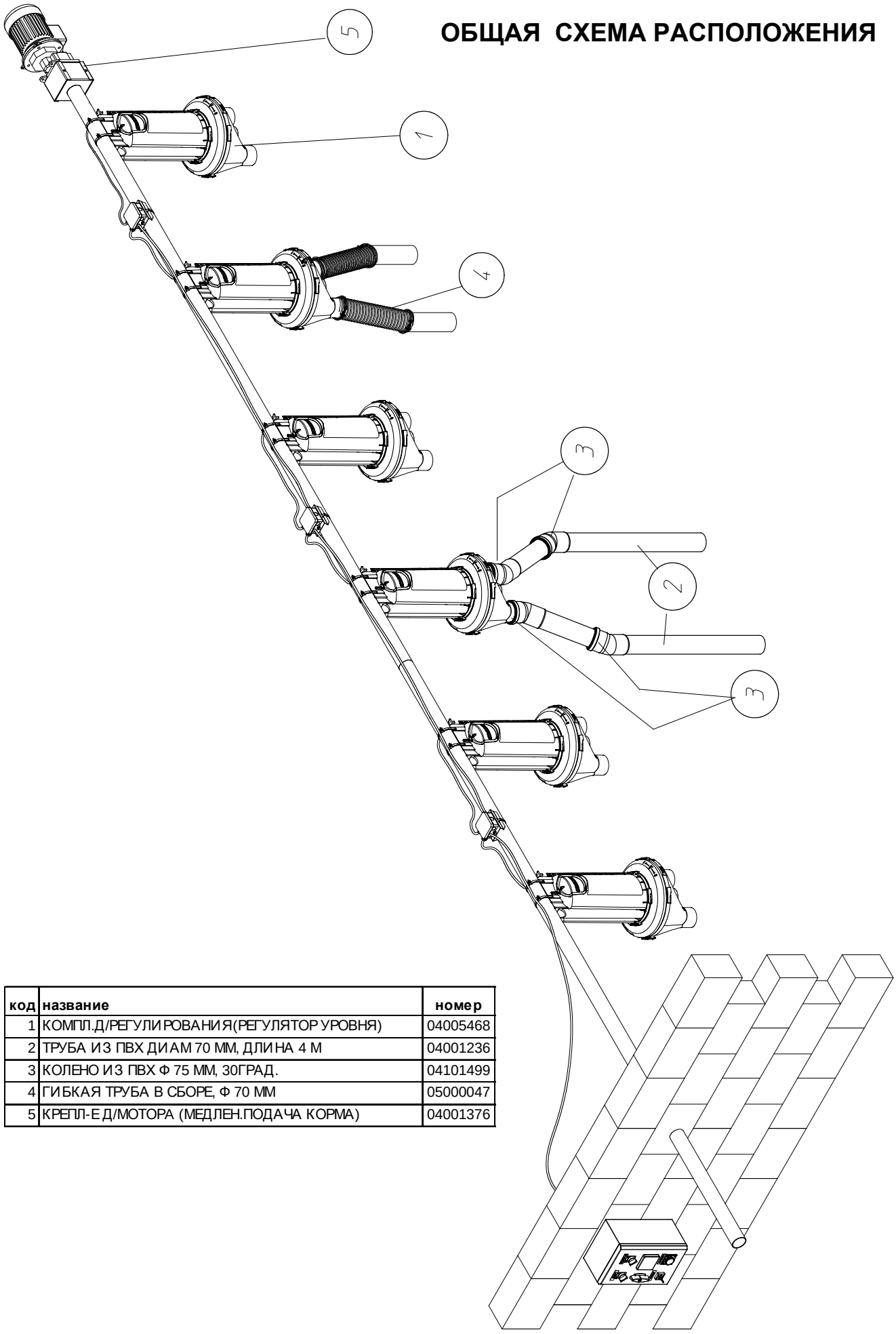

код	название	номер
1	КОМПЛ.Д/РЕГУЛИРОВАНИЯ(РЕГУЛЯТОР УРОВНЯ)	04005468
2	ТРУБА ИЗ ПВХ ДИАМ 70 ММ, ДЛИНА 4 М	04001236
3	КОЛЕНО ИЗ ПВХ Ф 75 ММ, 30ГРАД.	04101499
4	ГИБКАЯ ТРУБА В СБОРЕ, Ф 70 ММ	05000047
5	КРЕПЛ-ЕД/МОТОРА (МЕДЛЕН.ПОДАЧА КОРМА)	04001376

ОБЩАЯ СХЕМА РАСПОЛОЖЕНИЯ

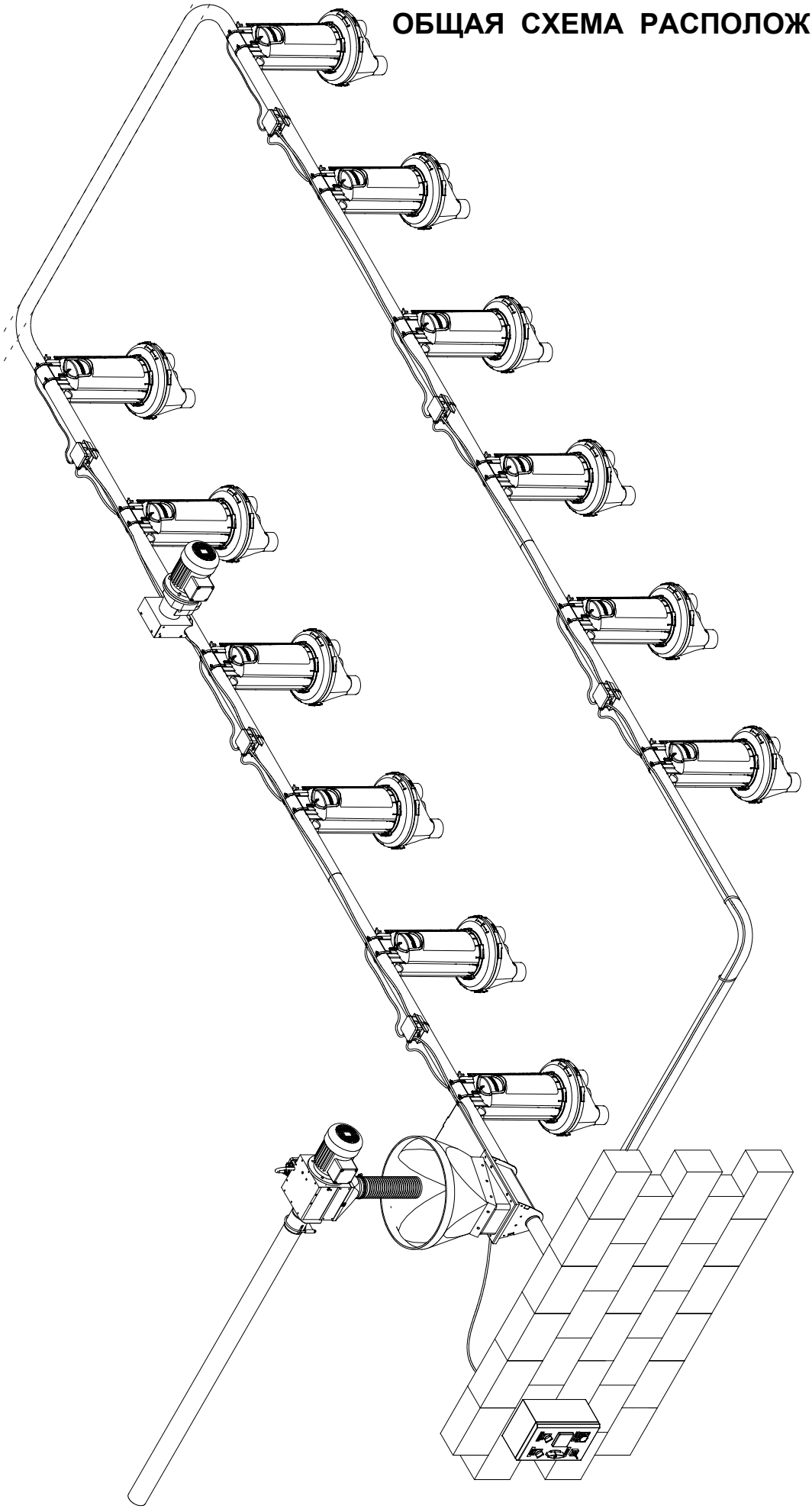

ДЕТАЛИ ДОЗАТОРА

код	название	номер	кол.
1	КОРПУС DOZIT В СБОРЕ	04102273	1
1.1	ЗАХВАТ	14003073	1
1.2	ОКНО	14003164	2
1.3	ПОЛЗУН РАЗРАВНИВАНИЯ КОРМА С ХОМУТОМ	14003057	1
1.4	ЗАКРЫВАЮЩАЯ ЗАСЛОНКА	14003149	1
1.5	НАКЛЕЙКА 7L- DOZIT	14100960	1
2	НАТЯЖИТЕЛЬ ДЛЯ ТРОСА	04001137	2
3	ЗАКРЫВАЮЩИЙ КОЖУХ	04102349	1
4	РАСПРЕДЕЛИТЕЛЬ	04102240	1
5	ПЛАСТИНА СКРЕБКА	04103249	1
6	ЗАКРЫВАЮЩИЙ ЭЛЕМЕНТ	04102257	2
7	СКРЕБОК	04101374	2
8	ДВОЙНОЙ ВЫПУСК С ЗАЩИЩЁННЫМ МОТОРОМ	04103169	1
9	РАСПРЕДЕЛИТЕЛЬНЫЙ ДИСК	04101044	1

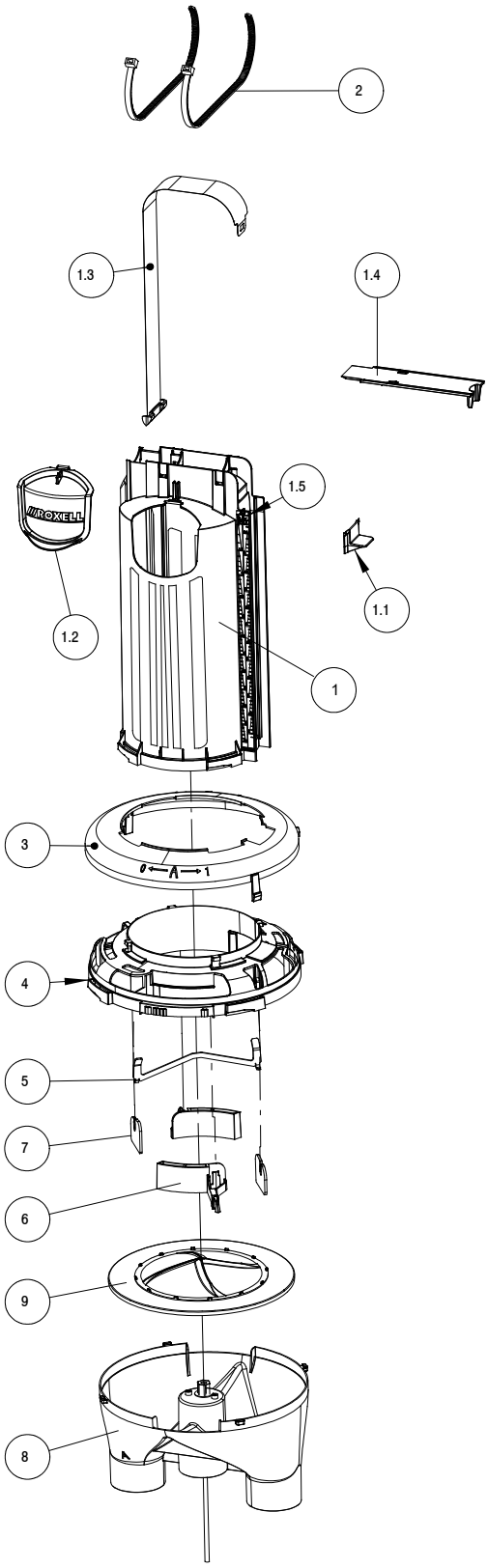

КАЛИБРОВАННОЕ СВЕРДО- 04004289

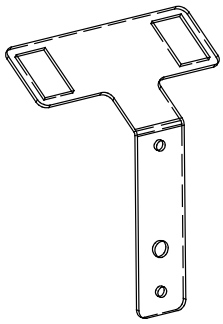

КОМПЛ.Д/РЕГУЛИРОВАНИЯ (РЕГУЛЯТОР УРОВНЯ)– 04005468

код	название	номер	кол.
1	ЗАХВАТ	14003073	1
2	ОПОРНАЯ ПЛАСТИНА ВЫКЛЮЧАТЕЛЯ	14003206	1
3	РАЗДЕЛИТЕЛЬНАЯ ПЛАСТИНА	14003198	1
4	ВЫКЛЮЧАТЕЛЬ УРОВНЯ В СБОРЕ	13104500	1
5	ШАЙБА Ф 3.2X9X0.8-DIN 9021	20103222	1
6	КОНТРГАЙКА M3-DIN 985-НЕРЖ.СТАЛЬ	20102117	6
7	ГАЙКА M5- DIN 934	20100152	1
8	ВИНТ M5X12 DIN 84-4.8	20101135	1
9	ХОД ЗАЖИМА (3/6E)	10103109	1
10	КАБЕЛЬНОЕ КОЛЬЦО PG 9	15001472	1
11	РЕЗИНА ДЛЯ КАБЕЛЬНОГО ВХОДА	14904742	1
12	КОЛЬЦЕВОЙ ДЕРЖАТЕЛЬ КАБЕЛЯ (2XPG9)	15010119	1
13	ПОЛЗУН РАЗРАВНИВАНИЯ С ЗАЖИМОМ- УПР-Е	14003214	1
14	КОРОБКА С ОТВЕРСТИЕМ	14001879	1

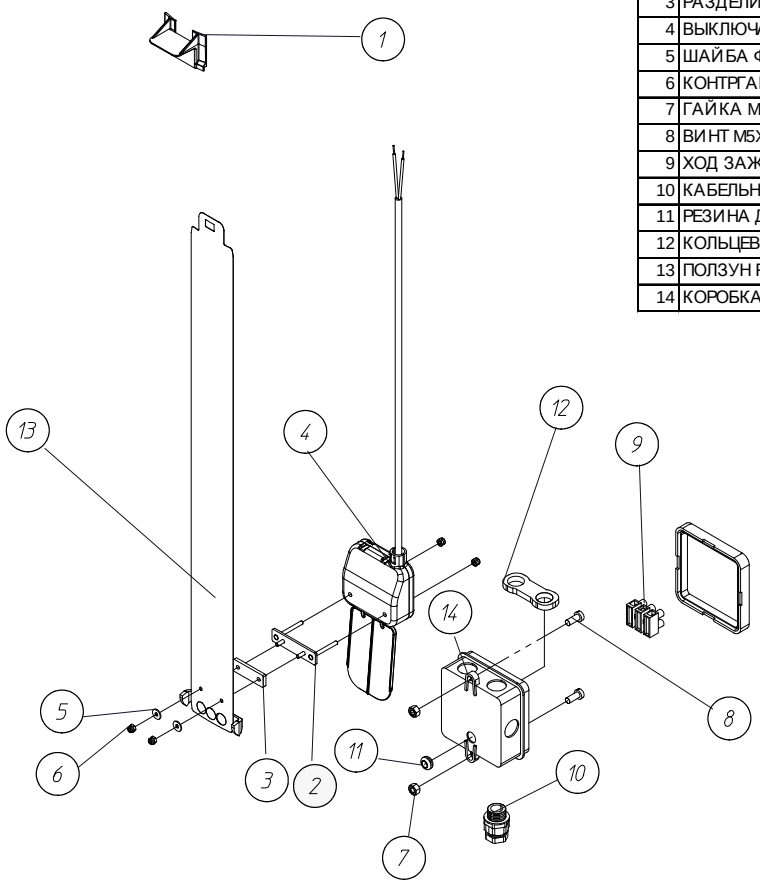

КМП ДЛЯ КОНТРОЛ.ДОЗИР.УСТР-ВА (ДАТЧИК) – 04101515

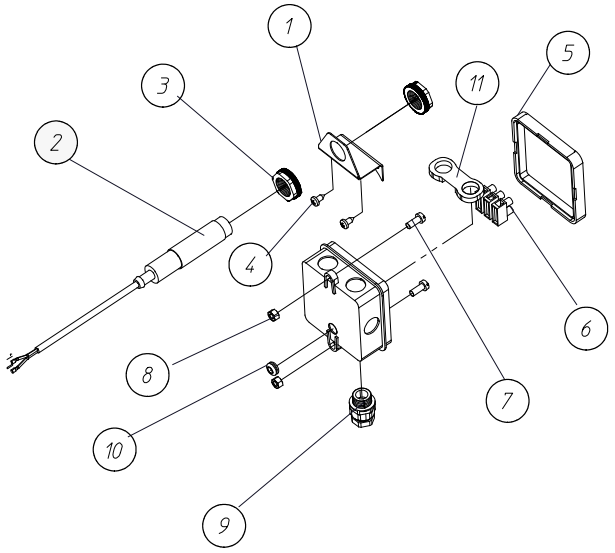

код	название	номер	кол.
1	ДЕРЖАТЕЛЬ ДАТЧИКА	14100937	1
2	ДАТЧИК 2-ПРОВОДНЫЙ CA18-CLN12TC	14100945	1
3	ГАЙКА ДАТЧИКА M18	14100929	2
4	ВИНТ 4.2X9.5 DIN 7981C-A2	20109328	2
5	КОРОБКА С ОТВЕРСТИЕМ	14001879	1
6	ХОД ЗАЖИМА (3/6E)	10103109	1
7	ВИНТ M5X12 DIN 84-4.8	20101135	2
8	ГАЙКА M5- DIN 934	20100152	2
9	КАБЕЛЬНОЕ КОЛЬЦО PG 9	15001472	1
10	РЕЗИНА ДЛЯ КАБЕЛЬНОГО ВХОДА	14904742	1
11	КОЛЬЦЕВОЙ ДЕРЖАТЕЛЬ КАБЕЛЯ (2XPG9)	15010119	1

ПРОЧИЕ ДЕТАЛИ

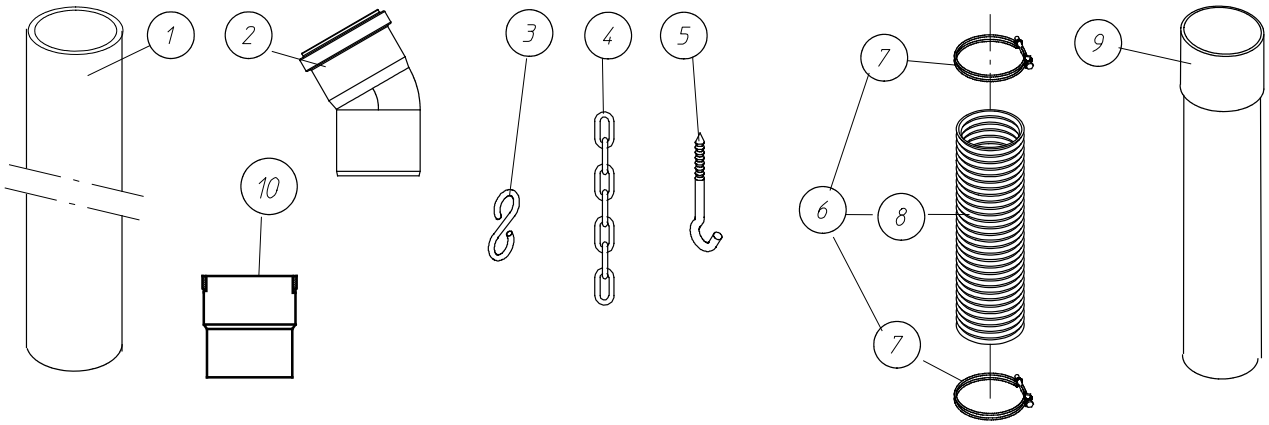

код	название	номер
1	ТРУБА ИЗ ПВХ ДИАМ 70 ММ, ДЛИНА 4 М	04001236
	МЕТАЛЛИЧ.САМОТЕЧ.ТРУБА 6М - Ф70ММ	04008789
2	ПВХ КОЛЕНО Ф 75 ММ, 30ГРАД.	04101499
3	"S"-КРЮК	05000013
4	ЦЕПЬ ДЛЯ ПОДВЕСА	05000021
5	ВИНТОВОЙ КРЮК ДЛИНОЙ=90ММ	05000872
	ВИНТОВОЙ КРЮК 160 ММ	05000237
6	ГИБКАЯ ТРУБА В СБОРЕ, Ф 70 ММ	05000047
7	ТРУБНЫЙ ХОМУТ Ф 75	15000086
8	ГИБКАЯ ТРУБА	15000227
9	ТРУБА NOVICOR ДЛИНА=3 М - Ф56 ММ	03300084
10	МУФТА ПЕРЕХОДНАЯ, ПВХ Ф 70 - 67 ММ	04100483

ВЫПУСК С ЗАПОРНЫМ КОЛЬЦОМ МОДЕЛЬ 55

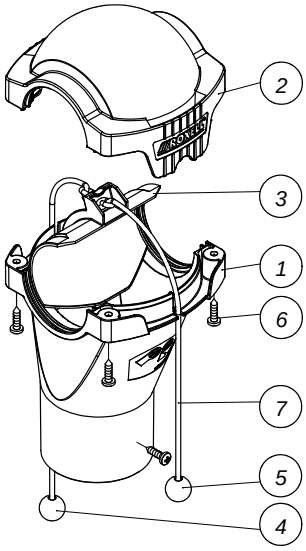

код	название	номер	кол.
1	НИЖНЯЯ ДЕТАЛЬ - ВЫПУСК, Ф 56	03501319	1
2	ВЕРХНЯЯ ДЕТАЛЬ - ВЫПУСК, Ф 56	03501301	1
3	ЗАКРЫВАЮЩАЯ ЗАСЛОНКА - ВЫПУСК, Ф56	03501327	1
*4	ШАРИК ИНДИКАТОРНЫЙ КРАСНЫЙ	13201355	1
*5	ШАРИК ИНДИКАТОРНЫЙ ЗЕЛЕНЫЙ	13201363	1
*6	ВИНТ 4.2 X 16- DIN 7981	20102331	6
*7	ШНУР	13103916	1
*	ШНУР + БОЛТЫ И ГАЙКИ	03000395	1

КРЕПЛ-Е Д/МОТОРА (МЕДЛЕН.ПОДАЧА КОРМА) – 04001376

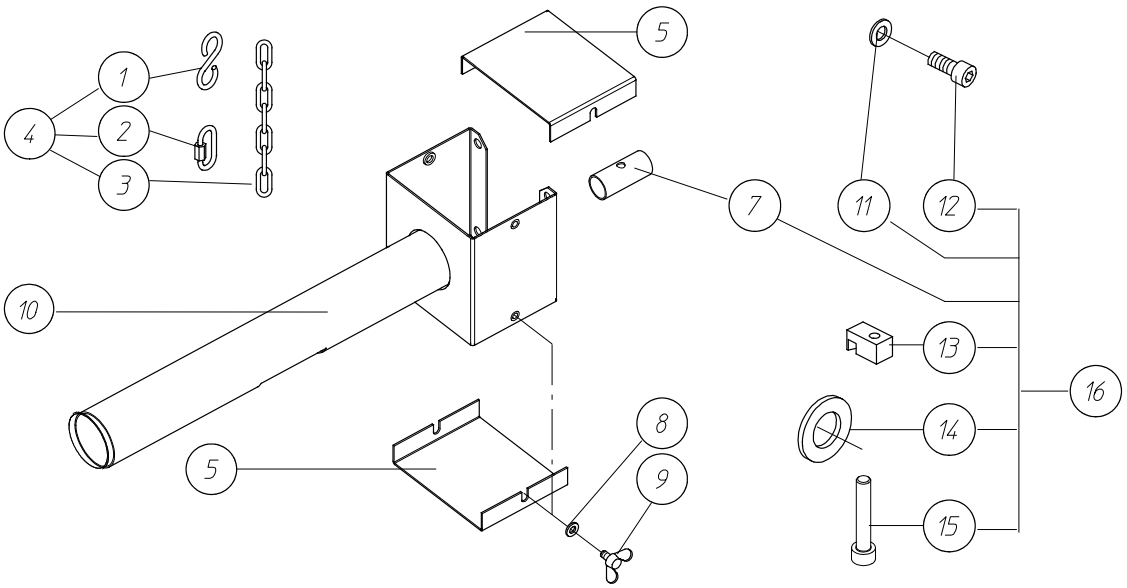

код	название	номер	кол.
1	"S"-КРЮК	05000013	2
2	СЕРЬГА ВИНТОВОЙ СТЯЖКИ Ф 3.5	10203156	1
3	ЦЕПЬ - ДЛИНА = 0.5 М	10102994	1
4	КРЕПЕЖНЫЙ КОМПЛЕКТ	10400604	1
5	КРЫШКА	13303474	2
7	ТРУБА ПРИВОДА	13500434	1
8	ШАЙБА D.6.6X12X1.6-DIN 126	20100459	4
9	БАРАШКОВЫЙ БОЛТ M6X10-DIN 316	20100723	4

код	название	номер	кол.
10	КОРПУС	14000590	1
11	ШАЙБА D.9XD.17X1.6-DIN126	20100467	4
12	ВИНТ С ГОЛ.П.ТОРЦ.КЛЮЧM8X16-DIN912 8.8	20103891	4
13	БЛОК ПРИВОДА	10100782	1
14	ОЦИНКОВАННАЯ ШАЙБА Ф39X23X3 DIN125 A	20103842	1
15	ВИНТ M6X35 DIN 912	20102158	1
16	КМП КРЕПЕЖА	13501374	1

КМП СОЕДИНИТЕЛЬНЫХ ДЕТАЛЕЙ DOZIT - 04101366

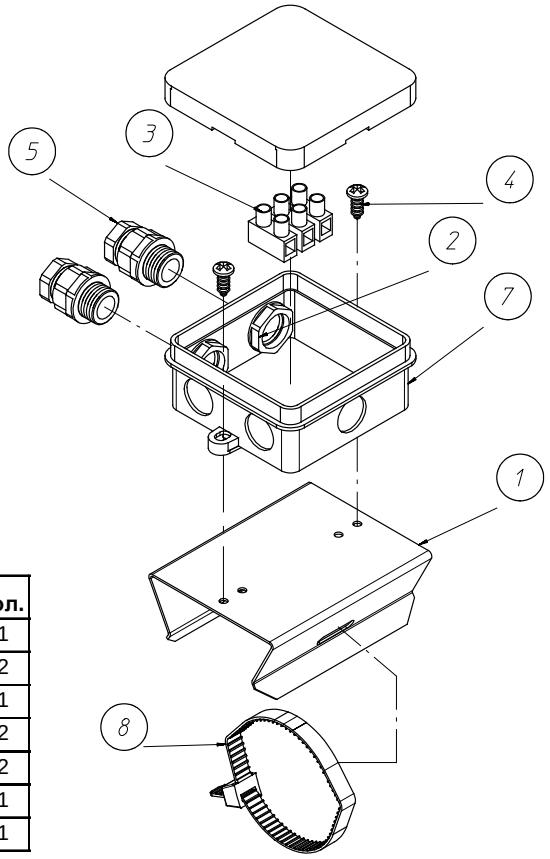

код	название	номер	кол.
1	КРОНШТЕЙН ТРУБЫ	14100630	1
2	ГАЙКА КАБЕЛЬНОГО КОЛЬЦА PG 9 ПСЭ G.V.	10102978	2
3	ХОД ЗАЖИМА (3/6E)	10103109	1
4	ВИНТ 8 X 1/2"	20100525	2
5	КАБЕЛЬНОЕ КОЛЬЦО PG 9	15001472	2
6	НАТЯЖИТЕЛЬ ДЛЯ ТРОСА	04001137	1
7	КОРОБКА OBO A8	15000037	1

ВЫПУСК ИЗ НЕРЖАВЕЮЩЕЙ СТАЛИ, В СБОРЕ - ОПЦИЯ – 04101507

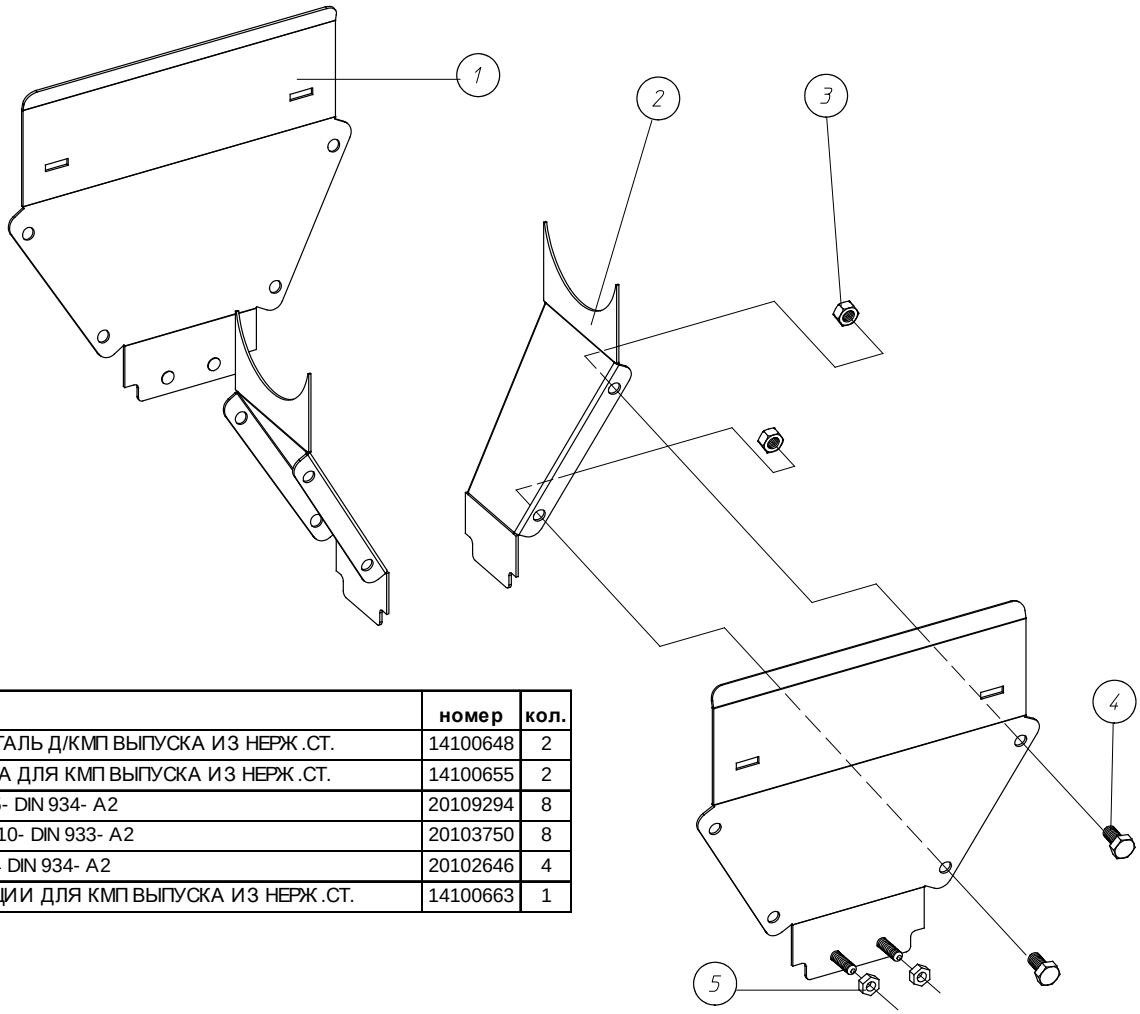

код	название	номер	кол.
1	ПЕРЕД.ДЕТАЛЬ Д/КМП ВЫПУСКА ИЗ НЕРЖ.СТ.	14100648	2
2	БОКОВИНА ДЛЯ КМП ВЫПУСКА ИЗ НЕРЖ.СТ.	14100655	2
3	ГАЙКА M5- DIN 934- A2	20109294	8
4	БОЛТ M5X10- DIN 933- A2	20103750	8
5	ГАЙКА M4 DIN 934- A2	20102646	4
6	ИНСТРУКЦИИ ДЛЯ КМП ВЫПУСКА ИЗ НЕРЖ.СТ.	14100663	1

ВКЛАДЫШИ Ф38 – ОПЦИЯ

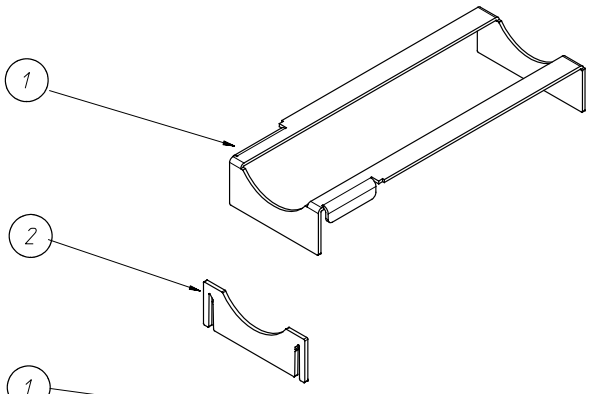

код	название	номер	кол.
1	ЗАМКНУТЫЙ ВКЛАДЫШ Ф 38 ММ	04002952	1
2	СРЕДНИЙ ВКЛАДЫШ Ф 38 ММ	04004586	1

ВКЛАДЫШИ Ф75 – ОПЦИЯ

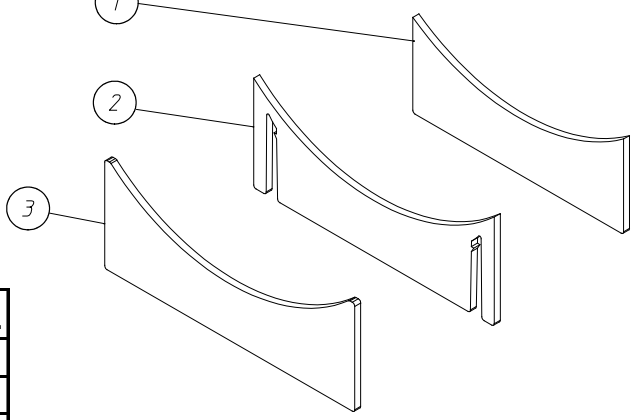

код	название	номер	кол.
1	МАЛЫЙ ВКЛАДЫШ Ф 75 ММ	04004271	1
2	СРЕДНИЙ ВКЛАДЫШ Ф 75 ММ	04004230	1
3	ВКЛАДЫШ Ф 75 ММ	04001186	1

ДВУХФАЗНЫЙ ПЕРЕХОДНИК

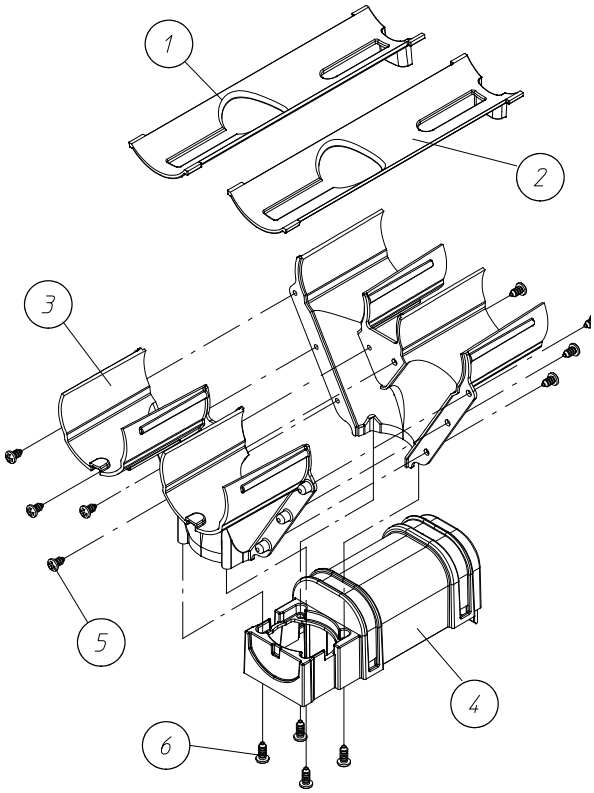

код	название	номер	кол.
1	ЗАСЛОНКА Д/ПЕРЕХОД.2-ФАЗ.-СЕРОГО ЦВЕТА	04101580	1
2	ЗАСЛОНКА ДЛЯ 2-ФАЗНОГО РАЗЪЕМА - СИНЯЯ	04102448	1
3	ТРОЙНИК ДЛЯ ДВУХФАЗНОГО ПЕРЕХОДНИКА	04102224	2
4	КРЫШКА ДВУХФАЗНОГО ПЕРЕХОДНИКА	04102232	4
5	ВИНТ 4.2X9.5 DIN 7981C-A2	20109328	8
6	ВИНТ Ф4.2X13-D7981-A2	20200267	4

ЧАСТЬ III

ИНСТРУКЦИИ ПО УСТАНОВКЕ

ОБЩИЕ ПРАВИЛА ТЕХНИКИ БЕЗОПАСНОСТИ

Dozit Nr. : 040
Automatisch voedersysteem voor zeugen in groepshuisvesting
Кормление свиноматок при групповом содержании

ОПАСНО

ВАЖНО

ПЕРЕД УСТАНОВКОЙ СИСТЕМЫ ВНИМАТЕЛЬНО ОЗНАКОМЬТЕСЬ СО СЛЕДУЮЩИМИ УКАЗАНИЯМИ.

1. **ПОДВЕСКА ДОЗАТОРОВ** должна быть достаточно **НАДЁЖНОЙ.**

2. Во время первого запуска оператор должен иметь возможность **НЕМЕДЛЕННО ВЫКЛЮЧИТЬ СИСТЕМУ** с помощью главного выключателя на панели управления, если в работе шнека возникнут помехи или шнек остановится.

3. **ИСКЛЮЧИТЕ ПРЯМОЕ ПОПАДАНИЕ УФ ИЗЛУЧЕНИЧ НА КОРПУС DOZIT.**

Этот символ будет использован для привлечения Вашего внимания к материалам, которые имеют **ОГРОМНОЕ ЗНАЧЕНИЕ** для Вашей **БЕЗОПАСНОСТИ**. Он обозначает: **ВНИМАНИЕ** – следуйте правилам техники безопасности: отключите электропитание – перечитайте правила техники безопасности. Вкратце: **БУДЬТЕ ОСТОРОЖНЫ. ИГНОРИРОВАНИЕ** этих инструкций может привести к получению **СЕРЬЕЗНЫХ ТРАВМ** или даже **ГИБЕЛИ**.

ОБЩАЯ СХЕМА РАСПОЛОЖЕНИЯ

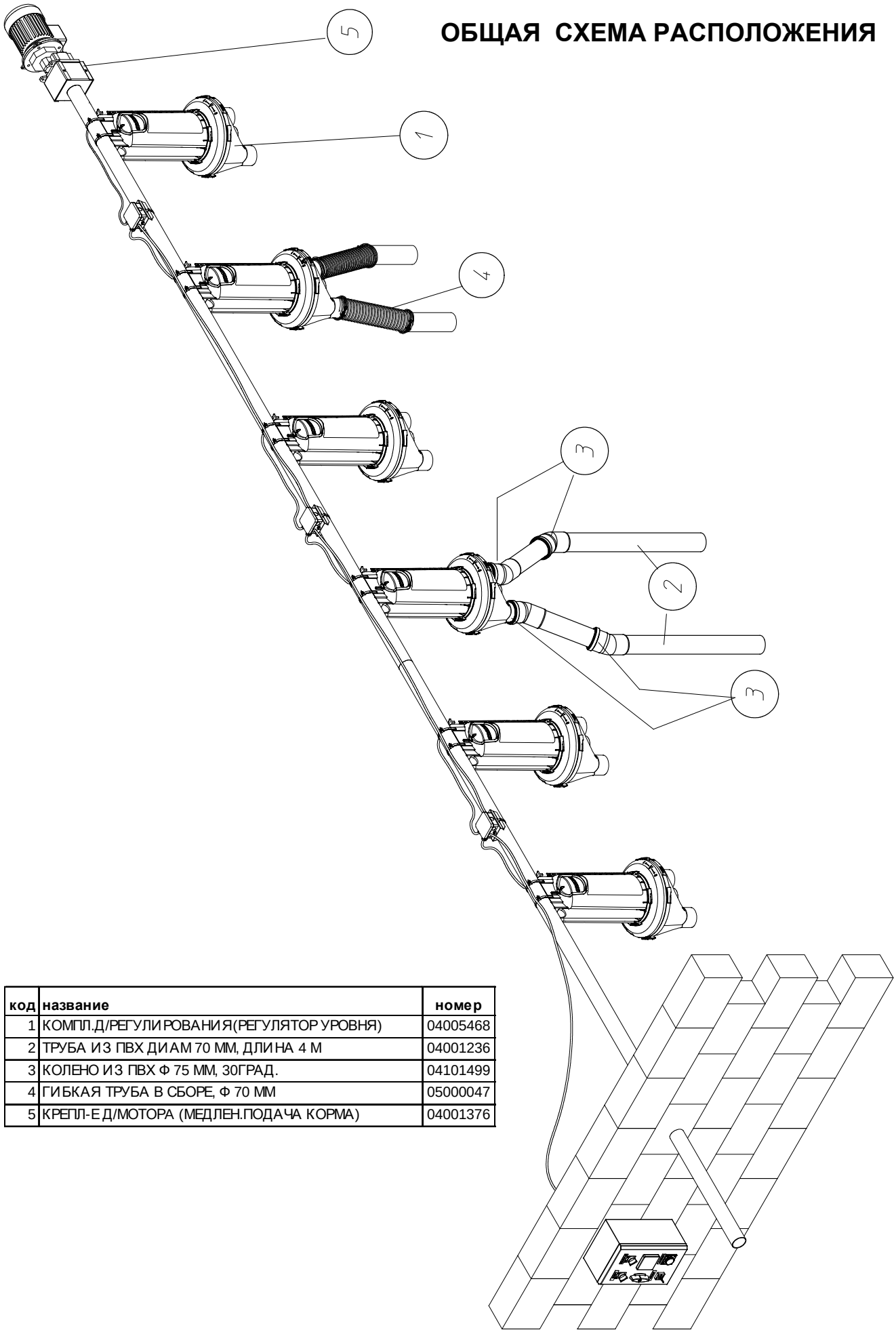

код	название	номер
1	КОМПЛ.Д/РЕГУЛИРОВАНИЯ(РЕГУЛЯТОР УРОВНЯ)	04005468
2	ТРУБА ИЗ ПВХ ДИАМ 70 ММ, ДЛИНА 4 М	04001236
3	КОЛЕНО ИЗ ПВХ Ф 75 ММ, 30ГРАД.	04101499
4	ГИБКАЯ ТРУБА В СБОРЕ, Ф 70 ММ	05000047
5	КРЕПЛ-ЕД/МОТОРА (МЕДЛЕН.ПОДАЧА КОРМА)	04001376

ОБЩАЯ СХЕМА РАСПОЛОЖЕНИЯ

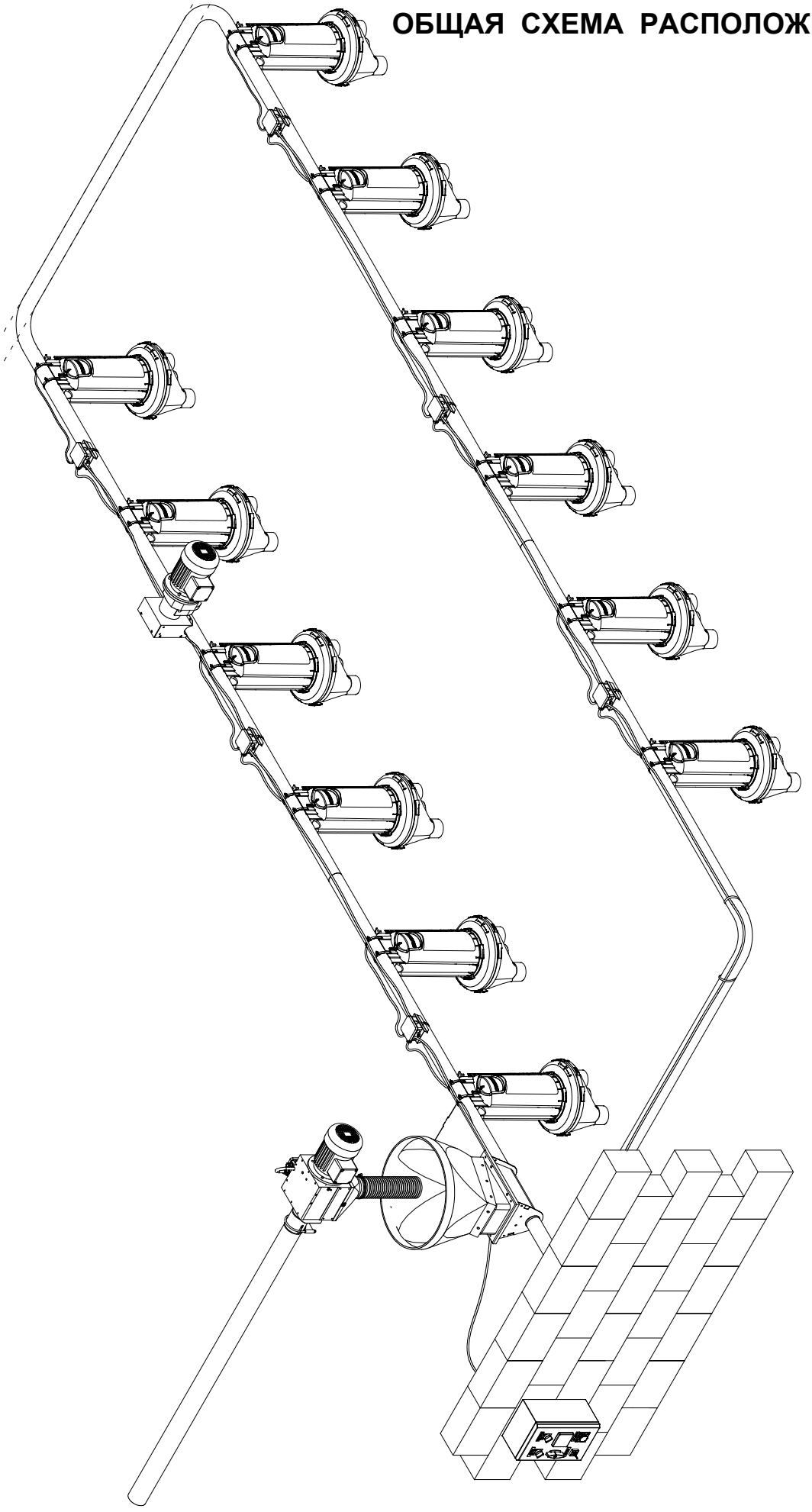

РАЗМЕРЫ

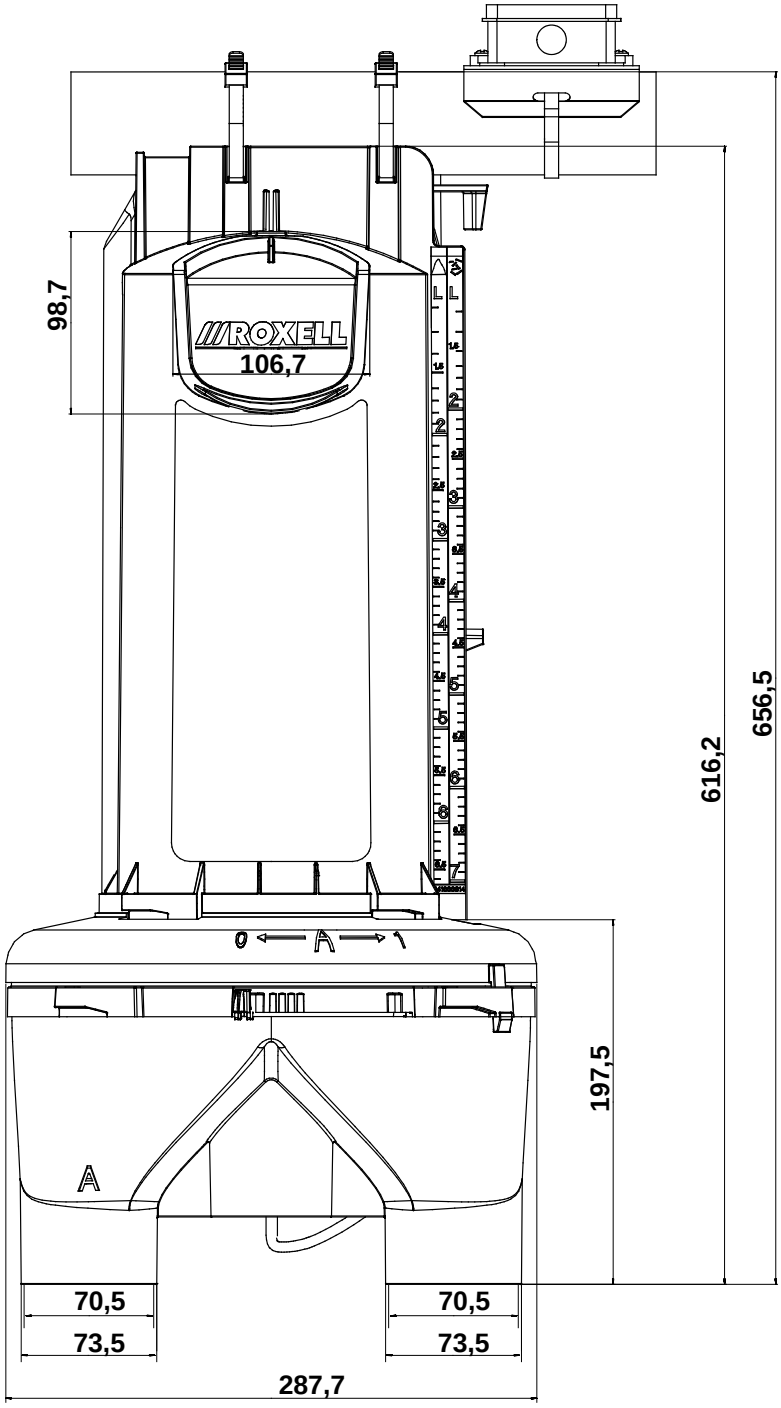

Вес: 2,503 г

Рисунок 1.

ИНСТРУМЕНТ

1.ПЛОСКОГУБЦЫ С ЗАЖИМОМ
2.ТЯЖЕЛЫЙ МОЛОТОК, ЛЕГКИЙ МОЛОТОК
3.ТРУБОРЕЗ
4.ДРЕЛЬ
5.АККУМУЛЯТОРНЫЙ ШУРУПОВЕРТ (ШЛИЦ И КРЕСТ) + УСТРОЙСТВО ДЛЯ ЗАТЯЖКИ ГАЕК
6.НАБОР ШЕСТИГРАННЫХ КЛЮЧЕЙ
7.КОМПЛЕКТ ПЛОСКИХ ГАЕЧНЫХ КЛЮЧЕЙ С ОТКРЫТЫМ ЗЕВОМ И КЛЮЧИ С КРУГЛОЙ ГОЛОВКОЙ (6-22 ММ)
8.КУСАЧКИ
9.НАБОР СВЕРЛ ДЛЯ МЕТАЛЛА (ДИАМ. 3-13) И БЕТОНА
10.ПИЛА ПО МЕТАЛЛУ И/ИЛИ ШЛИФОВАЛЬНАЯ МАШИНКА
11.ЭЛЕКТРИЧЕСКИЙ ШУРУПОВЕРТ

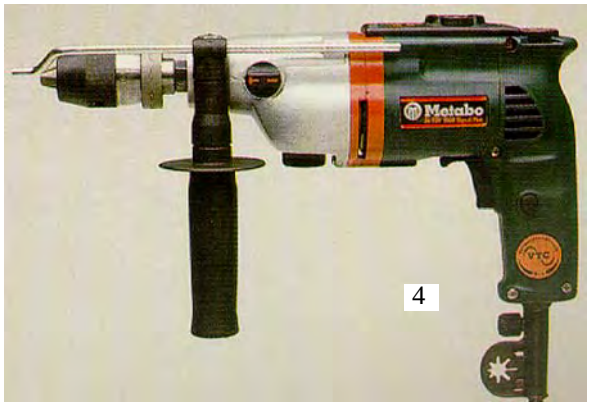

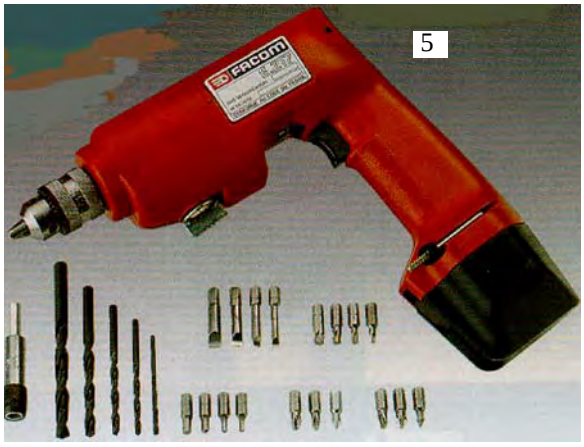

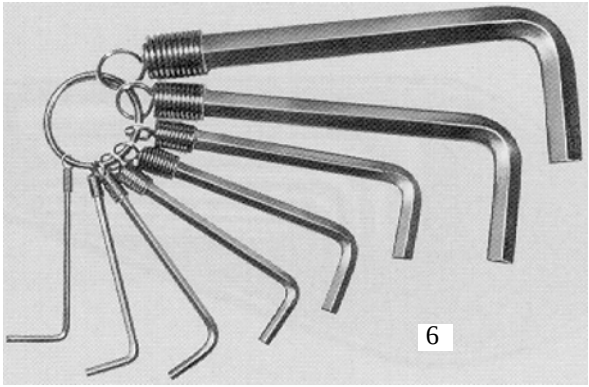

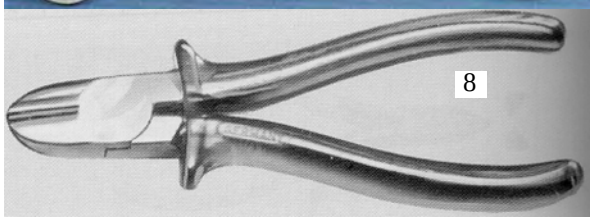

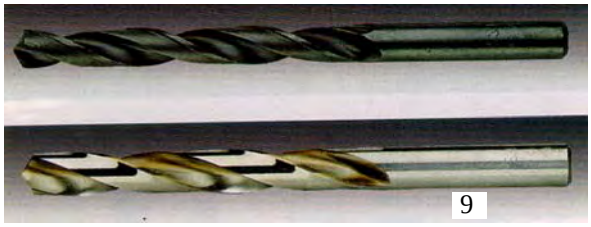

Рисунок 2.

СБОРКА ДОЗАТОРА

1. ЗАКРЕПИТЕ РАСПРЕДЕЛИТЕЛЬНЫЙ ДИСК НА ДВОЙНОМ ОГОЛОВКЕ С СИЛОВЫМ ПРИВОДОМ.

Рисунок 3.

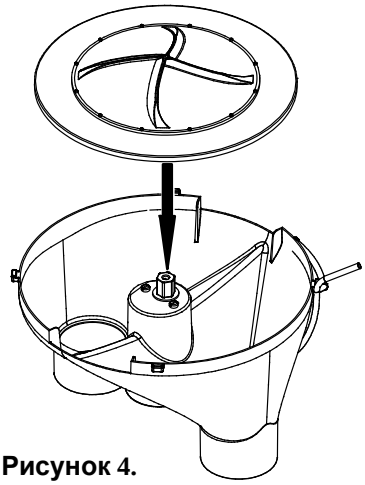

Рисунок 4.

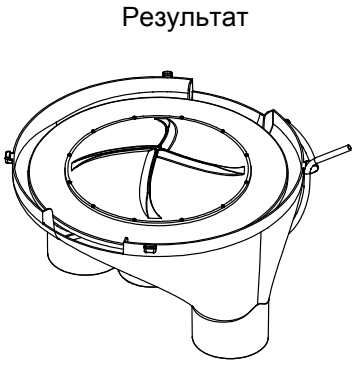

2. УСТАНОВИТЕ ДЕТАЛИ В РАСПРЕДЕЛИТЕЛЬ

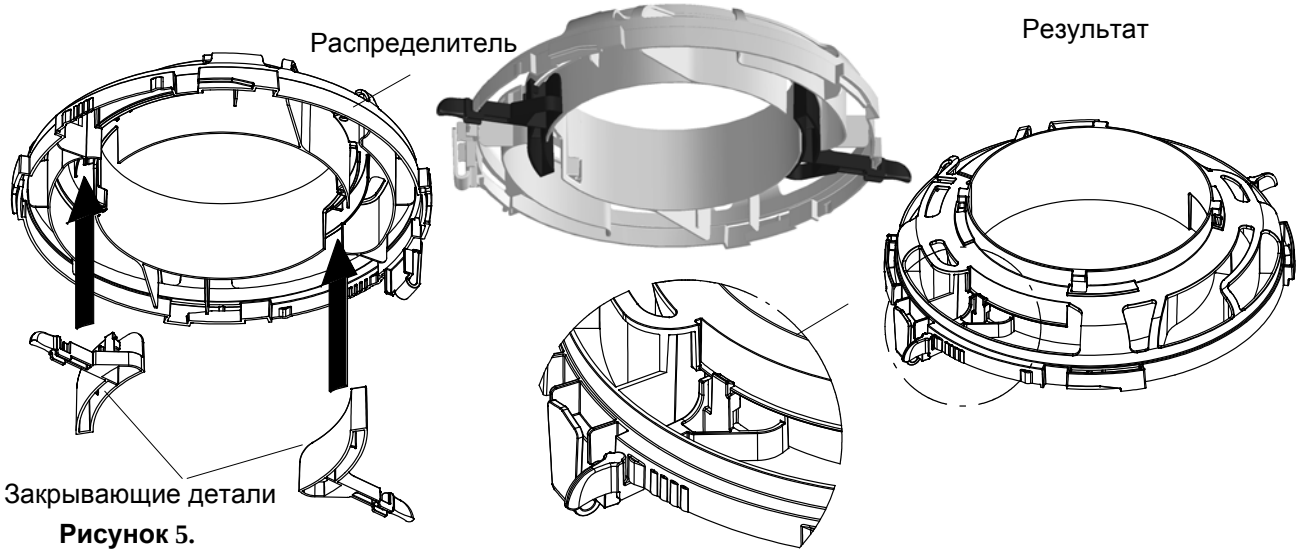

Рисунок 5.

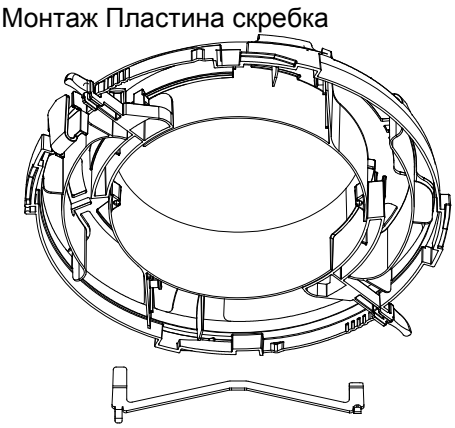

Рисунок 6.

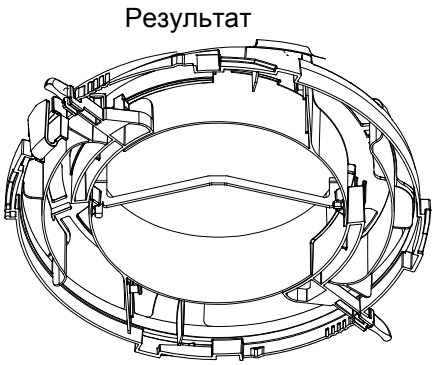

НЕ устанавливайте скребок, если Вы хотите использовать гранулы или комбикорм (частицы более 3 мм).

Рисунок 7.

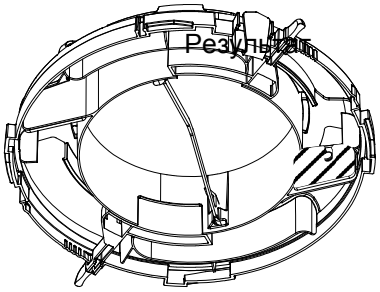

3. МОНТАЖ ДВОЙНОГО ОГОЛОВКА С СИЛОВЫМ ПРИВОДОМ И КОРПУСОМ НА РАСПРЕДЕЛИТЕЛЬ

Фиксация двойного оголовка с силовым приводом к распределителю.

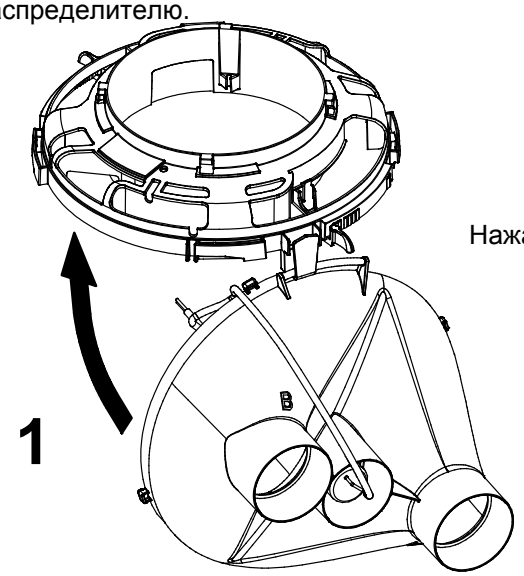

Рисунок 8.

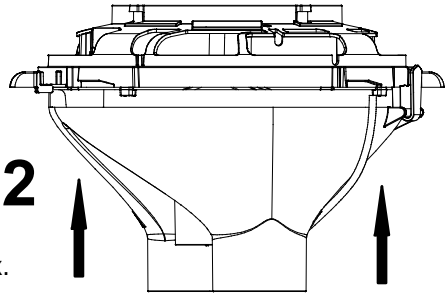

Рисунок 9.

ВНИМАНИЕ

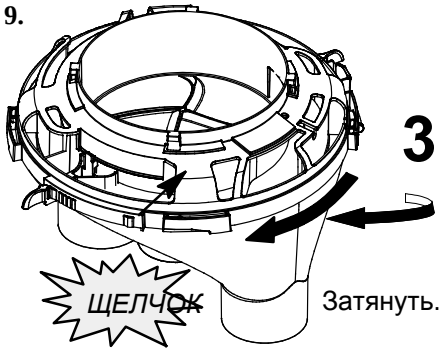

Рисунок 10.

Проведите электрический кабель через распределитель.

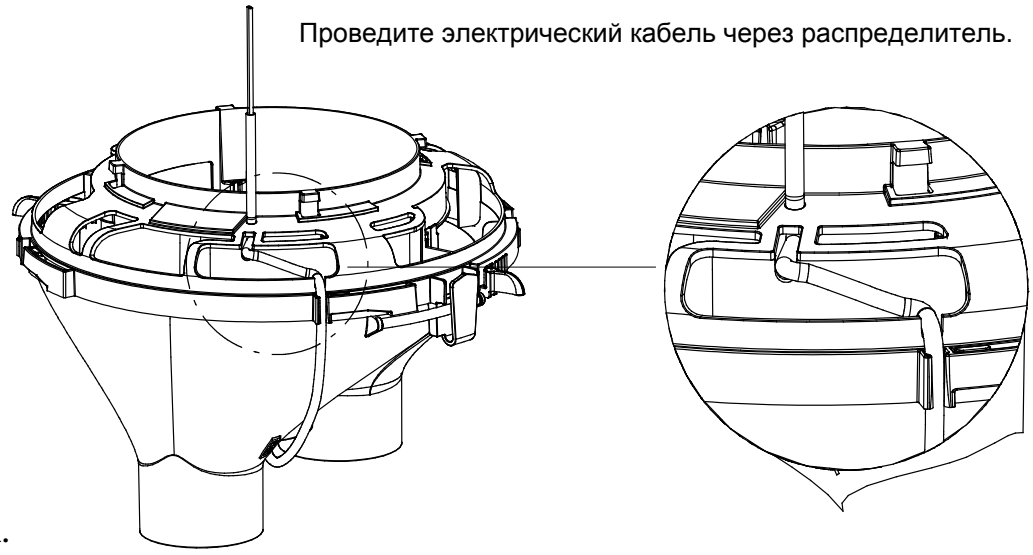

Рисунок 11.

Установите закрывающий кожух.

Результат

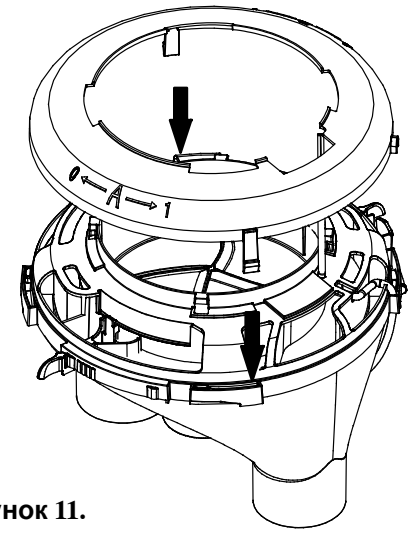

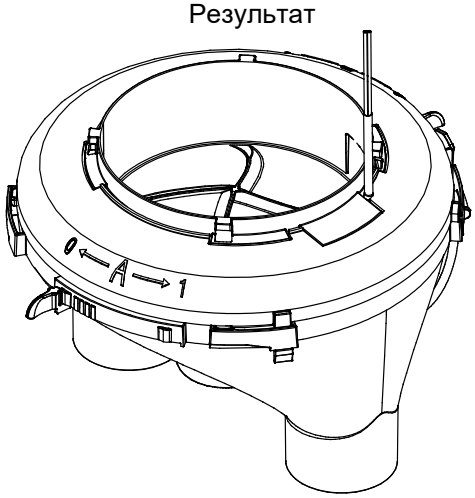

Рисунок 11.

Зафиксируйте распределительный узел к корпусу.

Результат

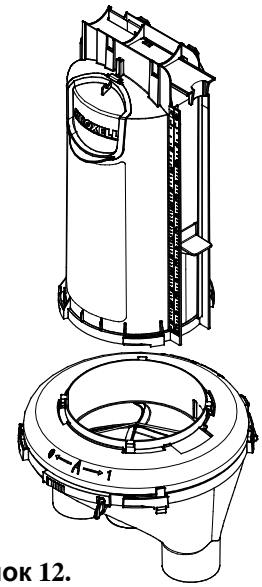

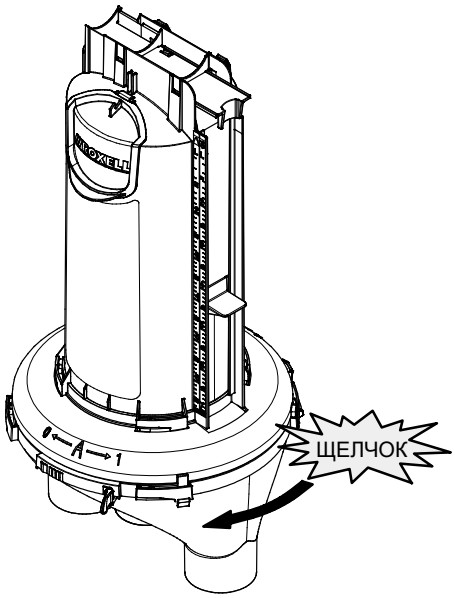

Рисунок 12.

ВКЛАДЫШИ Ф38 - ОПЦИЯ

ВКЛАДЫШИ Ф75 - ОПЦИЯ

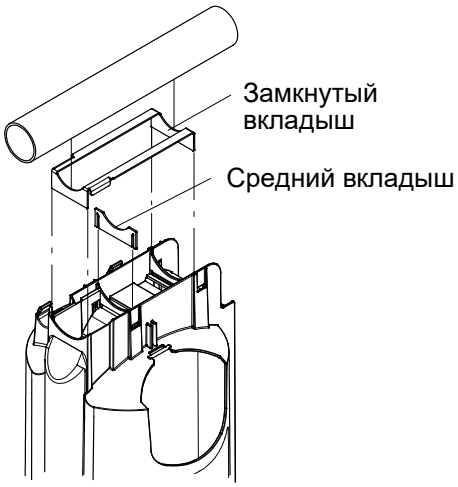

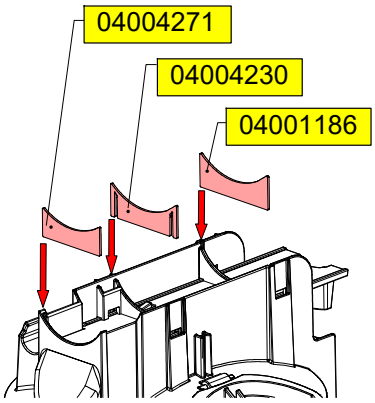

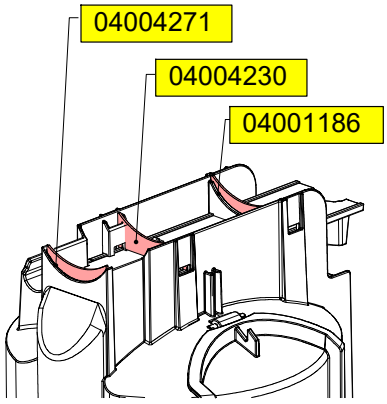

Рисунок 13.

КРЕПЛЕНИЕ К СИСТЕМЕ ТРАНСПОРТИРОВКИ

ФИКСАЦИЯ ДОЗАТОРА К ТРУБЕ:

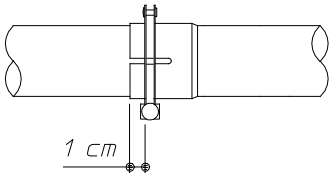

Перед тем как просверлить отверстие, обеспечьте, чтобы каждая труба была полностью вставлена в рукав.
Установите хомут, как показано, для получения прочного соединения.
ВНИМАНИЕ: ПОКА НЕ ЗАТЯГИВАЙТЕ ХОМУТ!

Рисунок 15.
Отверстие по центру над отводом.

ТРУБА	ОТВЕРСТИЕ	
Ф38-50	30x40	Овал
Ф50-60	Ф35	Круглое
Ф60-75	Ф35	Круглое

Все отверстия должны быть направлены вниз.
Плотно затяните хомуты.
НЕ ДЕФОРМИРУЙТЕ ТРУБУ.

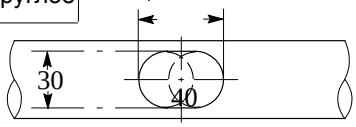

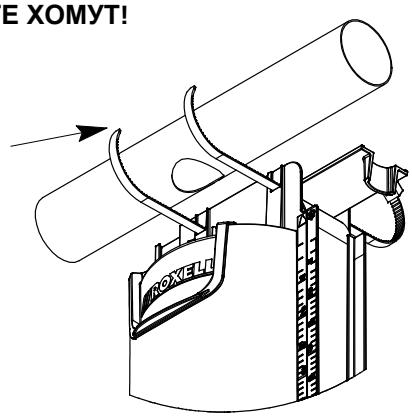

Рисунок 16.

ВНИМАНИЕ

УВЕЛИЧЬТЕ ОТВОДНЫЕ ОТВЕРСТИЯ В ТРУБЕ ДЛЯ ПОСЛЕДНИХ 4-5 ДОЗАТОРОВ, ЧТОБЫ БЫЛО ДОСТИГНУТО ПОЛНОЕ ОТВЕДЕНИЕ КОРМА.

Пример: отверстие Ф35мм – длина = 55 мм.

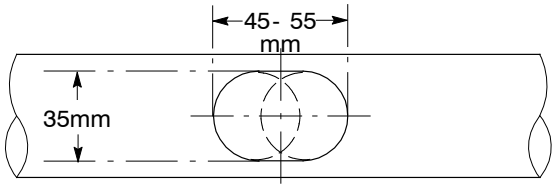

Рисунок 17.

ПРИМЕР СОЕДИНЕНИЯ РАСПРЕДЕЛИТЕЛЬНОГО МОТОРА И СОЕДИНИТЕЛЬНОИ КОРОБКИ:

Пример соединения, 1 мотор.

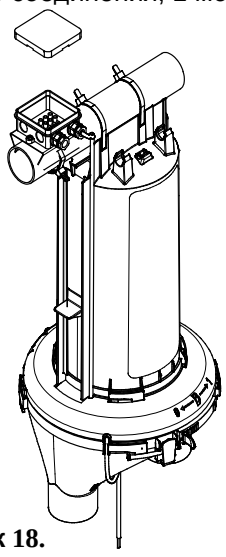

Рисунок 18.

Пример соединения, 2 мотора.

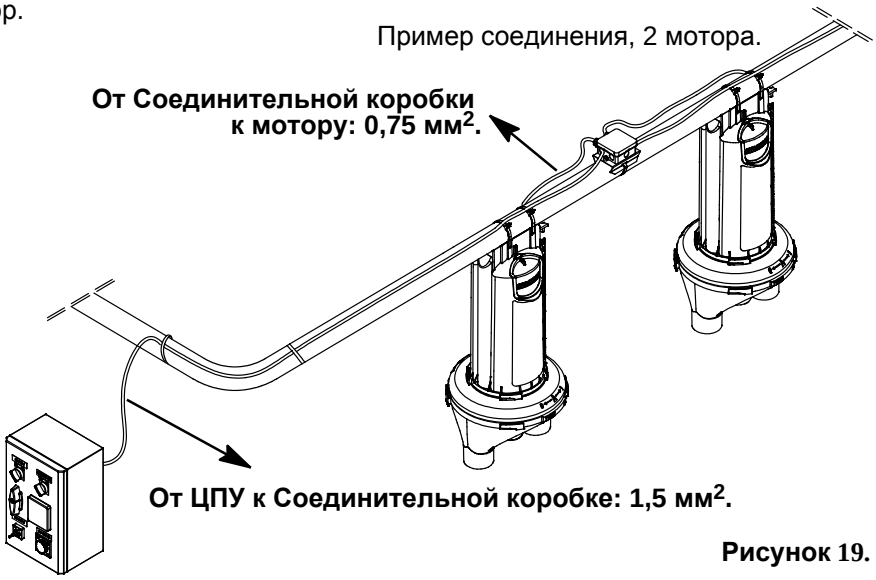

Рисунок 19.

МОНТАЖ БЛОКА УПРАВЛЕНИЯ С РЕЛЕ УРОВНЯ/ДАТЧИКОМ

БЛОК УПРАВЛЕНИЯ С РЕЛЕ УРОВНЯ ИЛИ ДАТЧИКОМ ИСПОЛЬЗУЕТСЯ, КОГДА СИСТЕМА ТРАНСПОРТИРОВКИ FLEX-AUGER, МОДЕЛЬ 55, ИЛИ СИСТЕМА ТРАНСПОРТИРОВКИ MULTIFLEX 55 РАБОТАЕТ ПО РЕЛЕ УРОВНЯ (Т.Е. НЕ ПО ВРЕМЕНИ).

1. МОНТАЖ КОНТРОЛЬНОГО ДОЗАТОРА С РЕЛЕ УРОВНЯ

1

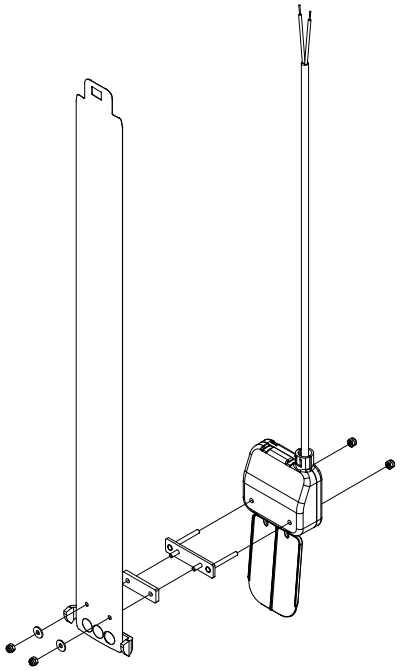

Установка ползуна уровня подачи с выключателем.

Рисунок 20.

2

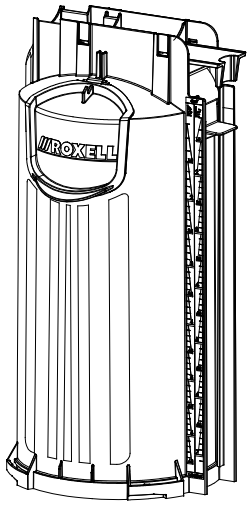

Взять блок корпуса Dozit

Рисунок 21.

3

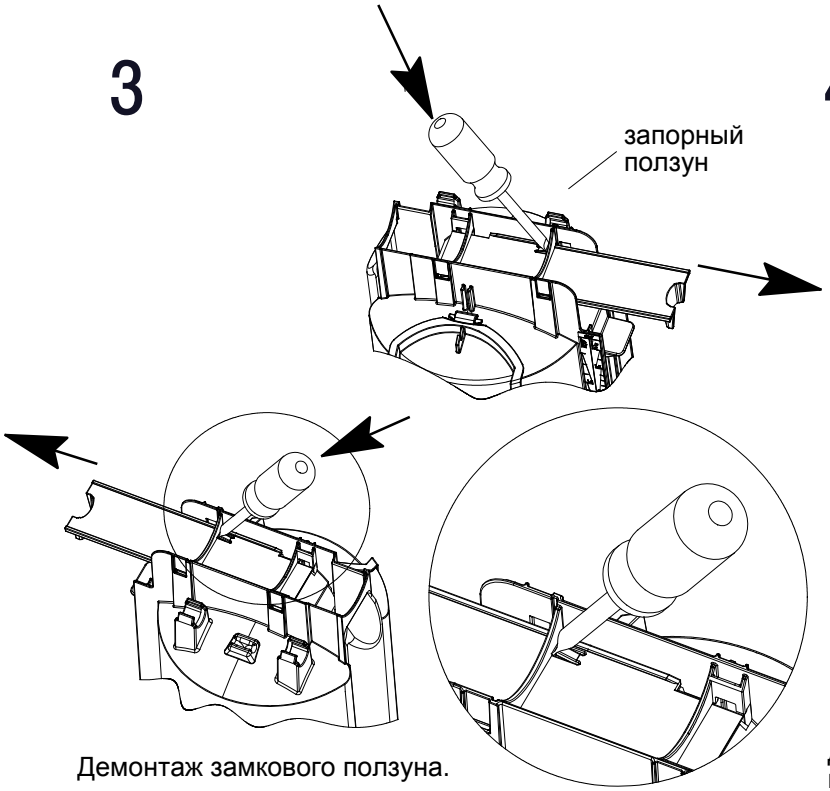

Демонтаж замкового ползуна.

Рисунок 22.

4

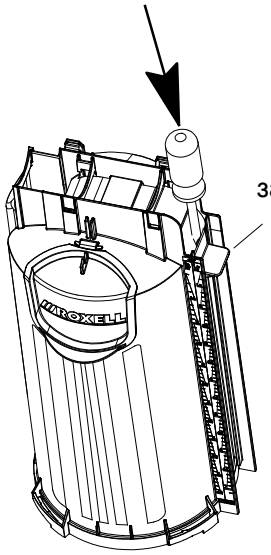

Демонтаж зажимного приспособления.

Рисунок 23.

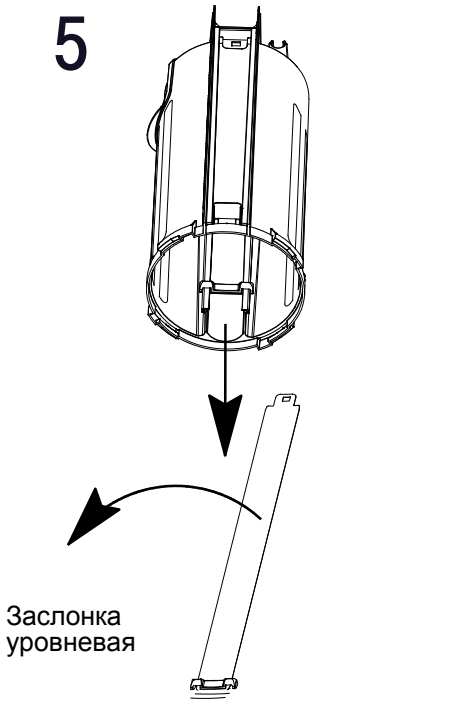

Демонтаж ползуна регулировки уровня.

Рисунок 24.

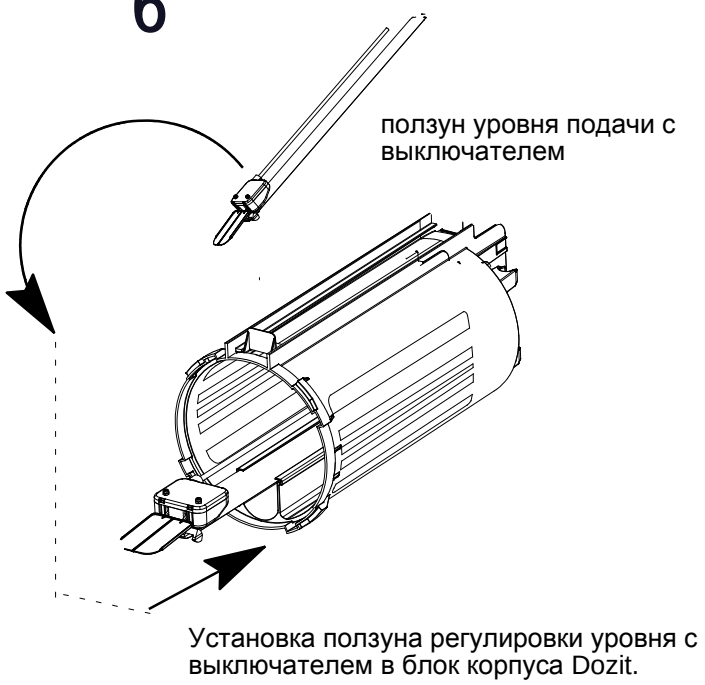

Рисунок 25.

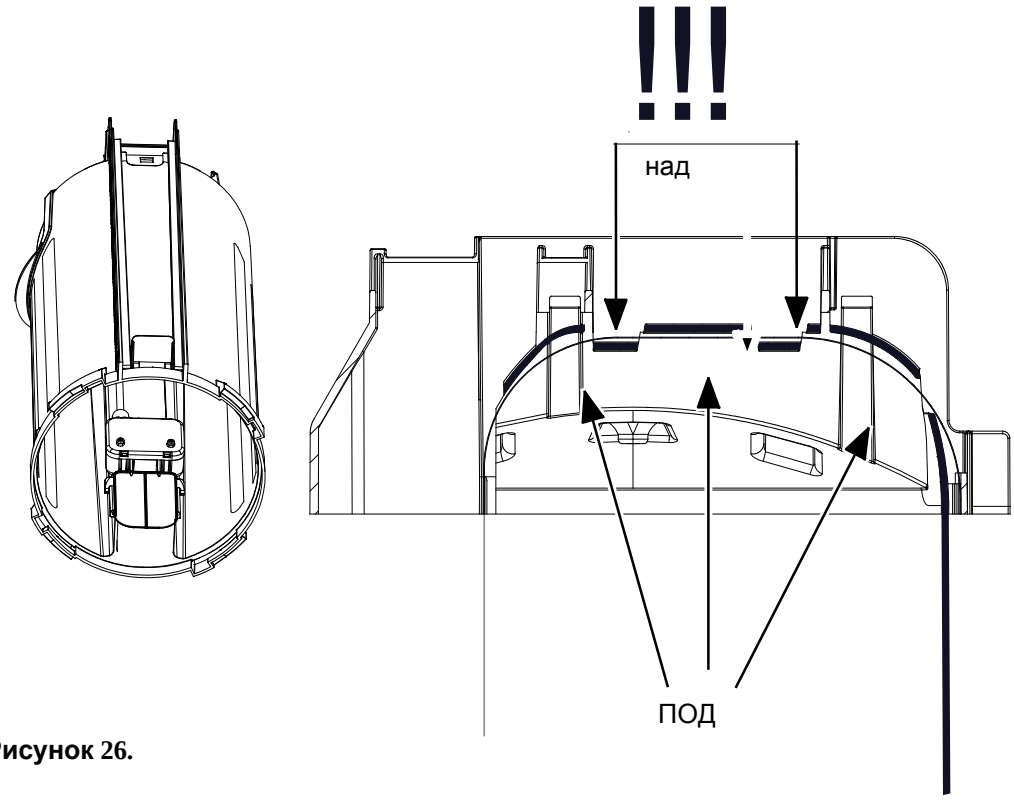

Рисунок 26.

7

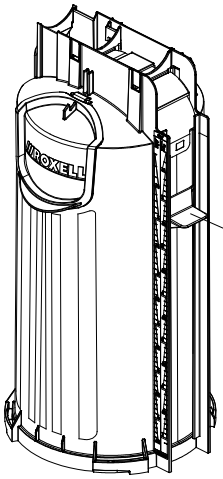

Установка зажимного приспособления.

Рисунок 27.

8

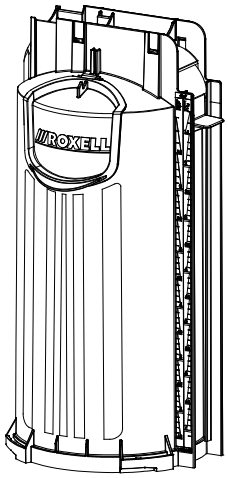

!!!

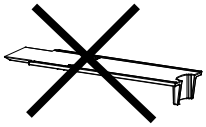

Установка запорного ползуна на контрольный распределитель запрещена!.

ВНИМАНИЕ

Рисунок 28.

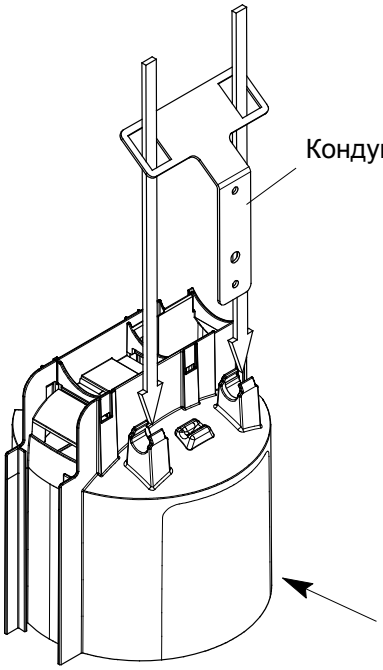

Рисунок 29.

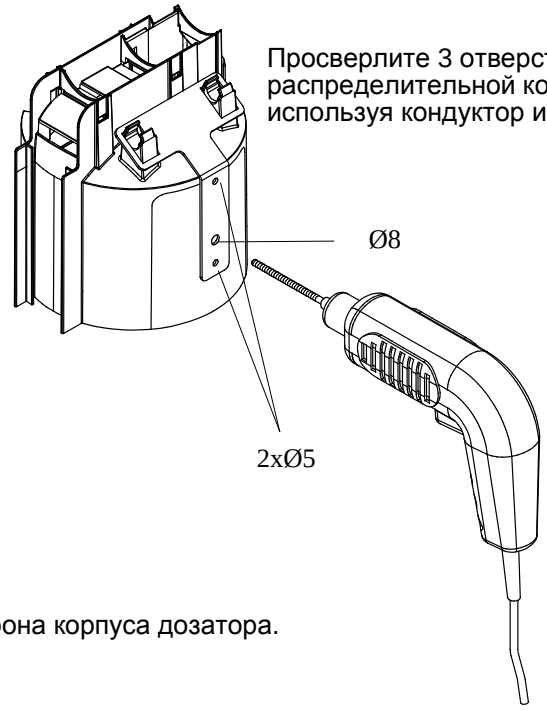

Просверлите 3 отверстия для распределительной коробки, используя кондуктор и дрель.

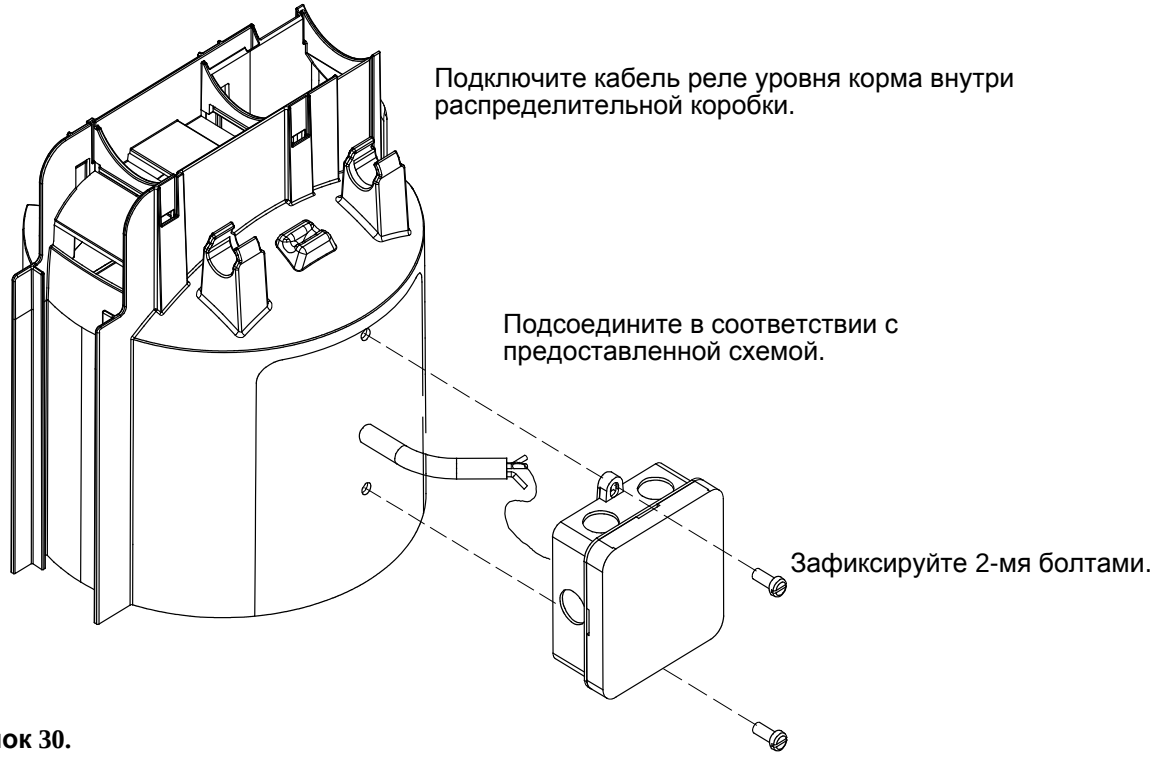

Рисунок 30.

2. МОНТАЖ КОНТРОЛЬНОГО ДОЗАТОРА С ДАТЧИКОМ

Просверлите 2 отверстия для держателя датчика, используя дрель.

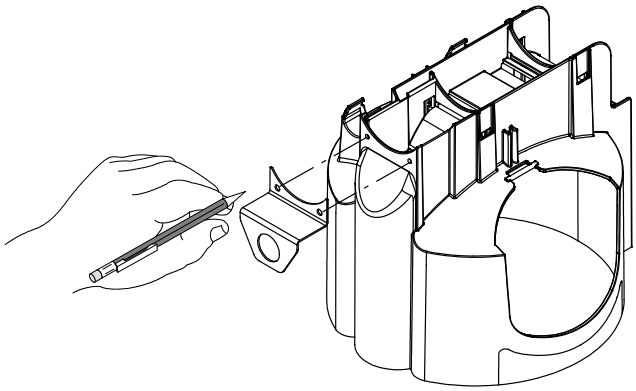

Рисунок 31.

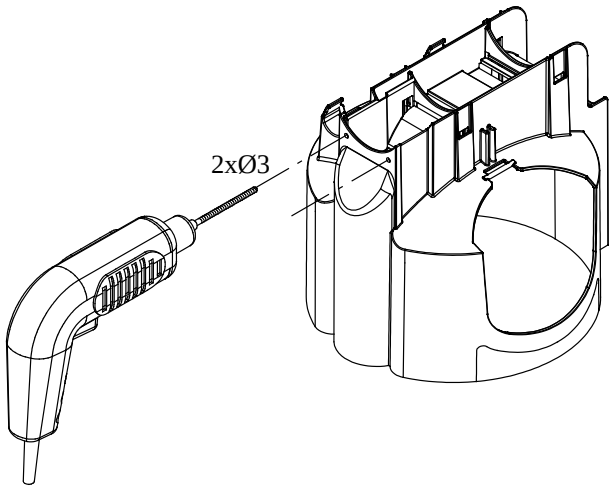

Рисунок 32.

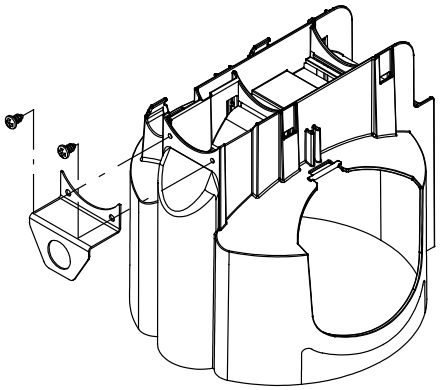

Рисунок 33.

Просверлите отверстие диам. 18 мм для датчика.

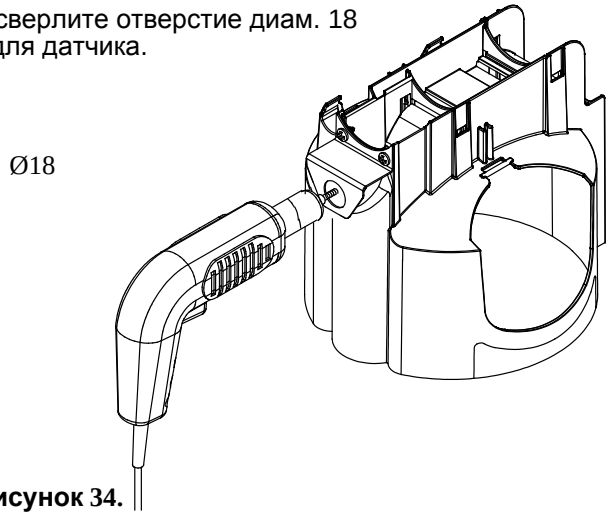

Рисунок 34.

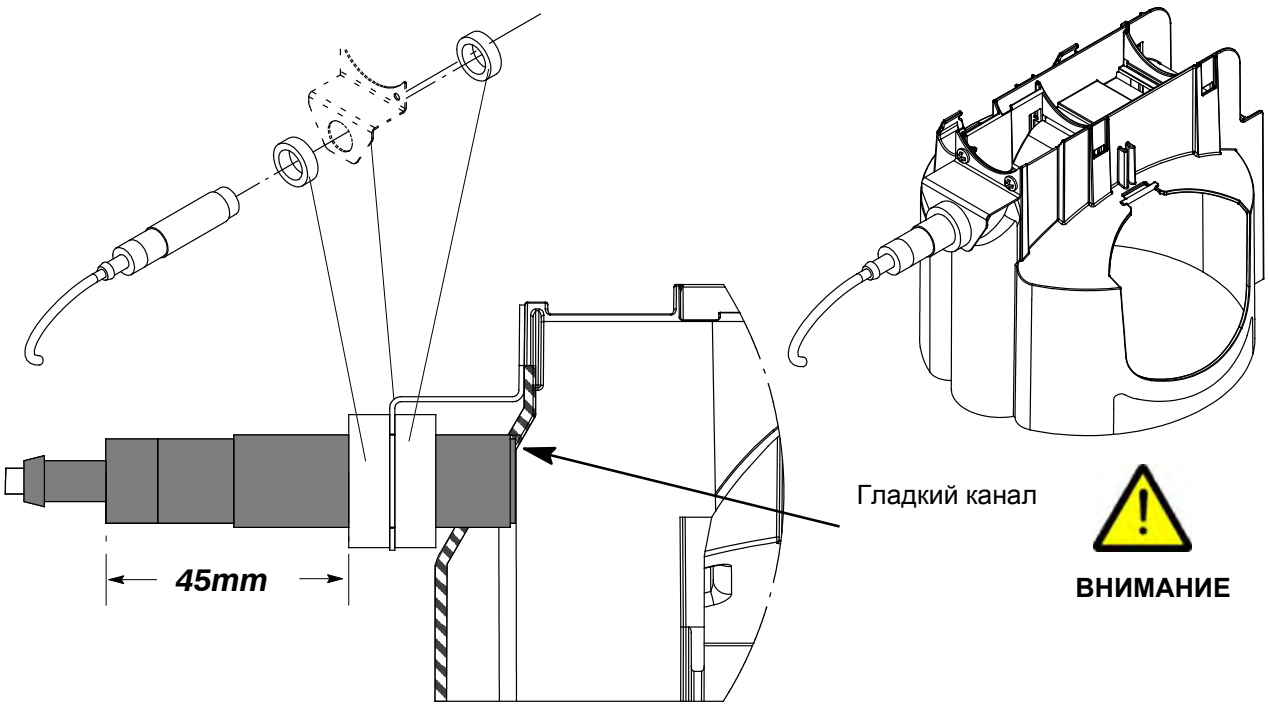

Рисунок 35.

3. МОНТАЖ КРЕПЛЕНИЯ ДЛЯ ДВИГАТЕЛЯ (ТОЛЬКО ДЛЯ FLEX-AUGER)

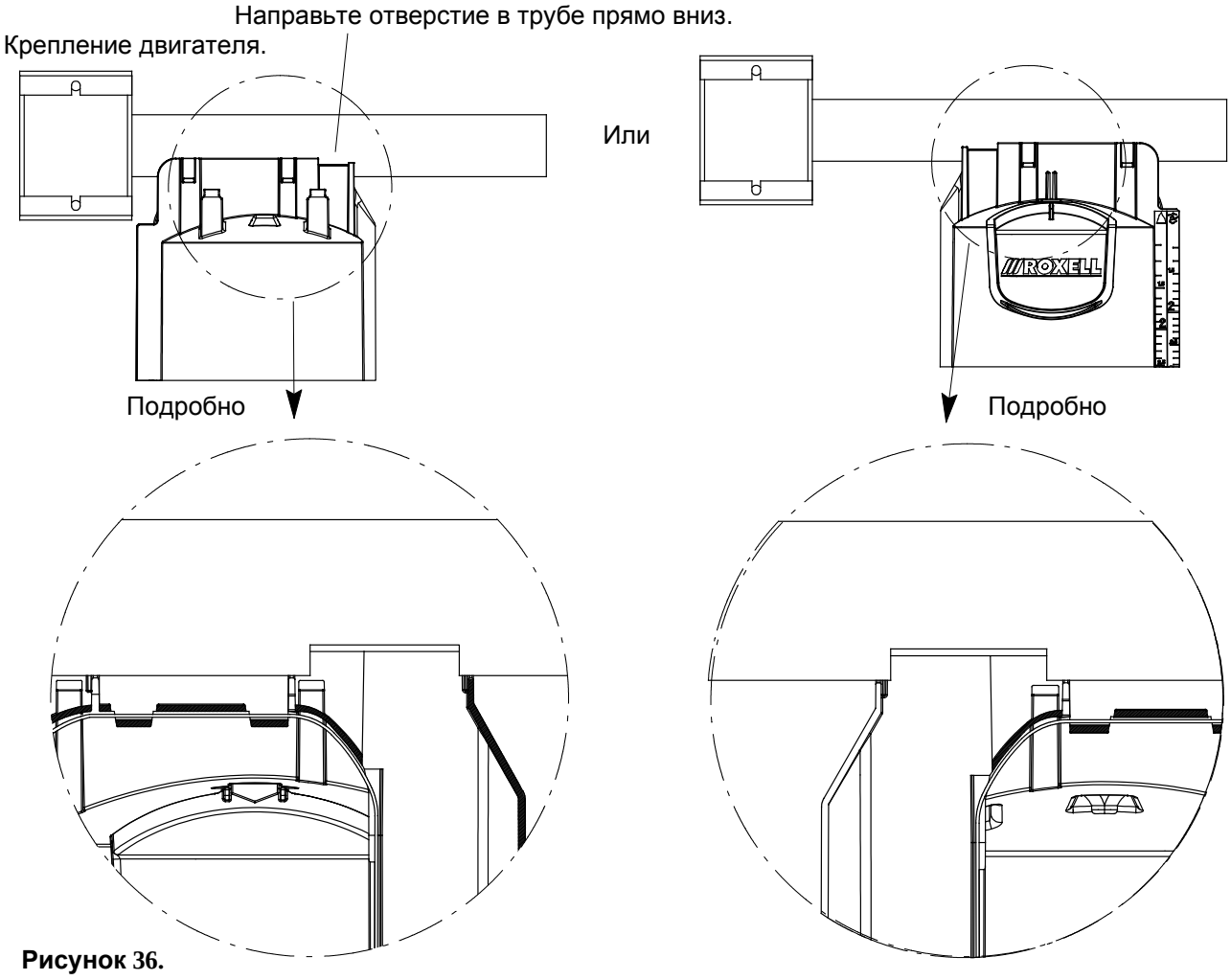

Рисунок 36.

4. ФИКСАЦИЯ ДВИГАТЕЛЯ (ТОЛЬКО ДЛЯ FLEX-AUGER)

Подвеска

Novicor FA55.

Подвеска или опора для линии транспортировки корма.

Деталь Novicor 55.

Хомут трубный

Рисунок 37. Выровняйте положение контрольного дозатора относительно других дозаторов.

ОПЦИЯ: Вы можете предотвратить накопление корма за последним дозатором, установив сверху ОТВОД ИЗ НЕРЖАВЕЮЩЕЙ СТАЛИ (особенно при использовании Flex-Auger).

Сначала сделайте отверстие над дозатором.

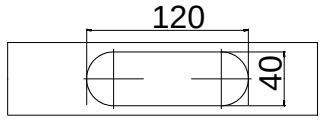

Рисунок 38.

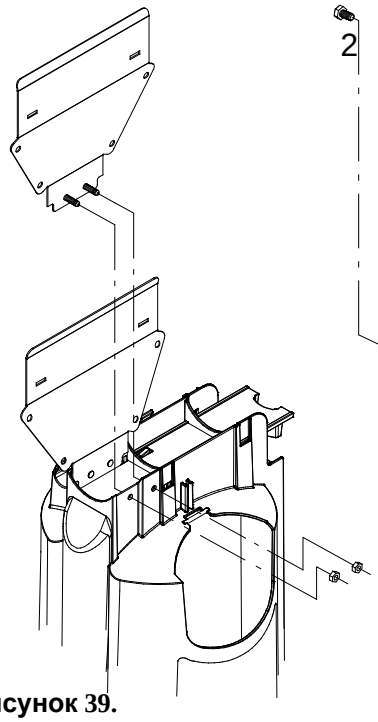

Рисунок 39.

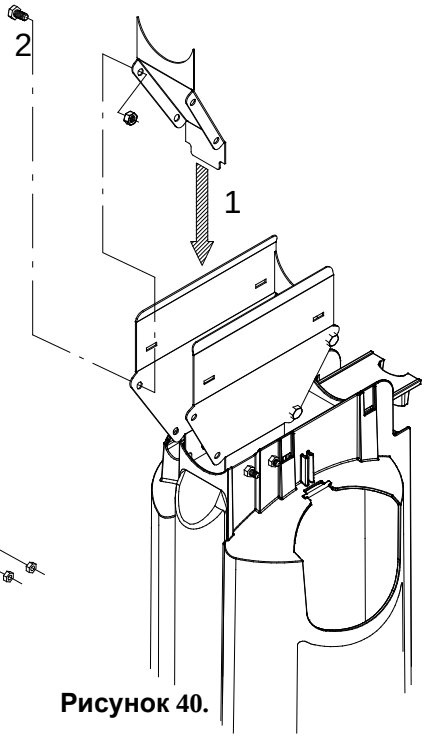

Рисунок 40.

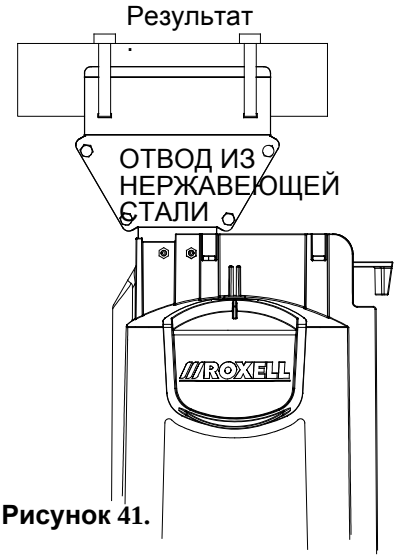

Рисунок 41.

5. ДВУХФАЗНЫЙ ПЕРЕХОДНИК

Всегда монтируйте одинаково окрашенные заслонки для одного типа корма по всей длине линии или контура.

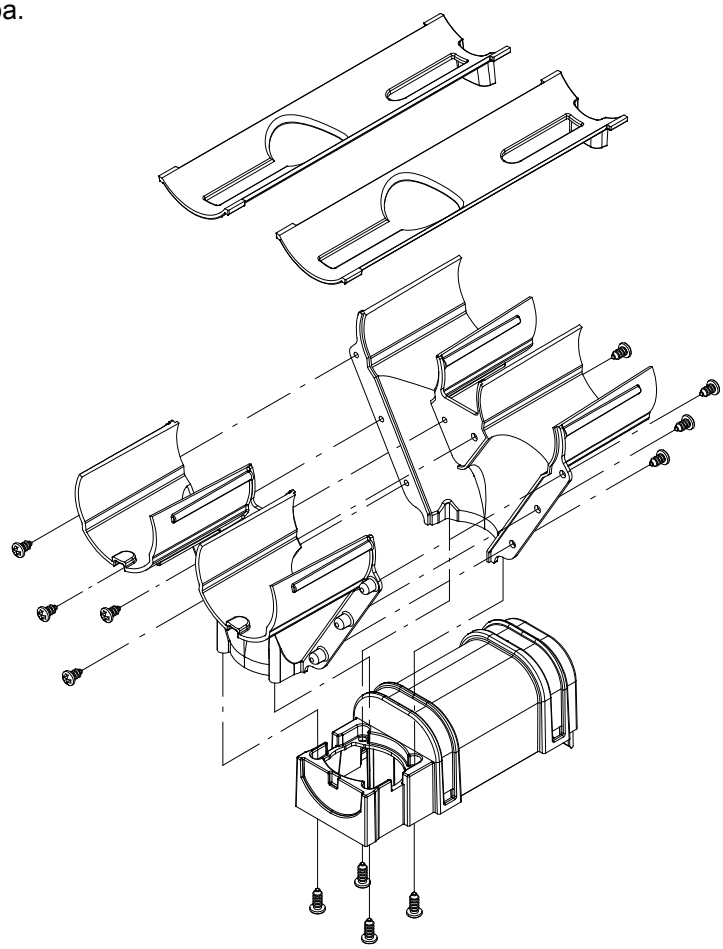

ВНИМАНИЕ

НЕ устанавливайте на усиливающие ребра для обеспечения легкости перемещения заслонки.

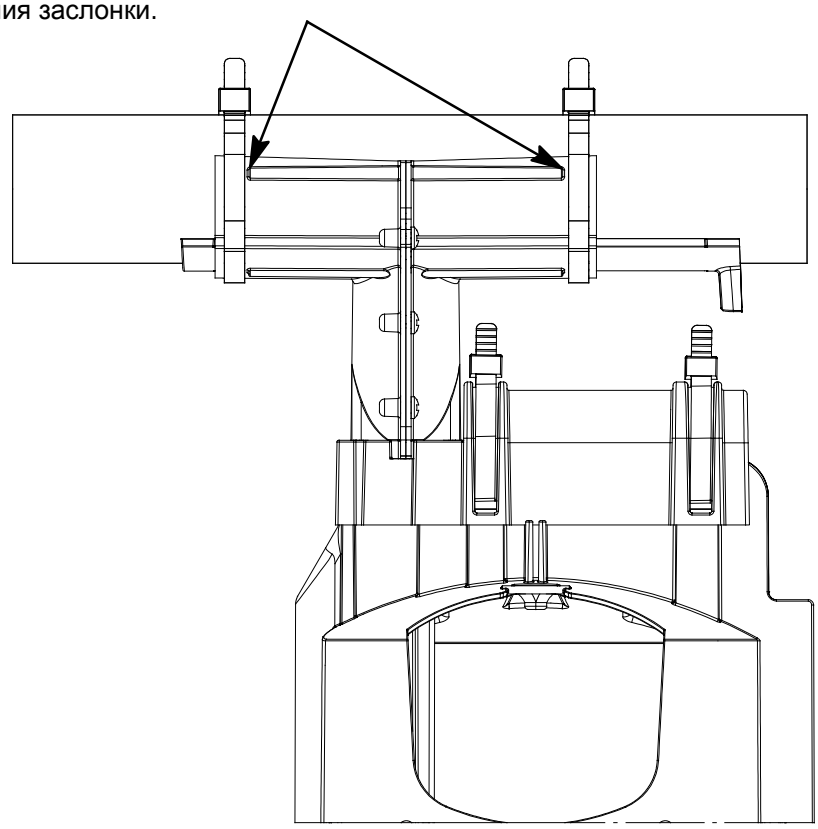

Рисунок 42.

МОНТАЖ ОТВОДНЫХ ТРУБ

ЗАФИКСИРУЙТЕ КАЖДОЕ СОЕДИНЕНИЕ (ТРУБА, КОЛЕНО ИЛИ ГИБКАЯ ТРУБА) 2-МЯ ВИНТАМИ.

1. ИСПОЛЬЗОВАНИЕ ОТВОДНОЙ ТРУБЫ Ø70 ММ, ИЗГОТОВЛЕННОЙ ИЗ ПВХ

Отводная труба Ø75 мм из **ПВХ** плотно облегает отвод дозатора.
Установите 2 колена с трубой Ø70 между ними.
Установите отводную трубу таким образом, чтобы вибрации от загона не передавались на дозатор.

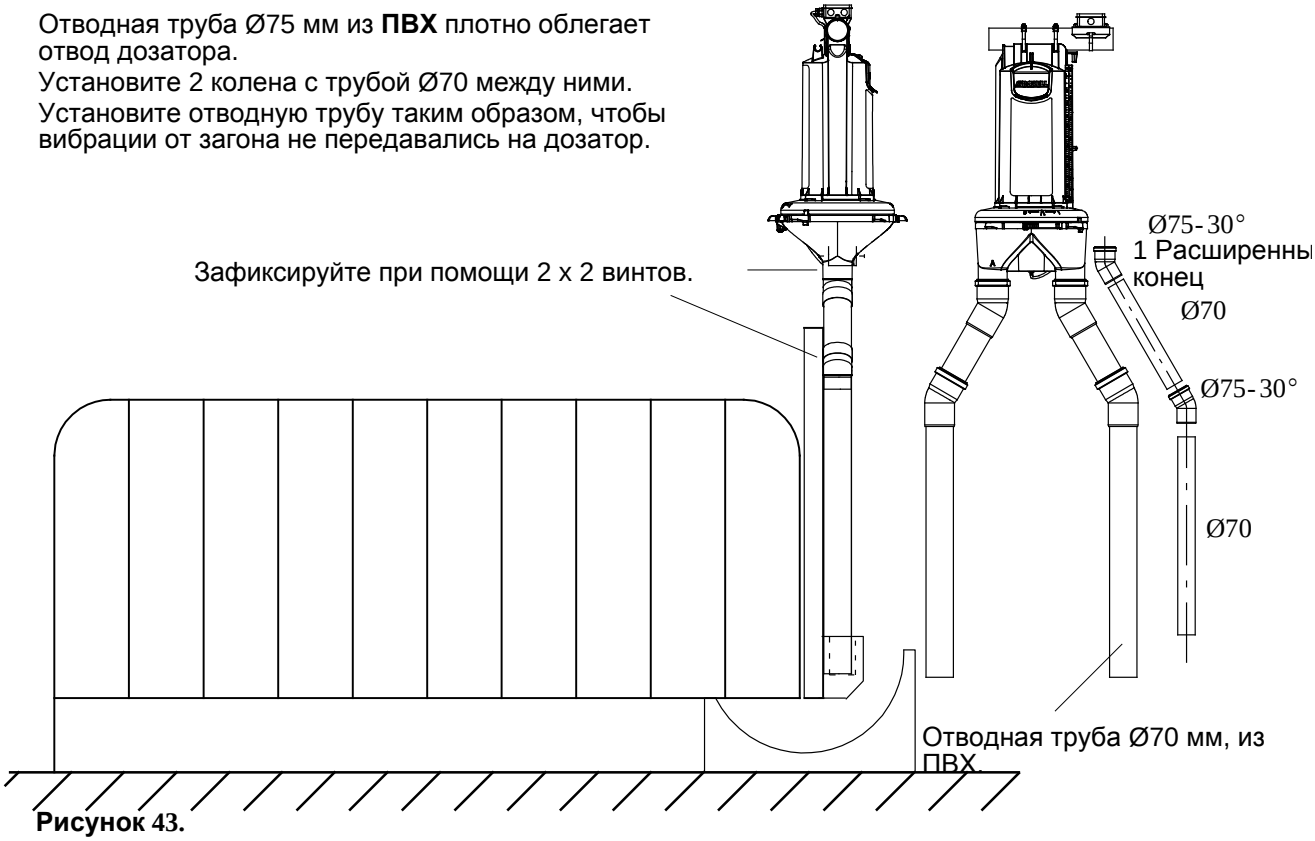

Рисунок 43.

2. ИСПОЛЬЗОВАНИЕ ОТВОДНОЙ ТРУБЫ БОЛЬШЕГО ДИАМЕТРА, ИЗГОТОВЛЕННОЙ ИЗ ПВХ

Вы можете установить отводную трубу (например, Ø90) **над** отводом дозатора.
Зафиксируйте трубу к защитной стенке загона.
Обеспечьте, чтобы **животные не могли переместить трубу.**

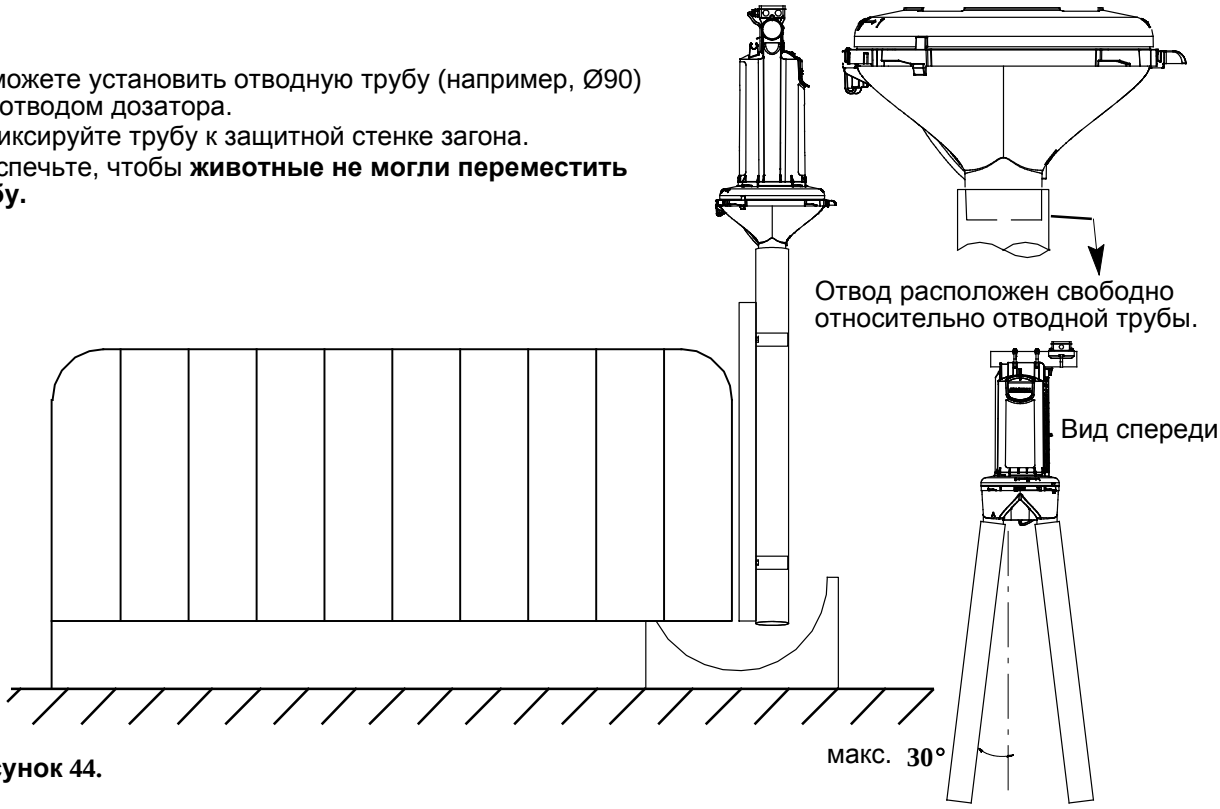

Рисунок 44.

3. ИСПОЛЬЗОВАНИЕ ОТВОДНОЙ ТРУБЫ Ø70 ИЗ ПВХ И СТАЛЬНОЙ ТРУБЫ БОЛЬШЕГО ДИАМЕТРА

Вы можете приварить кусок стальной трубы (например, Ø90) к загону и вставить внутрь ее отводную трубу.

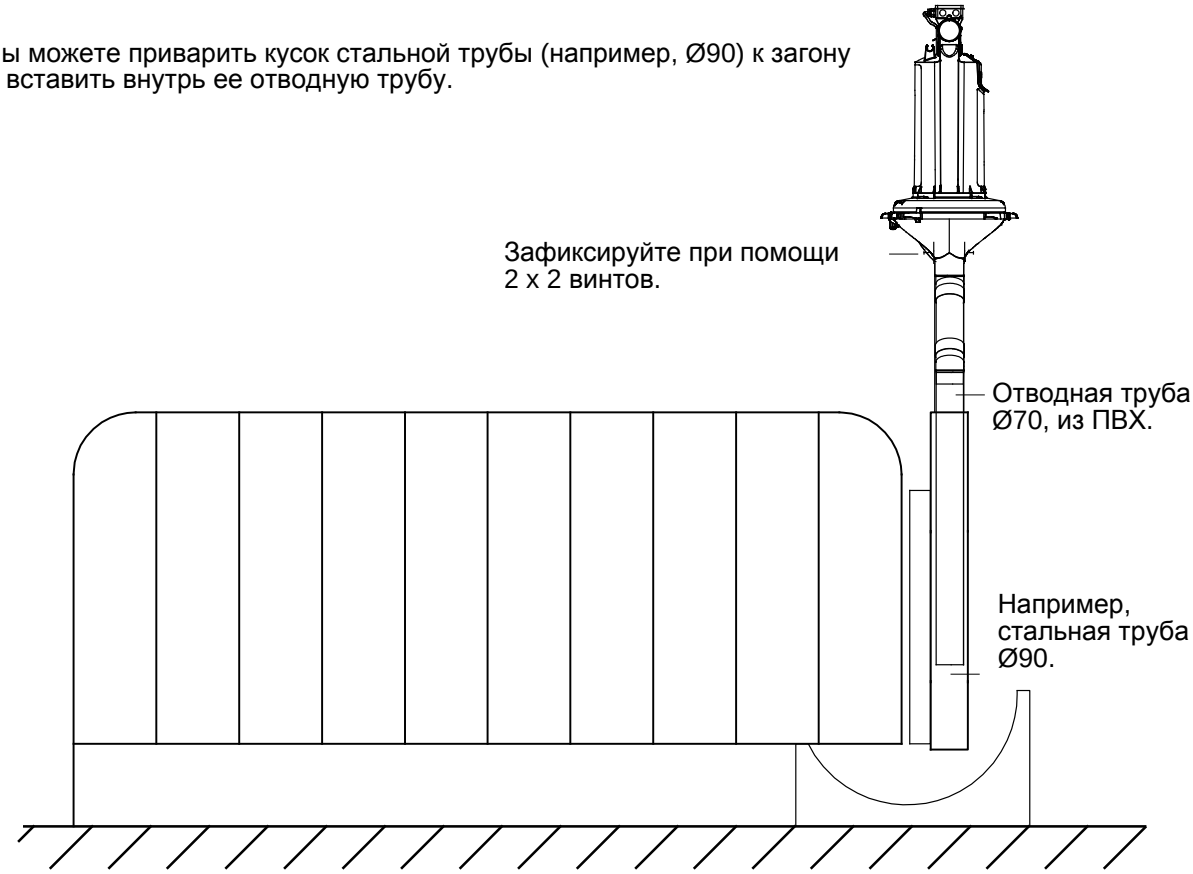

Рисунок 45.

4. ИСПОЛЬЗОВАНИЕ КОЛЕН ИЗ ПВХ, 45°

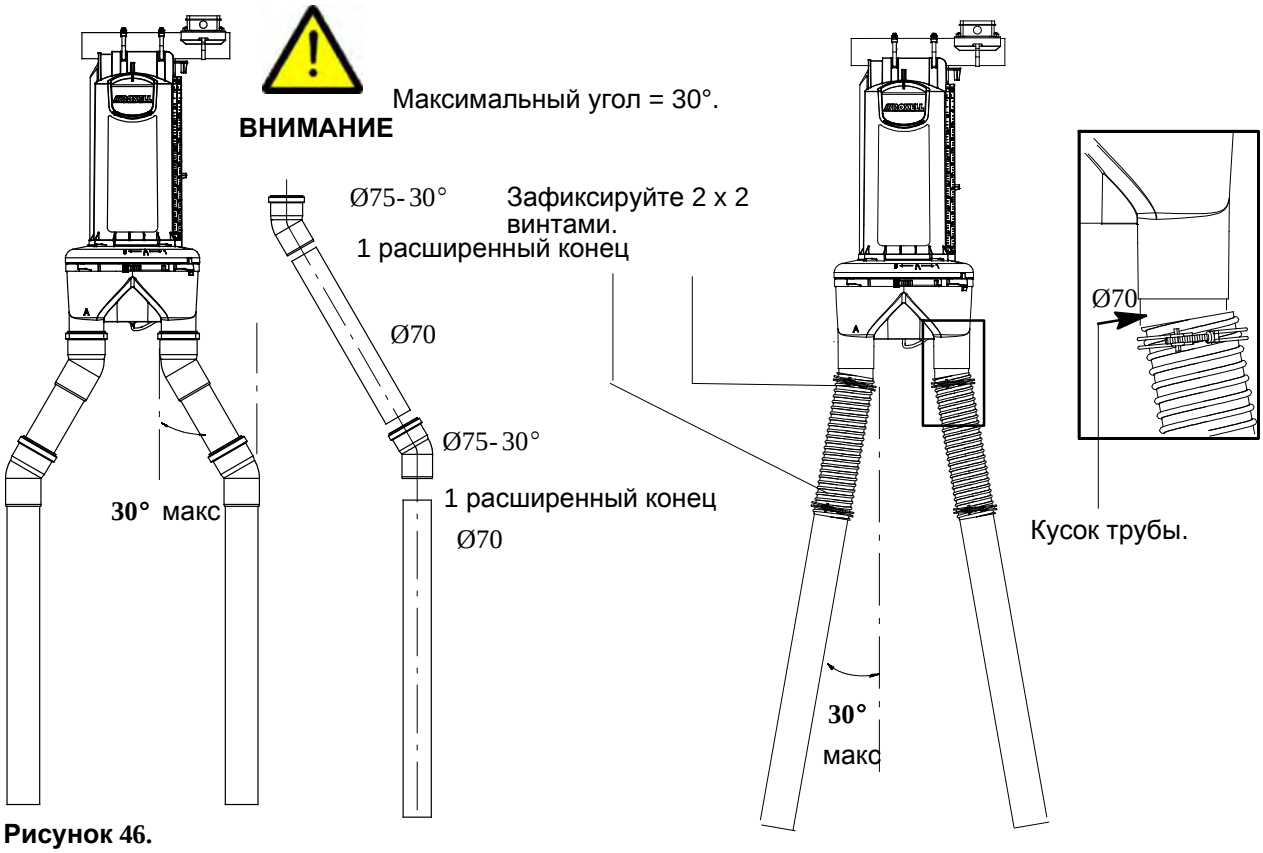

Рисунок 46.

5. ФИКСАЦИЯ СИСТЕМЫ КОРМЛЕНИЯ

Систему кормления Вы можете либо подвесить, либо расположить на опоры.

Пример: опора: Прикрепите стальной профиль или трубу к системе через каждые **2 дозатора.**

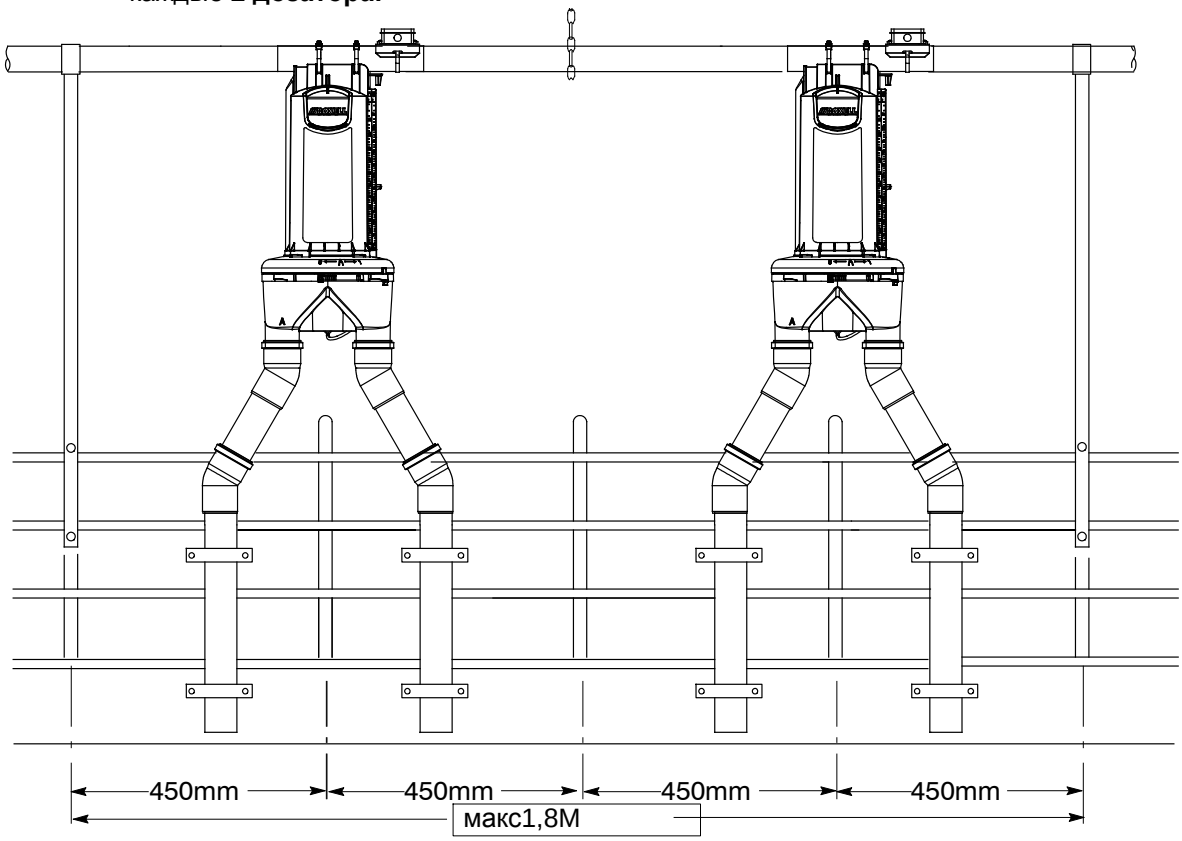

Рисунок 47.

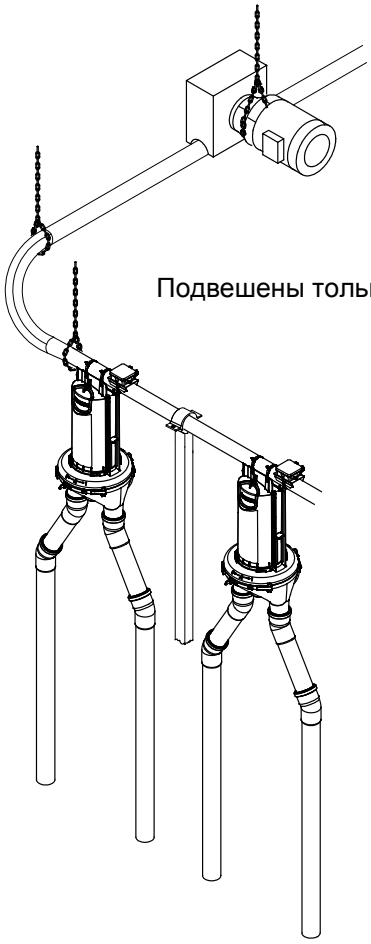

Подвешены только колена и привод.

Рисунок 48.

ОПРЕДЕЛЕНИЕ УДЕЛЬНОГО ВЕСА

1. Взвесьте мерный кувшин:
Т = 50 г

2. Засыпьте в мерный кувшин 1 литр корма:
Л = 1 л

3. Взвесьте мерный кувшин с кормом:
В = 700 г

4. Удельный вес корма:
SW [г/л] = В - Т = 700 г/л - 50 г/л = 650 г/л

5. Необходимый объем в дозаторе:
рацио́н, который будет распределен [кг] / удельный вес [кг/л]:
нар. **5 кг / 0.65 кг/л = 7.69 л.**

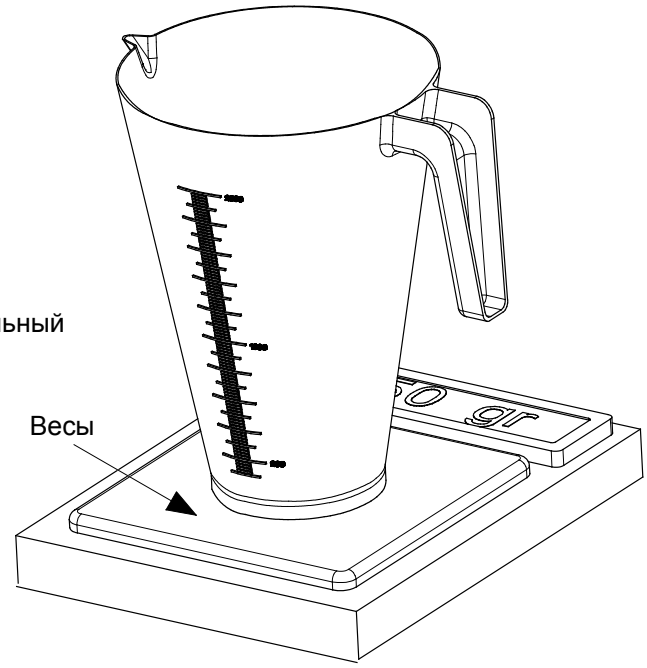

Рисунок 49.

БЛОК УПРАВЛЕНИЯ ДЛЯ РЕГУЛИРОВКИ ОБЪЕМА

0 = Нет подачи корма из А.

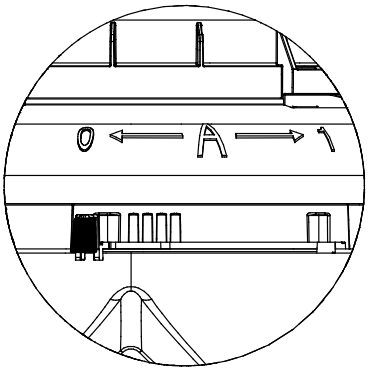

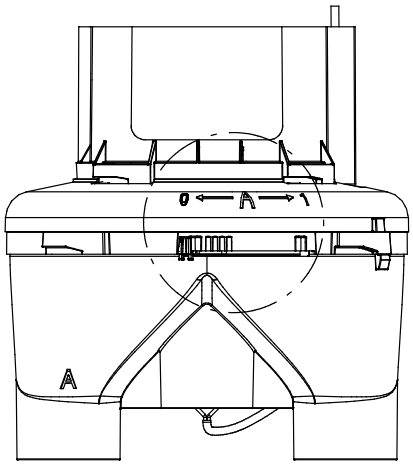

1 = Подача корма из А.

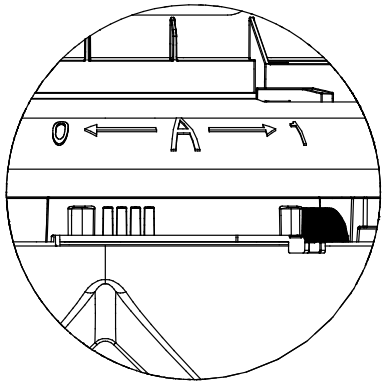

Рисунок 50.

0 = Нет подачи корма из В.

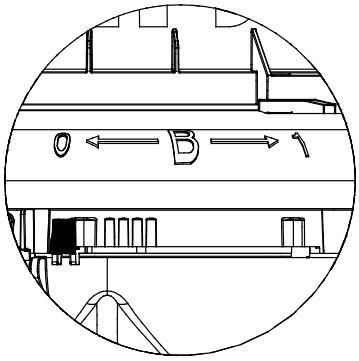

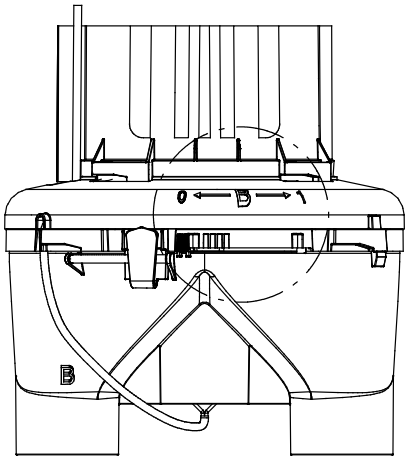

1 = Подача корма из В.

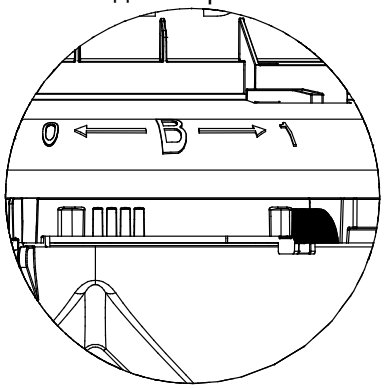

Рисунок 51.

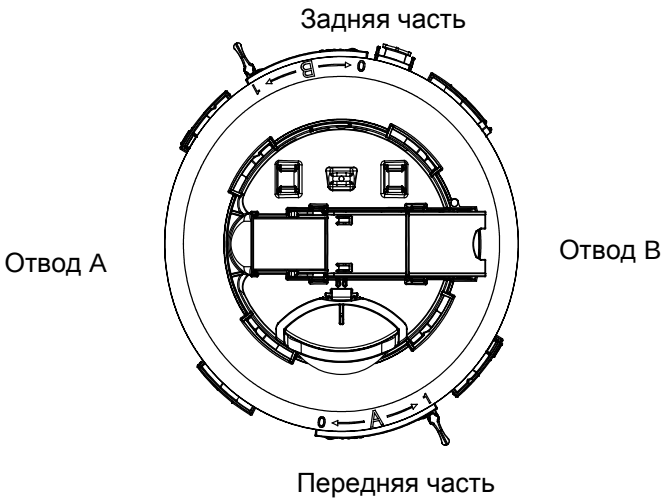

Рисунок 52.

Рисунок 53.

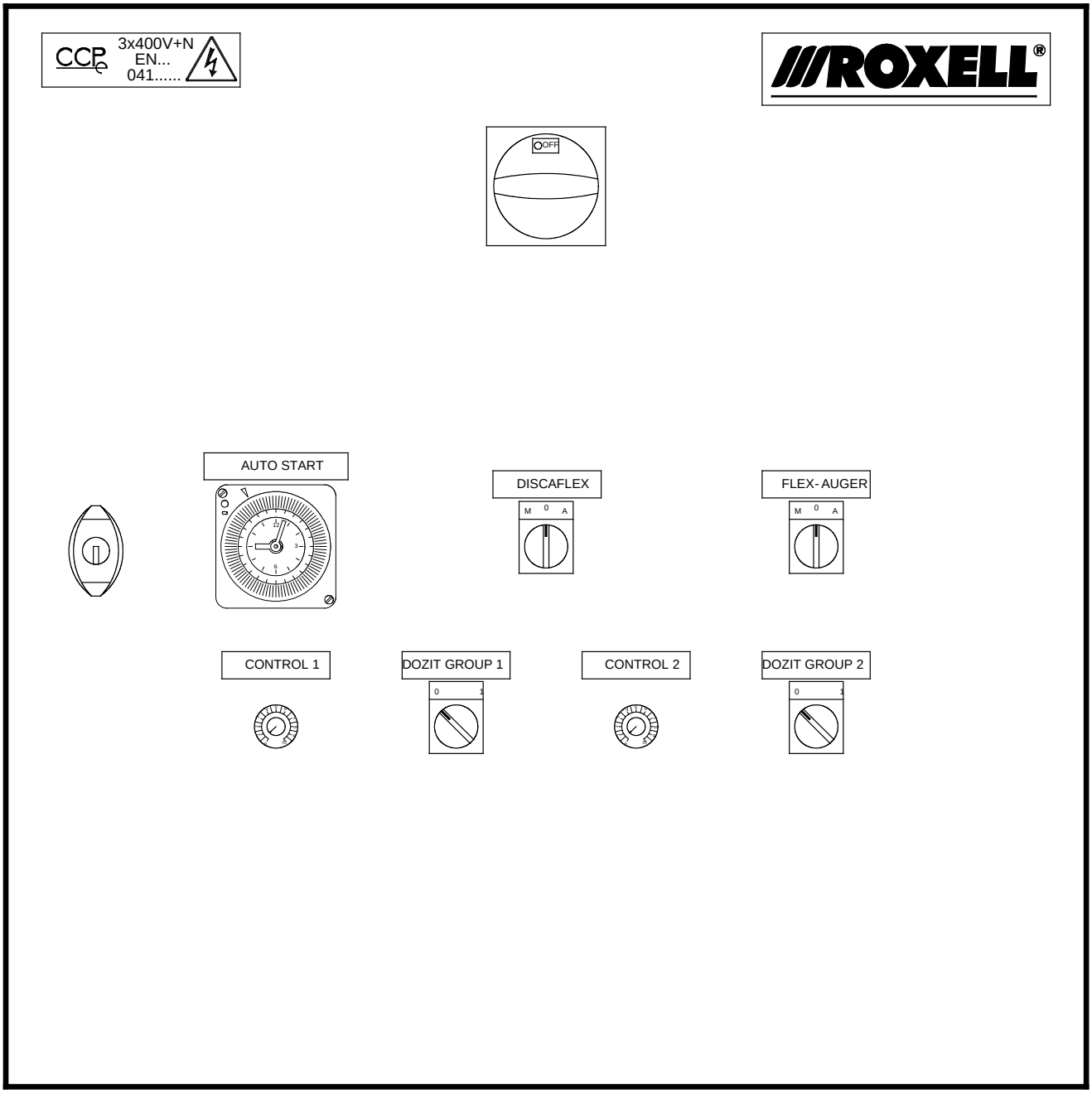

Рисунок 54.

ЭЛЕКТРИЧЕСТВО .... БУДЬТЕ ОСТОРОЖНЫ!

ПРЕДОСТАВЬТЕ ВЫПОЛНИТЬ ПОДКЛЮЧЕНИЕ К СИСТЕМЕ КВАЛИФИЦИРОВАННОМУ ЭЛЕКТРИКУ!

- Выполняйте подключение проводов системы с крайней осторожностью и вниманием.
- Всегда обеспечивайте надежное заземление.
- Проверьте все подключения перед включением.
- Всегда соблюдайте схемы электропроводки, содержащиеся в панели управления.
- Сравните уставки реле защиты мотора с данными на шильдике мотора
- Защиты мотора установлено производителем на минимальное значение. Отрегулируйте при необходимости.
- Если Вы не используете панель управления Roxell, не забудьте обеспечить необходимую защиты мотора
- Сравните информацию на табличке двигателя и подключение двигателя с местным напряжением:

ОПАСНО

Y	3x380V+N 3x415V+N	(IEC38- 3x400V+N)	△	3x220V 3x240V 3x200V	(IEC38- 3x230V)

МАКСИМАЛЬНАЯ ДЛИНА КАБЕЛЕЙ МОТОРОВ: СМОТРИТЕ СТР III-27

СИМВОЛЬНЫЕ ОБОЗНАЧЕНИЯ ЭЛЕКТРИЧЕСКИХ ДЕТАЛЕЙ

2/T1 4/T2 6/T3 N -Si1 1/L1 3/L2 5/L3 N — ГЛАВНЫЙ ПЕРЕКЛЮЧАТЕЛЬ	-Fu2 1 3 5 2 4 6 — ЗАЩИТНЫЙ АВТОМАТ
-Q1 1/L1 3/L2 5/L3 2/T1 4/T2 6/T3 13 14 21 22 — РЕЛЕ ТЕПЛОВОЙ ЗАЩИТЫ МОТОРА С ДОПОЛНИТЕЛЬНЫМИ КОНТАКТАМИ	U1 V1 W1 PE -M1 M 3~ 1.1kW MOTOR — ЭЛЕКТРОМОТОР
-R1 A1 A2 R1 3 4 2 — РЕЛЕ ЦЕПИ УПРАВЛЕНИЯ	1/L1 3/L2 5/L3 2/T1 4/T2 6/T3 -K1 -K1 /01 A1 A2 — КОНТАКТОР
-Tc1 1 2 Tc1 4 5 3 — ТАЙМЕР	-Pc1 3 4 Pc1 20 21 22 — СЧЕТЧИК С ПРЕДВАРИТЕЛЬНОЙ УСТАНОВКОЙ
H1 X1 X2 — СИГНАЛЬНАЯ ЛАМПА	-Ts1 A1 A2 — ПОСЛЕДОВАТЕЛЬНЫЙ ТАЙМЕР
Td1 /01 A1 A2 Td1 15 18 16 — РЕГУЛИРУЕМЫЙ ТАЙМЕР С ВЫБОРОМ РЕЖИМА	-S1 13 14 M 0 A 23 24 — ТРЕХПОЗИЦИОННЫЙ ПЕРЕКЛЮЧАТЕЛЬ С ШИЛЬДИКОМ M/0/A
-S1 13 14 0 1 — ДВУХПОЗИЦИОННЫЙ ПЕРЕКЛЮЧАТЕЛЬ С ШИЛЬДИКОМ 0/1	-S1 13 14 — КНОПКА
SAFETY SWITCH -X1 SSAF1 11 12 FA -X2 — ДАТЧИК УРОВНЯ ИЛИ АВАРИИ ДЛЯ FlexAuger, DiscaFlex…	MAX SENSOR -X1 L1 SMAXW1 1 3 4 BR BL -X2 L3 IN HOPPER UNDER WEIGHER — ДАТЧИК С НЗ КОНТАКТОМ (ПРИ ВКЛЮЧЕННОМ ЭЛ.ПИТАНИИ)
CONTROL PAN -X1 SX1 -X2 — КОНТРОЛЬНЫЙ ДАТЧИК ДЛЯ КОРМУШЕК KIXOO ИЛИ BOOZTER	MIN SENSOR -X1 L1 SMINW1 1 4 3 BR BL -X2 L3 IN HOPPER UNDER WEIGHER — ДАТЧИК С НО КОНТАКТОМ (ПРИ ВКЛЮЧЕННОМ ЭЛ.ПИТАНИИ)

ОБЩАЯ СХЕМА СОЕДИНЕНИЯ

ВНИМАНИЕ

ВЫ МОЖЕТЕ ПОДКЛЮЧИТЬ МАКСИМУМ 50 ДОЗАТОРОВ К 1 РЕГУЛИРУЕМОМУ БЛОКУ ПИТАНИЯ (10-24В)!

БЛОКИРОВКА DOZIT:

1. Мотор имеет внутреннюю защиту от перегрузки при блокировке.
2. Откройте Dozit, устраните причину блоккировки.
3. Сделайте перезапуск защиты выключением питания (**на 5 сек.**).

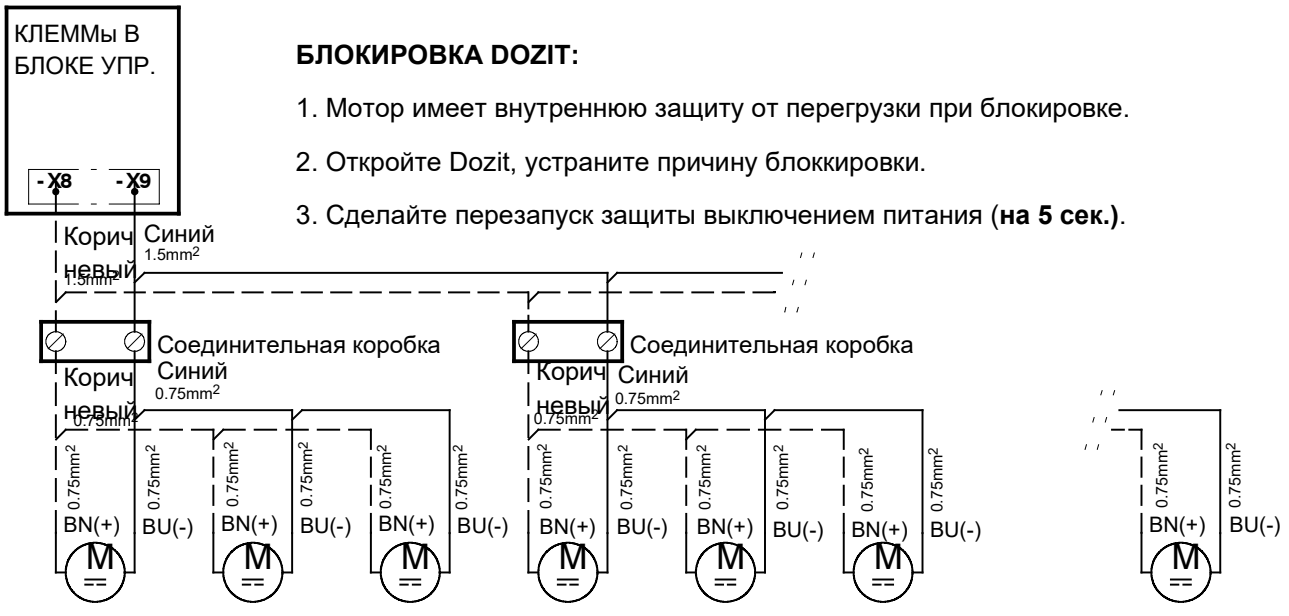

РИСУНОК 55.

ЗАЩИТА МОТОРА

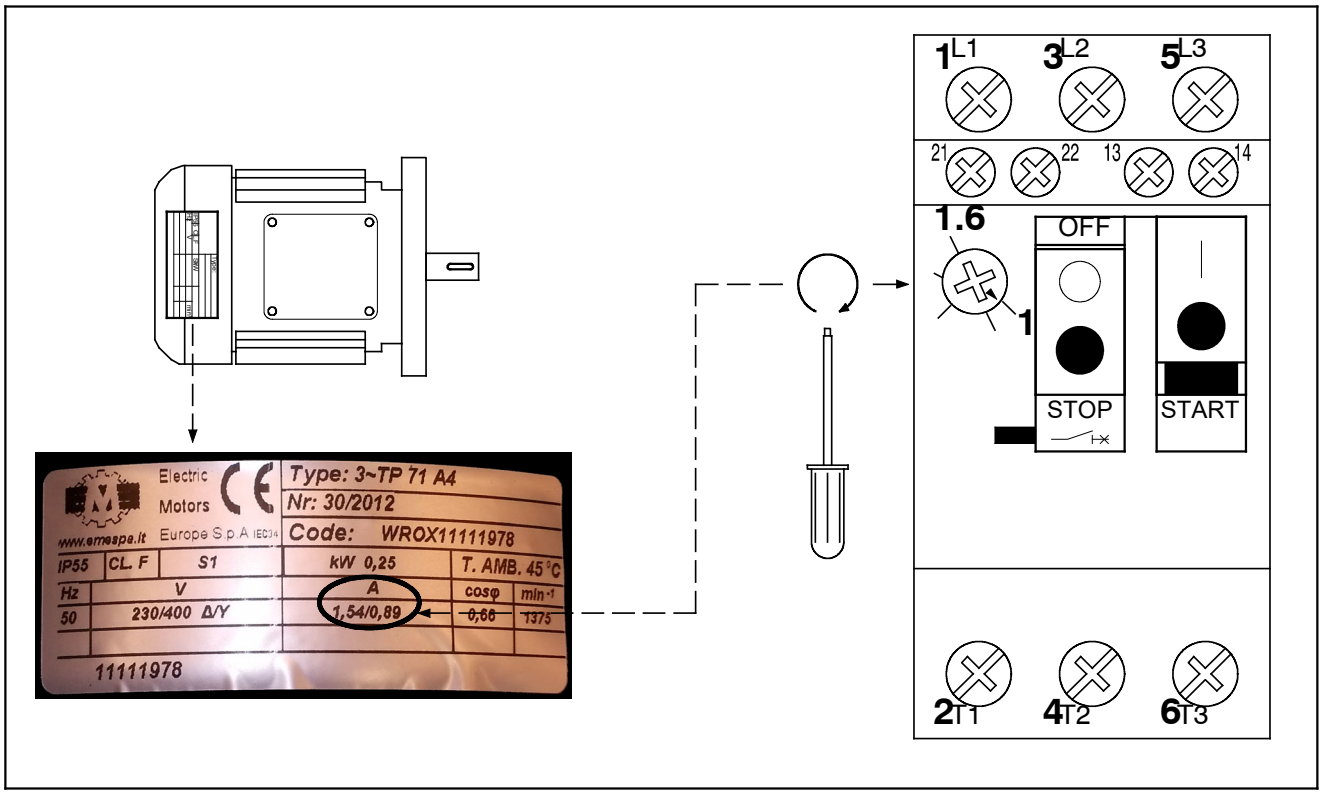

МАКСИМАЛЬНАЯ ДЛИНА КАБЕЛЕЙ МОТОРОВ

Методика расчёта:	IEC-HD 60364-5
Тип кабеля:	PVC – XLPE – Silicone
Размещение:	Открытый кабельный канал
Использованые детали:	Реле защиты мотора Schneider Electric GV2

Напоминаем, что вы должны следовать нормам, принятым в вашей стране

Motor Power (kW)	Net voltage	Protection	Max. cable length (m)	Wire gauge (mm²)
0.12	3x230V 50Hz	GV2ME04	0 - 442	1.5
			443 -736	2.5
			737 - 1179	4
	3x400V 50Hz	GV2ME03	0 - 1232	1.5
			1233 - 2053	2.5
			2054 - 3285	4
0.18	1x230V 50Hz	GV2ME07	0 - 110	1.5
			111 - 185	2.5
			186 - 297	4
	3x230V 50Hz	GV2ME06	0 - 174	1.5
			175 - 290	2.5
			291 - 464	4
	3x400V 50Hz	GV2ME05	0 - 492	1.5
			493 - 821	2.5
			822 - 1314	4
0.22	3x220V 60Hz 3x230V 60Hz	GV2ME06	0 - 167	1.5
			168 - 279	2.5
			280 - 446	4
	3x380V 60Hz 3x400V 60Hz	GV2ME05	0 - 471	1.5
			472 - 785	2.5
			786 - 1257	4
0.25	1x230V 50Hz	GV2ME07	0 - 110	1.5
			111 - 185	2.5
			186 - 297	4
	3x230V 50Hz	GV2ME06	0 - 174	1.5
			175 - 290	2.5
			291 - 464	4
	3x400V 50Hz	GV2ME05	0 - 492	1.5
			493 - 821	2.5
			822 - 1314	4
0.37	1x230V 50Hz	GV2ME08	0 - 69	1.5
			70 - 116	2.5
			117 - 185	4
	3x230V 50Hz	GV2ME07	0 - 111	1.5
			112 - 185	2.5
			186 - 297	4
	3x400V 50Hz	GV2ME06	0 - 308	1.5
			309 - 513	2.5
			514 - 821	4

Motor Power (kW)	Net voltage	Protection	Max. cable length (m)	Wire gauge (mm²)
0.45	3x220V 60Hz 3x230V 60Hz	GV2ME07	0 - 107	1.5
			108 - 178	2.5
			179 - 285	4
	3x380V 60Hz 3x400V 60Hz	GV2ME06	0 - 294	1.5
			295 - 491	2.5
			492 - 785	4
0.55	3x230V 50Hz	GV2ME08	0 - 69	1.5
			70 - 116	2.5
			117 - 185	4
	3x230V 50Hz	GV2ME07	0 - 111	1.5
			112 - 185	2.5
			186 - 297	4
	3x400V 50Hz	GV2ME07	0 - 197	1.5
			198 - 328	2.5
			329 - 525	4
	3x400V 50Hz	GV2ME06	0 - 308	1.5
			309 - 513	2.5
			514 - 821	4
0.75	1x230V 50Hz	GV2ME10	0 - 44	1.5
			45 - 73	2.5
			74 - 117	4
	3x230V 50Hz	GV2ME08	0 - 69	1.5
			70 - 116	2.5
			117 - 185	4
	3x400V 50Hz	GV2ME07	0 - 197	1.5
			198 - 328	2.5
			329 - 525	4
0.9	1x220V 60Hz 1x230V 60Hz	GV2ME14	0 - 26	1.5
			27 - 44	2.5
			45 - 71	4
	3x220V 60Hz 3x230V 60Hz	GV2ME10	0 - 42	1.5
			43 - 70	2.5
			71 - 113	4
	3x380V 60Hz 3x400V 60Hz	GV2ME08	0 - 117	1.5
			118 - 196	2.5
			197 - 314	4
1.1	3x230V 50Hz	GV2ME10	0 - 44	1.5
			45 - 73	2.5
			74 - 117	4
	3x400V 50Hz	GV2ME08	0 - 123	1.5
			124 - 205	2.5
			206 - 328	4
1.32	3x220V 60Hz 3x230V 60Hz	GV2ME14	0 - 26	1.5
			27 - 44	2.5
			45 - 71	4
	3x380V 60Hz 3x400V 60Hz	GV2ME08	0 - 117	1.5
			118 - 196	2.5
			197 - 314	4

Motor Power (kW)	Net voltage	Protection	Max. cable length (m)	Wire gauge (mm²)
1.5	1x230V 50Hz	GV2ME14	0 - 27	1.5
			28 - 46	2.5
			47 - 74	4
	3x230V 50Hz	GV2ME10	0 - 44	1.5
			45 - 73	2.5
			74 - 117	4
	3x400V 50Hz	GV2ME08	0 - 123	1.5
			124 - 205	2.5
			206 - 328	4
1.8	3x220V 60Hz 3x230V 60Hz	GV2ME14	0 - 26	1.5
			27 - 44	2.5
			45 - 71	4
	3x380V 60Hz 3x400V 60Hz	GV2ME10	0 - 74	1.5
			75 - 124	2.5
			125 - 199	4
2.2	3x230V 50Hz	GV2ME14	0 - 27	1.5
			28 - 46	2.5
			47 - 74	4
	3x400V 50Hz	GV2ME10	0 - 78	1.5
			79 - 130	2.5
			130 - 208	4
2.64	3x380V 60Hz 3x400V 60Hz	GV2ME14	0 - 47	1.5
			48 - 78	2.5
			79 - 125	4

На практике, если требуемая длина кабеля больше,чем приведенная в таблице, можно предпринять следующие действия

-Удвоить сечение заземляющего провода PE

-Увеличить сечение фазного И заземляющего проводов

-Установить устройство защитного отключения (УЗО)

ROXELL bvba - Industrielaan 13, 9990 Maldegem (Belgium)
Tel. +32 50 72 91 72 - info@roxell.com - www.roxell.com

ROXELL USA Inc. - 720 Industrial Park Road, Anderson MO 64831 (USA)
Tel. +1 417 845 6065 - info.usa@roxell.com - www.roxell.com

ROXELL Malaysia - No. 49, Jalan Permata 2/KS9, Taman Perindustrian Air Hitam, 41200 Klang, Selangor (Malaysia)
Tel. +60 3 3123 1767 - info.malaysia@roxell.com - www.roxell.com

ROXELL Россия - ООО «Рокселл» ОГРН 1157746055026
125167, Россия, город Москва, Ленинградский проспект, дом 37, корпус 9, помещение 653
Телефон: +7 495 983 30 15 - Адрес электронной почты: info.russia@roxell.com - www.roxell.com