04801999

048-3920

Discaflex™

Система транспортирования кормов для помещений сложной планировки

Руководство по сборке и эксплуатации

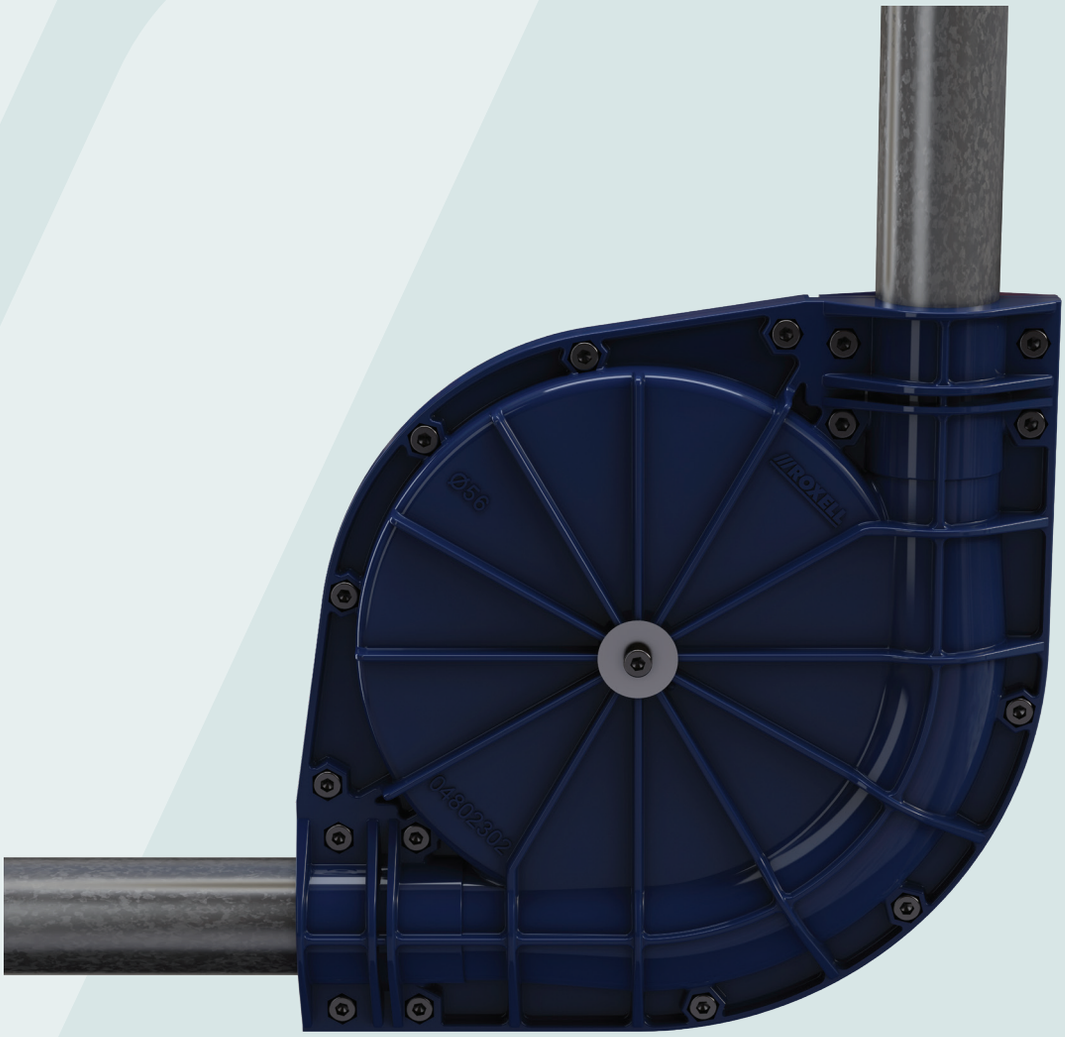

EAC

Перевод руководства по сборке и эксплуатации

ROXELL®

RU | РУССКИЙ

СОДЕРЖАНИЕ

DISCLAIMER
ОБЩАЯ ИНФОРМАЦИЯ

ЧАСТЬ I : ИНСТРУКЦИИ ДЛЯ ПОЛЬЗОВАТЕЛЯ

ОБЩИЕ ПРАВИЛА ТЕХНИКИ БЕЗОПАСНОСТИ I-3
ОБЩАЯ ТЕХНИЧЕСКАЯ ИНФОРМАЦИЯ I-4
РУКОВОДСТВО ДЛЯ ОПЕРАТОРА I-5
ИНСТРУКЦИИ ПО ОБСЛУЖИВАНИЮ. I-6
ПОИСК И УСТРАНЕНИЕ НЕИСПРАВНОСТЕЙ I-7
МОНТАЖНАЯ СХЕМА АВТОМАТИЧЕСКОГО ВЫПУСКНОГО ОТВЕРСТИЯ I-8

ЧАСТЬ II : КОМПОНЕНТЫ

ОБЩИЙ ПЛАН II-2
НОМЕРА КОМПОНЕНТОВ II-2
ДЕТАЛИ ПОДВЕСКИ II-3
ТЕЛЕСКОПИЧЕСКАЯ САМОТЕЧ.ТРУБА II-3
КРЫШКА ДЛЯ РРИЕМНОЙ ВОРОНКИ MULTIFLEX II-3
РЕГУЛ.ПРИЕМ.ВОРОНКА, НЕРЖ. СТАЛЬ, В СБОРЕ С 2 ОКНАМИ II-4
ВОРОНКА II-5
КМП ДЕТАЛЕЙ ДЛЯ ПОДВЕСКИ II-5
КОМПОНЕНТЫ КОНТУРА II-6
БЛОК УПР. DISCAFLEX II-6
ЗАГРУЗ.ВОРОНКА С РЕДУКТОРОМ 200 ОБ/МИН II-7
ПРИВОД БЕЗ ДВИГАТЕЛЯ II-9
ВЕРХНЯЯ ВОРОНКА РОЛИŮТИЛ.ЧЕРНЫЙ,15GРАД. II-11
ЗАGРУЗОЧНАЯ ВОРОНКА СЧЕТВЕРЕННАЯ II-11
ПРОМЕЖУТОЧНАЯ ПЛАСТИНА- ПЭ-ЧЕРНАЯ II-11
SENSORS - ДЕРЖАТЕЛЬ ДАТЧИКА/КМП СОЕДИНИТ.ДЕТАЛЕЙ II-12
КМП ПОДКЛЮЧЕНИЯ/ДЕРЖАТЕЛЯ ДАТЧИКА II-13
УРОВНЕВЫЙ ВЫКЛЮЧАТЕЛЬ ДЛЯ ВОРОНКИ II-13
УРОВ.ВЫКЛЮЧ.НА САМОТЕЧ.ТРУБЕ,ЗАДЕРЖ.ВКЛ II-14
УРОВНЕВ.ВЫКЛЮЧАТЕЛЬ НА САМОТЕЧНОЙ ТРУБЕ II-14
КМП ДАТЧИКОВ DISCAFLEX MFII II-15
РЕЛЕ УРОВНЯ ДЛЯ ТРУБЫ F 160 MM II-15
ПОВОРОТНОЕ КОЛЕСО- НЕЙЛОНОВОЕ II-16
КМП ДЕТАЛЕЙ ДЛЯ СБОРА ЩЕТКИ II-17
ВЫПУСК С ЗАПОРНЫМ КОЛЬЦОМ МОДЕЛЬ II-17
АВТОМАТИЧЕСКИЙ ВЫРУСК II-18

ЧАСТЬ III : ИНСТРУКЦИИ ПО УСТАНОВКЕ

ОБЩИЕ ПРАВИЛА ТЕХНИКИ БЕЗОПАСНОСТИ III-3
ОБЩИЙ ПЛАН III-4
НОМЕРА КОМПОНЕНТОВ III-4
СОВЕТЫ ПО УС ТАНОВКЕ III-5
ГРАФИК РАСЧЕТА МАКС. ДЛИНЫ ЦЕПИ III-5
ИНСТРУМЕНТЫ III-6

УСТАНОВКА ПРИВОДА III-7
ВОЗМОЖННЫЕ ВАРИАНТЫ УСТАНОВКИ ПРИВОДА III-8
УСТАНОВОЧНЫЕ РАЗМЕРЫ ПРИВОДА. III-9
УСТАНОВКА ЗАГРУЗОЧНОГО ПОДДОНА III-10
РАСПОЛОЖЕНИЕ ЛИНИИ ТРАНСПОРТИРОВКИ III-11
РАССТОЯНИЕ МЕЖДУ ТОЧКАМИ ПОДВЕСКИ III-11
УСТАНОВКА ПОДВЕСОК III-12
ОПОРА ДЛЯ ЗАГОНА ДЛЯ СВИНЕЙ III-13
ПОДВЕСКА В ПОМЕЩЕНИИ С ОТДЕЛЬНЫМИ ЗАГОНАМИ III-13
ПОДВЕСКА ЦЕПИ III-14
ВЫПОЛНЕНИЕ ОТВЕРСТИЙ ДЛЯ ОТВОДНЫХ ТРУБ III-14
УСТАНОВКА ТРУБ III-15
УСТАНОВКА ПОВОРОТНЫХ КОЛЕС III-15
УСТАНОВКА КОМПЛЕКТА ЩЕТОК (НЕОБЯЗАТЕЛЬНО) III-16
ПОДВЕСКА ПОВОРОТНОГО КОЛЕСА III-17
УСТАНОВКА ВЫПУСКНЫХ ОТВЕРСТИЙ III-18
УСТАНОВКА ЦЕПИ III-20
УСТАНОВКА ЗАГРУЗОЧНОГО ПОДДОНА В СБОРЕ III-23
СБОРКА СЧЕТВЕРЕННОГО ПОДДОНА III-24
УСТАНОВКА ОТВОДНЫХ ТРУБ III-25
РЕГУЛИРОВКА ТЕЛЕСКОПИЧЕСКОЙ ТРУБЫ III-26
ЗАДЕРЖКА ПО ВРЕМЕНИ III-27
УСТАНОВКА ДАТЧИКА НА РОВНОЙ ПОВЕРХНОСТИ III-27
УСТАНОВКА ДАТЧИКА НА ОТВОДНОЙ ТРУБЕ III-28
УСТАНОВКА ДАТЧИКА НА ТРУБЕ III-28
ЭЛЕКТРИЧЕСКОЕ ПОДКЛЮЧЕНИЕ ДАТЧИКА III-28
ВОЗМОЖННЫЕ ВАРИАНТЫ УСТАНОВКИ ПРИВОДА III-29
ПОДВЕСКА БЛОКА УПРАВЛЕНИЯ FLEX-AUGER III-29
УСТАНОВКА ЗАКРЫВАЮЩЕЙ ПАНЕЛИ НА ЗАГРУЗОЧНОМ ПОДДОНЕ III-30
ЗАПУСК СИСТЕМЫ DISCAFLEX. III-30
РЕГУЛИРОВКА ЗАГРУЗОЧНОГО ПОДДОНА III-31
УКОРОТИТЕ ЦЕПЬ III-32
ДЕЙСТВИЯ В СЛУЧАЕ СКОПЛЕНИЯ КОРМА В ЗАГРУЗОЧНОМ ПОДДОНЕ III-32
ДЕЙСТВИЯ НА СЛУЧАЙ ПЕРЕГРУЗКИ III-33
МОНТАЖНАЯ СХЕМА ПРИВОДА DISCAFLEX. III-34
ЭЛЕКТРИЧЕСТВО .... БУДЬТЕ ОСТОРОЖНЫ! III-34
СИМВОЛЬНЫЕ ОБОЗНАЧЕНИЯ ЭЛЕКТРИЧЕСКИХ ДЕТАЛЕЙ III-35
УСТАНОВКА НАБОРА ДАТЧИКОВ DISCAFLEX MFII (ДОПОЛНИТЕЛЬНО) III-36
УСТАНОВКА АВТОМАТИЧЕСКОГО ОТВОДА III-37
ДЕМОНТАЖ АВТОМАТИЧЕСКОГО ОТВОДА III-38
МОНТАЖНАЯ СХЕМА АВТОМАТИЧЕСКОГО ВЫПУСКНОГО ОТВЕРСТИЯ III-39
ЗАЩИТА МОТОРА III-40
МАКСИМАЛЬНАЯ ДЛИНА КАБЕЛЕЙ МОТОРОВ III-41

РАСЧЕТНЫЙ СРОК СЛУЖБЫ И ХРАНЕНИЕ ОБОРУДОВАНИЯ ROXELL.

Системы кормления для птицеводства и свиноводства производства Roxell имеют срок службы, в среднем, 15 лет. Это зависит от местных условий, таких как климат, размер фермы, условия хранения оборудования, проведенный монтаж, условия эксплуатации оборудования, своевременного проведения сервисных работ, чистящие средства, качество воды, качество кормов.

Срок службы отдельных частей, в зависимости от применения и функционального назначения, различен:

- компоненты пластиковой кормушки имеют срок службы от 15 до 20 лет,
- металлические части, такие как шнек, приемные поддоны и металлические трубы имеют срок службы от 15 до 20 лет,
- лебедки, шкивы и ролики для подвеса имеют срок службы 15 лет,
- пластиковые трубы имеют срок службы 15 лет,
- электрические и электронные компоненты, такие как моторы, переключатели, сенсоры и реле имеют срок службы 15 лет,
- ниппели и клапаны для системы поения имеют срок службы 10 лет,
- металлические тросы и пружины имеют срок службы 10 лет
- комплектующие, такие как резиновые соединения клапанов, фильтры, подшипники имеют срок службы от 2 до 5 лет

Срок службы, упомянутый выше, может отличаться и не отменяет срок гарантийного периода, как это указано в «Общих сроках и условиях продажи».

Все части оборудования при хранении должны быть защищены от погодных условий, так как это описано в Руководстве по сборке и эксплуатации в Общей информации, разделе 7 “Хранение”. Пластиковые компоненты могут храниться максимально в течении 1 года от даты отгрузки до даты монтажа оборудования. Металлические компоненты могут храниться максимально 2 месяца.

Электрическое и электронное оборудование должно храниться только в сухих закрытых помещениях при температуре не ниже +5 °C и не выше +50 °C, влажность воздуха <90%, без образования конденсата.

Остальное оборудование должно храниться только в сухих закрытых помещениях при температуре не ниже +0 °C и не выше +50 °C, влажность воздуха <90%, без образования конденсата.

Если оборудование не монтируется сразу после его поставки, то необходимо тщательно обеспечить его хранение в защищеном месте. Временное хранение оборудования должно быть организовано таким образом, чтобы в период хранения оборудование не подвергалось воздействию пыли, влаги, ультрафиолетового излучения и при оптимальном температурном режиме.

В случае нарушения правил хранения производитель не несёт ответственность за возникшие повреждения и оборудование не подпадает под гарантию.

DISCLAIMER; ОТКАЗОТОТВЕТСТВЕННОСТИ. Исходная официальная версия настоящего руководства опубликована компанией ROXELL bvba на английском языке. Компания Roxell не проверяет и не подтверждает последующие изменения, которые вносятся в настоящее руководство какими-либо третьими лицами. Данные изменения включают без ограничения перевод на другие языки и добавления или сокращения исходного содержимого. Компания Roxell не несет ответственность за какие-либо повреждения, травмы, претензии по гарантийным обязательствам либо иные претензии, связанные с подобными изменениями, в той мере, насколько подобные изменения приводят к искажению содержания официальной англоязычной версии настоящего руководства, опубликованной компанией Roxell. Чтобы получить новейшие сведения по установке и эксплуатации данного изделия, обратитесь в центр обслуживания клиентов и/или отдел технической поддержки компании Roxell. В случае обнаружения неточностей в содержании настоящего руководства, незамедлительно сообщите об этом в компанию Roxell в письменной форме по адресу: ROXELL bvba - Industrielaan 13, 9990 Maldegem - Belgium

Общая информация

ВАЖНО: Пользователь, ответственное лицо и рабочий персонал должны прочесть настоящие инструкции и понять их.

Соблюдать правовые нормы и соответствующие правила

Это относится, помимо прочего, и к европейским регламентам и директивам, перенесенным во внутреннее законодательство страны и законы, и правилам техники безопасности, применяемым в стране пользователя.

Во время сборки, эксплуатации и обслуживания установки необходимо соблюдать соответствующие правовые нормы и технические правила.

Использование по назначению

Установка разработана исключительно для интенсивной эксплуатации в животноводстве и построена в соответствии с применимыми правилами высокого качества изготовления. Поэтому избыточная нагрузка на продукт запрещается. Использование в других целях считается применением не по назначению. В этом случае производитель не несет ответственности за возможные повреждения. Вся ответственность возлагается на плечи пользователя.

Использоваие не по назначению

За любое использование не по назначению, описанному в соответствующем , ответственность несет конечный пользователь.

Обязательства

Гарантия (в т.ч. расширенная гарантия), не действует, если имело место любое из перечисленных ниже обстоятельств: невыполнение приемочного контроля Изделий, неправильное обращение, транспортировка, модификация или ремонт, авария, использование не по назначению или ненадлежащая эксплуатация; неправильная сборка, монтаж, подключение или техническое обслуживание (с учетом актуальных руководств компании Roxell по сборке, монтажу, подключению и техническому обслуживанию); форс-мажор; неосторожность, отсутствие надлежащего надзора или обслуживания со стороны Заказчика; естественный износ; использование моющих и дезинфицирующих средств, не разрешенных актуальными руководствами компании Roxell по эксплуатации и техническому обслуживанию; использование моющих и дезинфицирующих средств с нарушением инструкций, полученных от поставщиков; или использование Изделий во взрывоопасной среде.

Гарантия (в т.ч. расширенная гарантия) не действует в случае, если причиной возникновения дефекта являются материалы или вспомогательные принадлежности, поставляемые Заказчиком, или оказанные им услуги, либо вмешательство какого-либо лица или организации, не имеющих необходимых полномочий или квалификации для проведения таких вмешательств. Кроме того, Гарантия (в т.ч. расширенная гарантия) действует только в том случае, если Изделия используются в животноводческих помещениях и если все части или компоненты Изделий поставлены компанией Roxell.

Компания Roxell не несет ответственности за любые убытки, возникшие по причине неправильной эксплуатации, сборки, монтажа, подключения или технического обслуживания Изделий. В связи с этим Заказчик прямо признает, что (i) любая эксплуатация, сборка, установка, подключение или техническое обслуживание должны осуществляться в соответствии с актуальными руководствами компании Roxell по эксплуатации, сборке, установке, подключению или техническому обслуживанию и (ii) электроустановки, к которым подключаются Изделия, должны изготавливаться в соответствии с применимым местным законодательством об электроустановках. Кроме того, Изделия должны проходить механические и электрические испытания, проводимые в соответствии с современными методиками и применимым местным законодательством.

Квалификация персонала

Пользователь

Человек, пользующийся продукцией или управляющий ею, должен уметь читать инструкции по эксплуатации и полностью их понимать. Он должен обладать знаниями о работе и устройстве установки и иметь соответствующий допуск страны эксплуатации.

Технически квалифицированный сотрудник:

Эксперт, способный собрать и обслуживать установку **(механически/электрически)**, устранять неисправности. Имея техническое образование и опыт, обладает достаточными знаниями для оценки действий, прогнозирования потенциальных опасностей и исправления опасных ситуаций.

Хранение

Разобранные детали следует хранить в помещении или в месте, защищенном от влаги.

Транспортировка

Транспортировку компонентов оборудования осуществлять вилочным погрузчиком с учетом местных условий и норм и правил.

К управлению вилочным погрузчиком допускается водитель, обладающей необходимой квалификацией. Во время подъемных работ необходимо постоянно контролировать центр тяжести груза. Во время подъемных работ необходимо постоянно контролировать центр тяжести груза.

Демонтаж

Вывод установки и ее компонентов из эксплуатации выполняется в соответствии с действующим на тот момент природоохранным законодательством страны или местными законами. Все рабочие изделия и запасные части должны храниться и утилизироваться в соответствии с природоохранными нормами.

Информация о природоохранном законодательстве для клиентов в Европейском союзе

Европейское законодательство требует маркировки оборудования этим символом на продукте или упаковке, не подлежащей утилизации с несортируемыми домашними отходами. Этот символ указывает, что отходы электрического и электронного оборудования (WEEE) не могут быть утилизированы с обычными бытовыми отходами. Мы настоятельно рекомендуем доставить ваш продукт в официальный пункт сбора, чтобы эксперт мог удалить ненужное электрическое и электронное оборудование. Изучите местное законодательстве о раздельном сборе электрического и электронного оборудования. Соблюдайте местные правила и не утилизируйте продукт вместе с бытовыми отходами.

Информация об устранении отходов — электрические и электронные материалы для компаний

1 В Европейском союзе

Если вы использовали продукт в коммерческих целях и хотите его утилизировать, обратитесь в компанию Roxell за информацией о возврате продукта. Возможно, вам придется оплатить утилизационный сбор за возврат и переработку. Небольшие продукты (и небольшие партии продуктов) могут быть переданы местным агентствам по сбору.

2 В других странах за пределами Европейского союза

Если вы хотите утилизировать данный продукт, обратитесь к местным властям за информацией о порядке утилизации.

Уровень шумности

Уровень шумности установки во время работы не превышает 70 Дб (A).

LOTOTO = Блокировка - Опломбирование - Проверка

Каждый сотрудник должен иметь маркировочные этикетки; удаление маркировочных этикеток другими сотрудниками запрещено. Проинформируйте всех ответственных о выполнении соответствующих работ.

1 Блокировка

- Найдите все источники электрической, гидравлический, пневматической энергии.
- Выключите их.
- Остановите работу соответствующих установки или процесса и заблокируйте их от повторного использования. Вы можете сделать это, установив навесной замок или другой блокирующий механизм (Lock Out).

2 Маркировка

Прикрепите знак, ярлык или наклейку к навесному замку или блокировочному механизму для информирования других лиц о характере и предполагаемой продолжительности работ (опломбирование).

3 Проверка

- Проверьте, выключены ли источники энергии.
- Снимите оставшееся напряжение.
- Убедитесь, что установка или процесс действительно являются безопасными (проверка).

Пользуйтесь средствами индивидуальной защиты

При проведении работ обязательно пользоваться личным защитным оборудованием (перчатки, пылезащитные маски и т..д.).

Требования к освещенности

- **Минимальная освещенность во время эксплуатации, технического обслуживания и монтажа должна быть 200 лк.**
- **На случай отказа электропитания оборудование должно комплектоваться переносным аварийным светильником.**

Электрооборудование, панели управления, компоненты, блоки привода

- В месте установки панелей управления необходимо **не менее 70 см** свободного пространства.
- **Не открывайте панели управления.** Ключ от панели управления должен находиться у ответственного лица.
- Необходимо принять все необходимые меры по защите панелей управления от **мышей, крыс, хищных животных**
- В случае повреждения (выхода из строя) электрооборудования, панели управления или блока привода необходимо **незамедлительно** остановить систему!
- **Запрещается** распылять воду или другие жидкости на электрооборудование, панели управления, компоненты и блоки привода!
- **Запрещается** накрывать материалом электрооборудование, панели управления, компоненты и блоки привода.

Информация об остаточных рисках - используются предупредительные знаки

Существуют три уровня опасности, на которые указывают сигнальные слова:

*** ОПАСНО**

*** ОСТОРОЖНО**

*** ВНИМАНИЕ**

Здесь перечислены причины и источники грозящих опасностей, а также последствия несоблюдения предупреждений!

Символ	Значение
	ОПАСНО указывает на грозящую опасность, которая может привести к серьезному или даже фатальному несчастному случаю, если не принять мер предосторожности.
	ОСТОРОЖНО указывает на грозящую опасность, которая может привести к серьезному несчастному случаю или повреждению продукта, если не принять мер предосторожности.
	ВНИМАНИЕ указывает на опасные ситуации, которые могут привести к небольшому вреду для здоровья или материальным повреждениям, если не принять мер предосторожности.
	Данный символ указывает на дополнительную информацию.
	Разрешено
	Не разрешено
	Этот символ будет использован для привлечения Вашего внимания к материалам, которые имеют огромное значение для Вашей безопасности. **Он обозначает: внимание – следуйте правилам техники. Отключите электропитание – перечитайте правила техники. Вкратце: будьте осторожны. Игнорирование этих инструкций может привести к получению серьёзных травм или даже гибели.**

ЧАСТЬ I

ИНСТРУКЦИИ ДЛЯ ПОЛЬЗОВАТЕЛЯ

ОБЩИЕ ПРАВИЛА ТЕХНИКИ БЕЗОПАСНОСТИ

Discaflex Nr. 048

Transportsysteem voor droogvoeder bij complexe stallen

ВАЖНО

ВНИМАТЕЛЬНО ПРОЧТИТЕ НИЖЕПРИВЕДЕННЫЕ ИНСТРУКЦИИ ПЕРЕД НАЧАЛОМ ЭКСПЛУАТАЦИИ СИСТЕМЫ

1. При проведении работ обязательно пользоваться личным защитным оборудованием (перчатки, пылезащитные маски).
2. Перед проведением работ по **ремонту или обслуживанию обязательно отключите** системы кормления и транспортировки от **электропитания.**
3. Система транспортировки discaflex **запускается автоматически. запрещается** прикасаться **руками** к **опасным участкам** (загрузочным поддонам для корма, приводам или отверстиям отводов) до **полного отключения** системы транспортировки. необходимо **исключить возможность включения** системы без ведома оператора.
4. **остронним лицам категорически запрещено** входить в помещение без сопровождения уполномоченного работника.
5. Если цепь заклинивает: **немедленно отключите** систему. Внимательно прочтите руководство по устанению неисправностей в части i и точно следуйте инструкциям. при необходимости обратитесь к уполномоченному **монтажнику** компании roxell.
6. Регулярно проверяйте **переходники поворотного колеса и труб**. Затягивайте их по мере необходимости.

*Этот символ будет использован для привлечения Вашего внимания к материалам, которые имеют **ОГРОМНОЕ ЗНАЧЕНИЕ** для Вашей **БЕЗОПАСНОСТИ**. Он обозначает: **ВНИМАНИЕ** – следуйте правилам техники безопасности: отключите электропитание – перечитайте правила техники безопасности. Вкратце: **БУДЬТЕ ОСТОРОЖНЫ.** ИГНОРИРОВАНИЕ этих инструкций может привести к получению СЕРЬЕЗНЫХ ТРАВМ или даже ГИБЕЛИ.*

ОБЩАЯ ТЕХНИЧЕСКАЯ ИНФОРМАЦИЯ

DISCAFLEX	MODEL 55 - METAL МЕТАЛЛИЧЕСКИЙ
Max . kg/ (50 Hz)	1100 (Sv ув= 0.65 kg/dm^3)
Max . kg/ (60 Hz)	1200 (Sv ув= 0.65 kg/dm^3)
Max. g/m	900 (Sv ув= 0.65 kg/dm^3)
MAX __(m)	См. график
	См. график
* kW 3 - 50Hz	1.5 (2 HP)
* kW 3 - 60Hz	1.8
* kW 1 - 50 Hz	1.5
* kW 1 - 60Hz	1.8
Скоростьm/min-50 Hz	29
Скорость m/min-60 Hz	35
MAX Ø mm	7
B mm A	A = 56 B = 1,25
mm	53,5
Mm	3000 6000
R X mm	R = 140 X = 350
mm	41
mm P	70
MAX % mm	75

РУКОВОДСТВО ДЛЯ ОПЕРАТОРА

Если Discaflex функционирует на основе положения регулятора уровня, расположенного в последнем загоне, убедитесь в том, что в этом загоне всегда находится достаточное количество животных. * **СОВЕТ**: установите регулятор уровня в минимальное значение.

Если Discaflex начинает работу с двух бункеров для корма, используйте один из них. Не используйте одновременно оба бункера.

Вы можете использовать Discaflex для большинства имеющихся в настоящее время в продаже кормов. Использование других кормовых смесей может затруднить работу Discaflex. Корма, смешанные с кукурузными листьями, могут нарушить работу системы. Для получения консультации об использовании других кормов обратитесь в компанию Roxell.

ОПРЕДЕЛИТЕ ИДЕАЛЬНУЮ СТЕПЕНЬ НАПОЛНЕНИЯ

Степень наполнения может изменяться в зависимости от типа корма. Отрегулируйте емкость таким образом, чтобы диски стали видны.

Загрузочный поддон имеет отличающиеся друг от друга регулировки для комбикорма и гранул.

НЕ ДОПУСКАЙТЕ загрузки слишком большого количества корма в контур или его повторного наполнения.

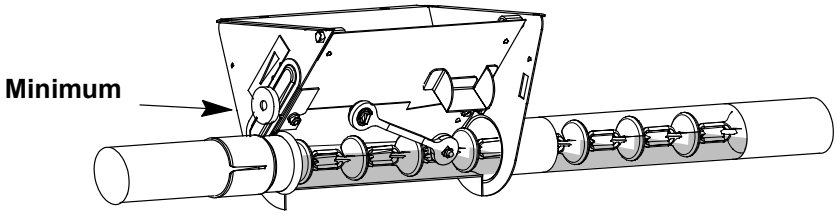

РИСУНОК 1.

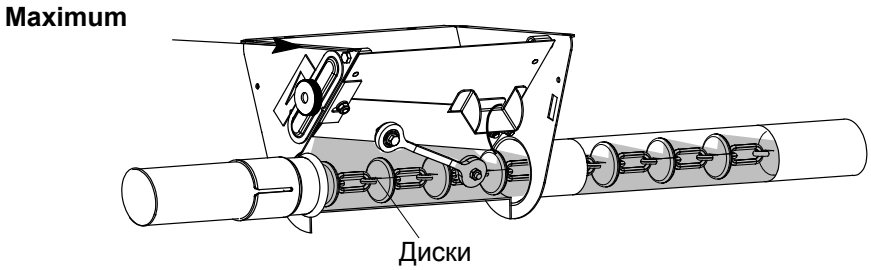

РИСУНОК 2.

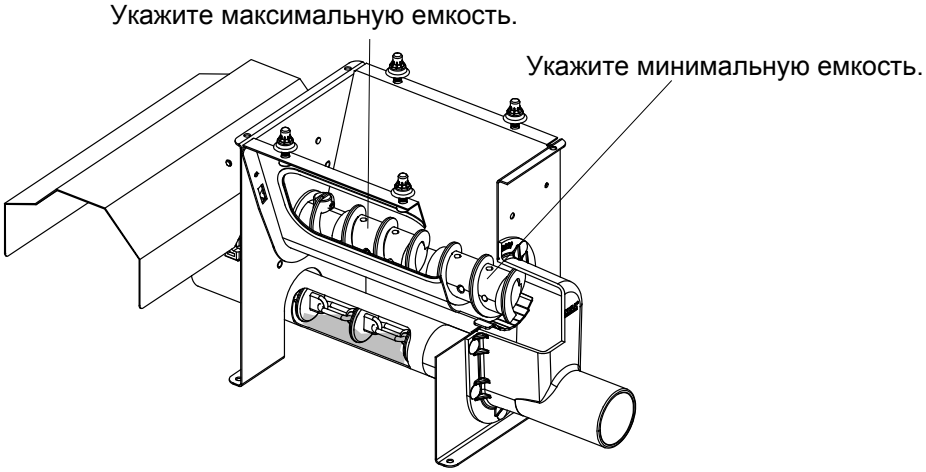

Отрегулируйте емкость таким образом, чтобы диски стали видны.

РИСУНОК 3.

ИНСТРУКЦИИ ПО ОБСЛУЖИВАНИЮ

ОПАСНО	**Выключите главный переключатель в первую очередь. Используйте средства индивидуальной защиты.**	Один раз в квартал	Один раз за полгода	Ежегодное обслужива-ние
ОПЕРАЦИИ, ОБОЗНАЧЕННЫЕ СЕРЫМ ФОНОМ, ДОЛЖНЫ ВЫПОЛНЯТЬСЯ ТЕХНИЧЕСКИ ПОДГОТОВЛЕННЫМ ЛИЦОМ.				
1. Блок питания				
- Удалите пыль из вентилятора				X
- Убедитесь в отсутствии возможных повреждений на электропроводке.				X
2. ЦЕПЬ				
- Снимите крышку. При необходимости удалите остатки корма.		X		
- Проверьте натяжение цепи. Натяжной шкив привода должен находиться приблизительно в центральном положении. При необходимости произведите настройку, удалив одно или более звеньев.			X	
- Снимите крышку с поворотных колес. При необходимости удалите остатки корма.		X		
3. Привод				
- Очистите картер редуктора.				X
4. Подвеска				
- Проверьте подвеску труб и двигателей		X		
5. Датчики / выключатели				
- Проверьте работу предохранительного выключателя			X	
- Проверьте электропроводку				X

ОБЩАЯ ИНФОРМАЦИЯ

Не применяйте агрессивные чистящие средства для чистки системы.

Старайтесь не пользоваться водой. Если необходимо использовать шланг или моечный пистолет, работающий под высоким давлением, убедитесь в том, что вода не попадет в дозаторы и выходные оголовки. Также следует укрыть все электрические компоненты. В любом случае, перед повторным запуском установки дайте ей как следует просохнуть.

ПОИСК И УСТРАНЕНИЕ НЕИСПРАВНОСТЕЙ

ОПАСНО

Выключите главный переключатель в первую очередь.
Используйте средства индивидуальной защиты.

ОПЕРАЦИИ, ОБОЗНАЧЕННЫЕ СЕРЫМ ФОНОМ, ДОЛЖНЫ ВЫПОЛНЯТЬСЯ ТЕХНИЧЕСКИ ПОДГОТОВЛЕННЫМ ЛИЦОМ.

ПРОБЛЕМА	ПРИЧИНА	РЕКОМЕНДУЕМЫЕ ДЕЙСТВИЯ
1. Работа невозможна.	Нет электропитания.	Проверьте главный выключатель и/или предохранители и/или ток в электросети.
2. Не работает связь бункера Flex-Auger и Discaflex.	Кнопка включения системы находится в положении OFF («ВЫКЛ.»).	Установите переключатель в соответствующее положение.
	Активирован аварийный выключатель Flex-Auger.	**Сначала отключите питание.** Отключите аварийный выключатель и выясните причину блокировки.
	Реле тепловой защиты отключает шнек. (без перегрузки или блокировки).	Проверьте предохранители. Проверьте настройки термозащиты. Перезагрузите систему термозащиты и проверьте ее работоспособность.
3. Не работает контур Discaflex.	Неверное программирование таймера.	Проверьте настройки программирования таймера.
	Активирован аварийный выключатель Discaflex (салазки сдвинуты вправо). - Двигатель работает в обратном направлении.	- Обеспечьте правильное подключение двигателя.
	Активирован аварийный выключатель Discaflex (салазки сдвинуты влево). - Слишком длинная цепь (цепь растянута). - Затруднение движения цепи (блокировка). - Слишком много корма в трубах (перегрузка).	- Удалите одно или более звеньев. - Проверьте загрузочный поддон и удалите из него все объекты. - Полностью удалите корм из отводов труб (откройте все отводы, остановите Flex-Auger, дайте системе Discaflex поработать некоторое время). Отрегулируйте емкость транспортера, установив значение менее 1000 кг/ч (= до тех пор, пока не станут видны несущие).
	Активирован концевой выключатель и (или) датчик.	Проверьте работоспособность концевого выключателя и(или) датчика.
	Реле тепловой защиты отключает Discaflex. (без перегрузки или блокировки).	Проверьте предохранители. Проверьте настройки термозащиты. Перезагрузите систему термозащиты и проверьте ее работоспособность. Проверьте работоспособность аварийного выключателя Discaflex.
	Прозрачная крышка не установлена или установлена неправильно.	Установите крышку правильно, т. е. так, чтобы она активировала электромагнитный переключатель.
	Ослабла цепь на звездочке.	Повторно установите цепь на звездочке.
4. Непостоянная скорость работы цепи.	a. При использовании системы в первый раз.	Это не является поломкой; все придет в норму после некоторого времени использования.
	b. Цепь установлена в неправильном направлении.	Проверьте весь контур. Установите цепь в правильном направлении.
	c. Линия неправильно подвешена (ослабленная или неэффективная подвеска).	Повторно выровняйте контур. Проверьте все точки подвески и отрегулируйте там, где это необходимо.
	d. Поворотные колеса заблокированы.	Снимите крышки и почистите поворотные колеса.

ОТКЛЮЧИТЕ ГЛАВНЫЙ ВЫКЛЮЧАТЕЛЬ НА ЦЕНТРАЛЬНОЙ ПАНЕЛИ УПРАВЛЕНИЯ ПЕРЕД НАЧАЛОМ ВЫПОЛНЕНИЯ ПРОВЕРОК ВРУЧНУЮ ИЛИ РЕМОНТА ЦЕПЕЙ И БЛОКА ПИТАНИЯ!

*** ПРИ БЛОКИРОВАНИИ ЦЕПИ, ВЫПОЛНИТЕ СЛЕДУЮЩИЕ ДЕЙСТВИЯ:**

1. Установите главный переключатель 1 в положение Off («Выкл.»).
2. Точно определите место блокировки: открывайте одно поворотное колесо за другим, пока не обнаружите место смещения цепи.
3. Найдите причину и устраните ее (см. выше).
4. При необходимости повторно активируйте термозащиту контура.
5. Активируйте аварийный выключатель, расположенный в приводе.
6. Установите прозрачную крышку на привод.
7. Нажмите главный выключатель. Система готова к новому циклу.

МОНТАЖНАЯ СХЕМА АВТОМАТИЧЕСКОГО ВЫПУСКНОГО ОТВЕРСТИЯ

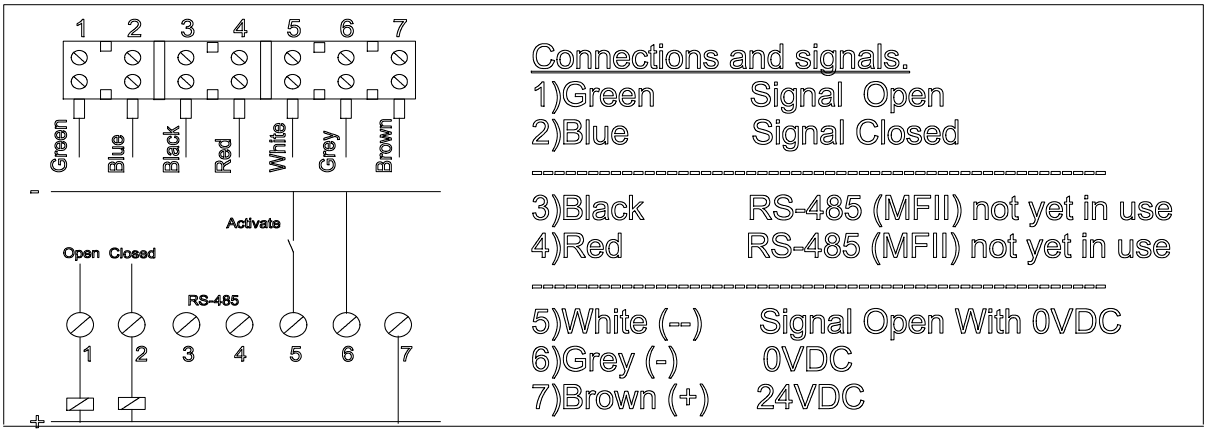

Сигнал ОТКРЫТО/ЗАКРЫТО поступает от цифрового входа или реле.

Оба сигнала (ОТКРЫТО и ЗАКРЫТО), поступающие от автоматической капельницы, можно подключить к реле 24 В постоянного тока.

В приложении MFII можно напрямую подключить обратную связь к устройству IDM (контроллеру базы данных).

Сигналы светодиодных индикаторов

24 В постоянного тока+Закрыто Синий

Двигатель ОТКРЫТО Синий, мигает

Аварийный сигнал двигателя Красный

Калибровка двигателя Зеленый

При блокировке двигателя индикатор загорается красным

Снимите отвод.

Извлеките застрявший корм.

Отключите подачу постоянного тока 24 В.

Включите подачу постоянного тока 24 В.

Автоматически начнется калибровка.

Индикатор загорится синим.

Технические характеристики	
Напряжение	24 VDC± 20%
Сила тока при работе двигателя в режиме ожидания	20 mA
Сила тока при работе двигателя во время открытия/закрытия	150 mA
Сила тока при работе двигателя в аварийном режиме	400 mA
Выходной сигнал реле 24 В постоянного тока	100 mA
Максимальная длина кабеля	200 M
Максимальная длина кабеля	0.5mm^2 max.100 M
Максимальная длина кабеля	0.75mm^2 max. 200 M
Примечание. После прерывания напряжения в положении ОТКРЫТО в течение 15 секунд двигатель не запрашивает подводимый ток, поэтому сохраняется положение ОТКРЫТО (15.секунд)	

АВТОМАТИЧЕСКОЕ ВЫПУСКНОЕ ОТВЕРСТИЕ РАБОТАЕТ АВТОМАТИЧЕСКИ. ЗАПРЕЩАЕТСЯ ПРИКАСАТЬСЯ РУКАМИ К ВЫПУСКНОМУ ОТВЕРСТИЮ ИЛИ ОТВЕРСТИЮ ДЛЯ КАПЕЛЬНИЦЫ ДО ПОЛНОГО ОТКЛЮЧЕНИЯ ЭЛЕКТРОПИТАНИЯ.

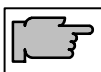

ВНИМАНИЕ! Необходимо проконсультироваться в компании Roxell, если предполагается использовать следующие виды корма: ССМ (смесь из кукурузных початков). Корм в смеси с ССМ. Соя. Соевая масса. Влажный корм.

В случае отсутствия явного разрешения, любые гарантии являются недействительными и претензии не принимаются.

Рекомендуется обратиться в компанию Roxell в случае использования абразивных кормов, например корма для несушек и т. д.

ЧАСТЬ II

КОМПОНЕНТЫ

По безвредному для окружающей среды проектированию

Моторы соответствуют законодательству о Евродизайне.

Общение

При обращении по поводу деталей или запасных частей указывайте соответствующий номер детали (не название).

ОБЩИЙ ПЛАН
НОМЕРА КОМПОНЕНТОВ

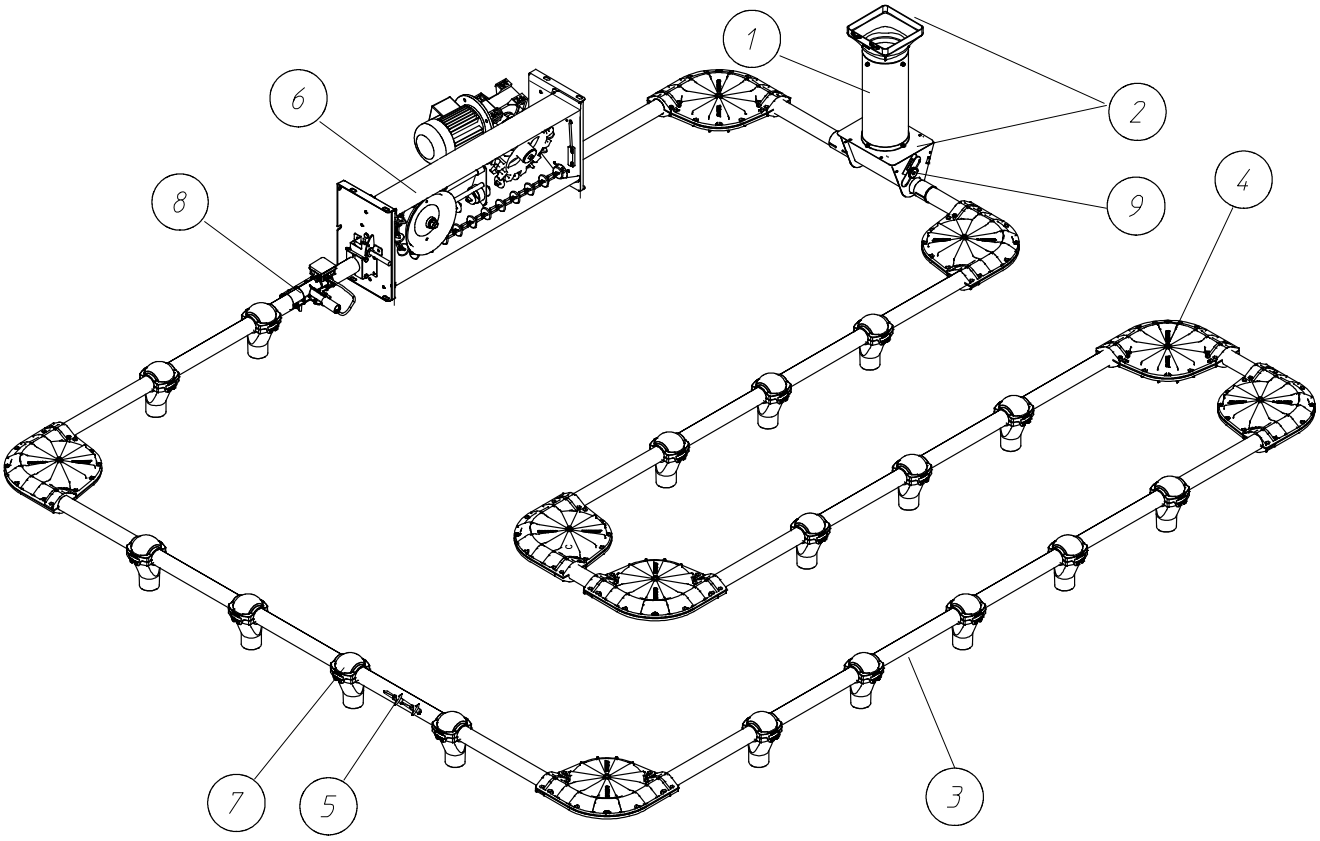

код	название	номер
1	ТРУБА НАКОПИТЕЛЯ	04801973
2	ВПУСКН. ДЕТ.DISCAFLEX НА360ГРАД.НЕРЖ.СТ	04801924
3	ТРУБА МЕТАЛЛИЧ Ф 56 ММ ДЛИНОЙ 5800 ММ	04801668
	ТРУБА МЕТАЛЛИЧ Ф 56 ММ ДЛИНОЙ 3000 ММ	04801650
	ТРУБА Ф56ММХ1.25 НЕРЖ.СТ., ДЛ.=3000 ММ	04801858
4	ПОВОРОТНОЕ КОЛЕСО- НЕЙЛОНОВОЕ	04802302
5	КОМПЛЕКТ ЦЕПИ Ф 41 ММ	04801643
6	ПРИВОД БЕЗ ДВИГАТЕЛЯ	_
7	ВЫХОДНОЙ ОГОЛОВОК С ЗАТВОРНЫМ КЛАПАНОМ	_
8	КМП ПОДКЛЮЧЕНИЯ/ДЕРЖАТЕЛЯ ДАТЧИКА	04801544
9	ПРИЕМ.ВОР., НЕРЖ. СТ, В СБОРЕ С 2 ОКНАМИ	04802972

ДЕТАЛИ ПОДВЕСКИ

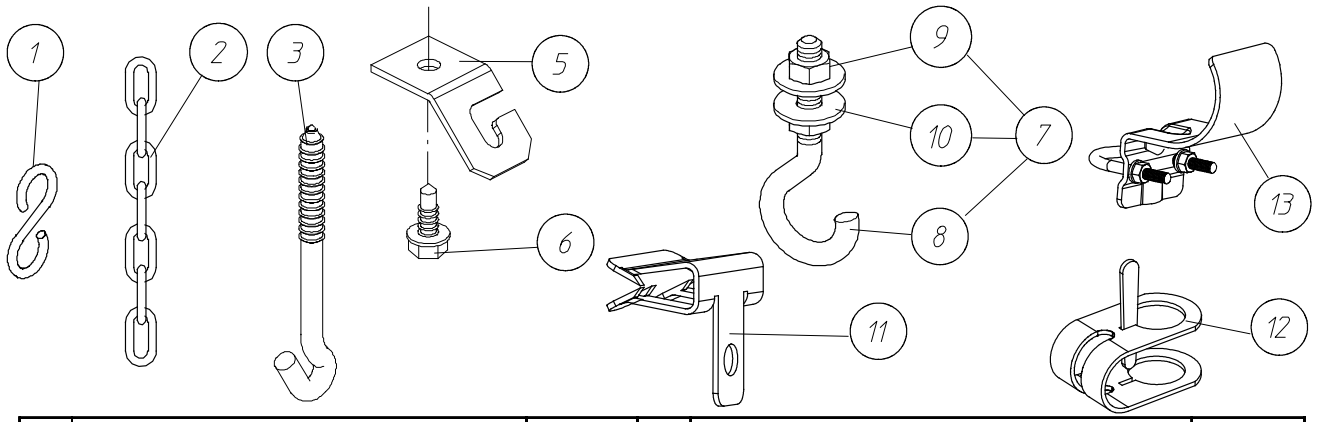

код	название	номер	код	название	номер
1	"S"-КРЮК	05000013	6	ВИНТ-САМОРЕЗ 6,3 X 25	00103077
	КРЮК "S"- Ф 5- НЕРЖ.СТ.	15008709	7	ПОДВЕСНОЙ КРЮК М 6 X 60	05000302
2	ЦЕПЬ ДЛЯ ПОДВЕСА	05000021	8	ВИНТОВОЙ КРЮК М6 X 60	20103156
	ЦЕПЬ Ф 3 ММ НЕРЖ.СТ	00103606	9	ГАЙКА М6- DIN 934	20100210
3	ВИНТОВОЙ КРЮК ДЛИНОЙ=90ММ	05000872	10	ШАЙБА 6.4X18X1.5-DIN 9021	20100756
	ВИНТОВОЙ КРЮК 90 ММ ИЗ НЕРЖ.СТ.	05000484	11	ЗАЖИМЫ ТИПА 4Н58	20104220
	ВИНТОВОЙ КРЮК 160 ММ	05000237	12	КМП ДЕТАЛЕЙ ПОДСТАВКИ НИЖНЕЙ 1"-1"	04800587
	ВИНТОВОЙ КРЮК 160 ММ ИЗ НЕРЖ.СТ.	05000492		КМП ДЕТАЛЕЙ ПОДСТАВКИ НИЖНЕЙ 1"-3/4"	04800595
5	ПОДВЕСНАЯ ПЛИТА	00103069	13	КМП ДЕТАЛЕЙ ПОДСТАВКИ ВЕРХНЕЙ 1"-1"	04800603
				КМП ДЕТАЛЕЙ ПОДСТАВКИ ВЕРХНЕЙ 1"-3/4"	04800611

ТЕЛЕСКОПИЧЕСКАЯ САМОТЕЧ.ТРУБА - 03100435

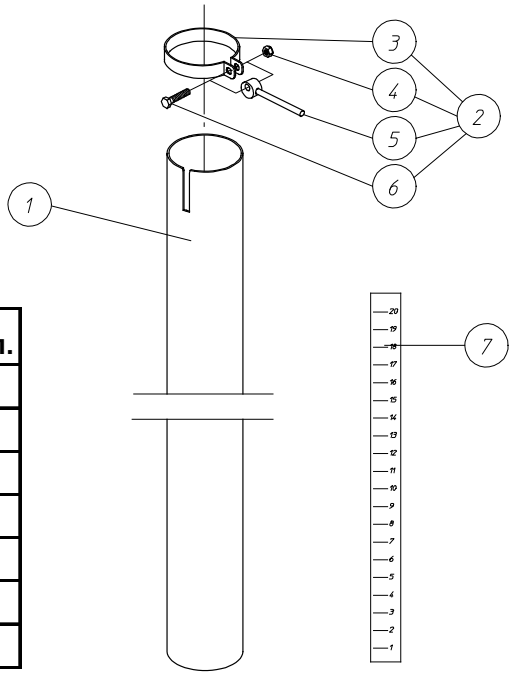

код	название	номер	кол.
1	ТРУБА ТЕЛЕСКОПИЧЕСКАЯ	13100029	1
2	ТРУБНЫЙ ХОМУТ	13103650	1
3	ХОМУТ Ф 75	10107563	1
4	КОЛПАЧКОВАЯ ГАЙКА М6- DIN 985	20100400.	1
5	ЭКСЦЕНТРИЧЕСКАЯ РУЧКА	13107933	1
6	БОЛТ М6 X 30- DIN 933- 8.8	20100194	1
7	НАКЛЕЙКА УРОВНЯ КОРМА	13104179	1

КРЫШКА ДЛЯ РРИЕМНОЙ ВОРОНКИ MULTIFLEX - 03600863

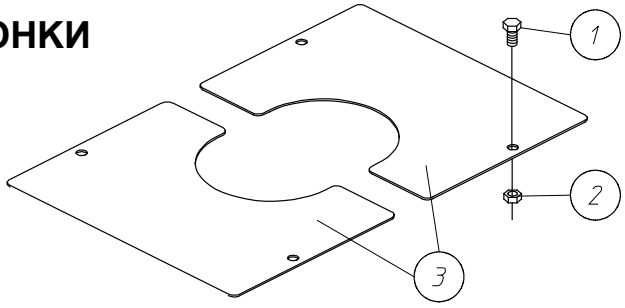

код	название	номер	кол.
1	БОЛТ М6 X 10- DIN 933-8.8	20100160	4
2	ГАЙКА М6- DIN 934	20100210	4
3	ПОЛОВИНА КРЫШКИ	11017050	2

РЕГУЛ.ПРИЕМ.ВОРОНКА, НЕРЖ. СТАЛЬ, В СБОРЕ С 2 ОКНАМИ - 04802972

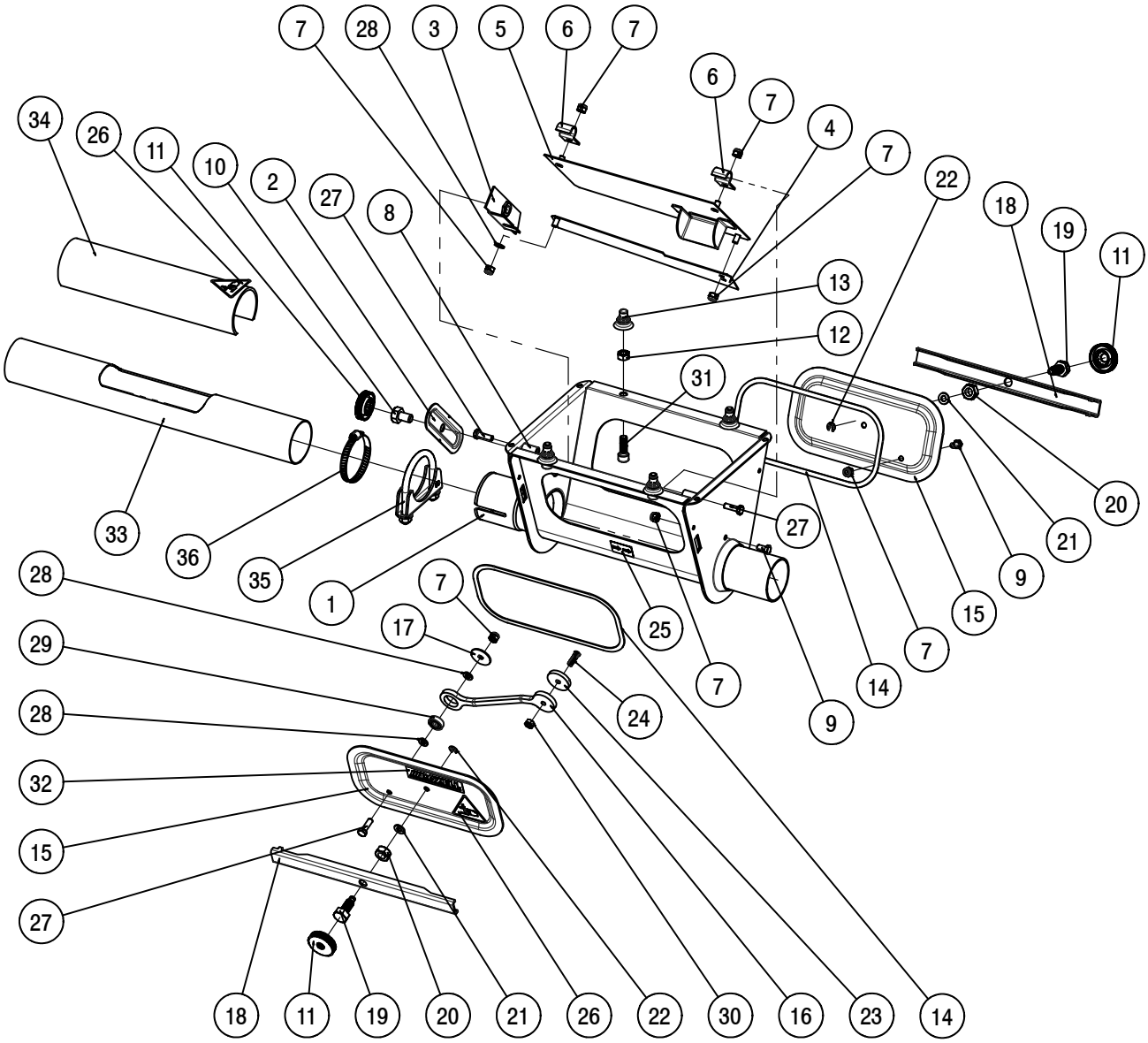

код	название	номер	кол.
1	СВАРНОЙ КОРПУС ВОРОНКИ С 2 ОКНАМИ	14803074	1
2	РЕГУЛИРОВОЧНЫЙ ПОЛЗУН	14801021	1
3	РЕГУЛИРОВОЧНЫЙ ЗАМОК, СВАРНОЙ	14801013	1
4	РЕГУЛИРОВОЧНАЯ ПЛАСТИНА В СБОРЕ	14800999	1
5	ВИБРАЦИОННАЯ ПЛАСТИНА В СБОРЕ	14800981	1
6	КАБЕЛЬНЫЙ ЗАЖИМ Ф12	14801112	2
7	КОНТРГАЙКА M6-DIN 985-A2	20101960	7
8	КРУГЛАЯ СОЕДИНИТЕЛЬНАЯ ГАЙКА M6X30	20102182	2
9	БОЛТ M6X12-DIN 933-A2	20103883	2
12	ГАЙКА M8 DIN 934 - SP	20200119	4
13	РЕЗИНОВЫЙ КОЛПАЧОК M8	16103699	4
14	ПРОКЛАДКА 15X2	30800874	2
15	ЗАКРЫВАЮЩАЯ ПАНЕЛЬ ИЗ НЕРЖ. СТАЛИ	14801039	2
16	КОРПУС ВСТРЯХИВАТЕЛЯ	14801005	1
17	ПОДКЛАДНАЯ ШАЙБА D.6.5 X 30 X 1.5	20102448	1
18	ЗАКРЫВАЮЩИЙ ПРОФИЛЬ ИЗ НЕРЖ. СТАЛИ	14801062	2

код	название	номер	кол.
19	ЗАКРЫВАЮЩИЙ БОЛТ- ЛАТУННЫЙ МАЛЫЙ	13108154	2
20	ГАЙКА M10-DIN 934-НЕРЖ.СТ.	20101994	2
21	ВОЛОКОННОЕ КОЛЬЦО	20104287	2
22	Е-КОЛЬЦО Ф 5-DIN 6799-A2-НЕРЖ.СТ	20102018	2
23	ГИРЯ ВСТРЯХИВАТЕЛЯ	14801104	1
24	НАЖИМНОЙ ВИНТ M6 X 20- INOX	20103073	1
25	СТРЕЛКА ВРАЩЕНИЯ	16102808	1
26	ЯРЛЫК - ОПАСНОСТЬ ДЛЯ РУК	13106596	3
27	БОЛТ M6X20-DIN 933-A2	20101952	3
30	ГАЙКА M6- DIN 934 - A2	20102257	1
31	ВИНТ С ГОЛОВ.ПОД ТОРЦ.КЛЮЧ M8X25-DIN912	20101978	4
32	ЯРЛЫК ROXELL- 73 X 18	10102697	2
33	МЕТАЛ.ТРУБА Ф56 С ОТВЕРСТИЕМ ДЛ=410ММ	14802037	1
34	ЗАЩИТНАЯ ТРУБА Ф 63	14802821	1
35	ТРУБНЫЙ ХОМУТ Ф 60	13000021	1
36	ТРУБНЫЙ ХОМУТ Ф 50/70 ММ	13600622	1

ВОРОНКА

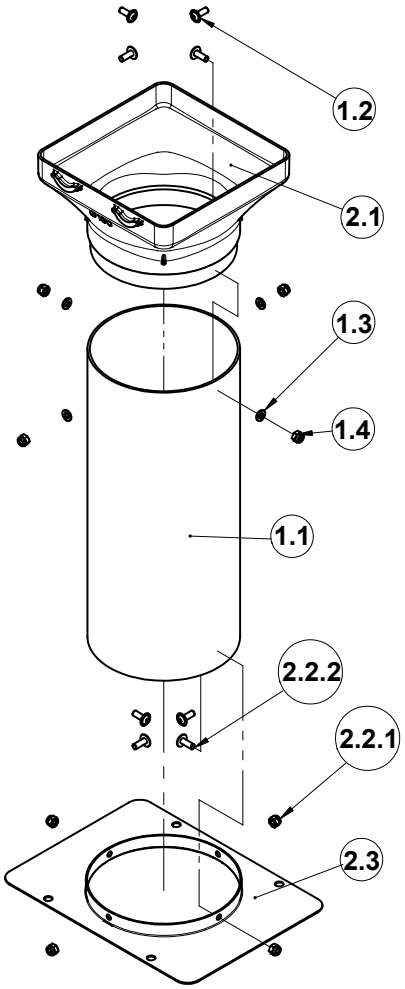

код	название	номер	кол.
1	ТРУБА НАКОПИТЕЛЯ	04801973	1
1.1	ТРУБА Ф 160X370	14802698	1
1.2	ВИНТ С ОКРУГЛОЙ ГОЛОВКОЙ С FL.M6X16-A2	20109146	4
1.3	ПОДКЛАДНАЯ ШАЙБФ6.4X12X1.6 - DIN125 - A2	20103081	4
1.4	КОНТРГАЙКА M6-DIN 985-A2	20101960	4
2	ВПУСКН. ДЕТ.DISCAFLEX НА360ГРАД.НЕРЖ.СТ	04801924	1
2.1	СПУСК Ф 160 ДЛЯ РАСШИРИТЕЛЬНОЙ ВОРОНКИ	13000492	1
2.2	HW КМП ДЛЯ РАСШИРЕНИЯ FA 360 ГРАД.	13000518	1
2.2.1	КОНТРГАЙКА M6-DIN 985-A2	20101960	4
2.2.2	ВИНТ С ОКРУГЛОЙ ГОЛОВКОЙ С FL.M6X16-A2	20109146	4
2.3	РАСШИРИТЕЛЬНАЯ ПЛАСТИНА Ф 160 НЕРЖ.СТ.	13109541	1

КМП ДЕТАЛЕЙ ДЛЯ ПОДВЕСКИ - 04801833

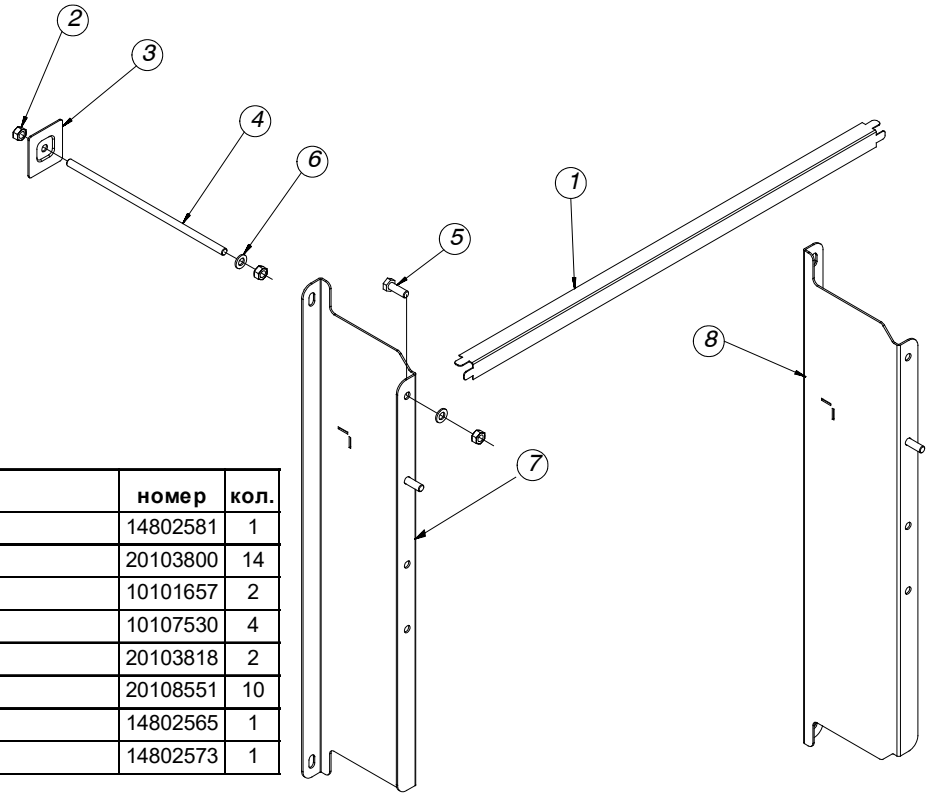

код	название	номер	кол.
1	СОЕДИНИТЕЛЬНАЯ СКОБА	14802581	1
2	ГАЙКА M12- DIN 934- A2	20103800	14
3	ОПОРА	10101657	2
4	ХОДОВОЙ ВИНТ M12 X 350	10107530	4
5	БОЛТ M12X30- DIN 933- A2	20103818	2
6	ПЛОСКАЯ ШАЙБА 13X24X2.5	20108551	10
7	ЛЕВАЯ ОПОРА ПОДВЕСКИ	14802565	1
8	ПРАВАЯ ОПОРА ПОДВЕСКИ	14802573	1

КОМПОНЕНТЫ КОНТУРА

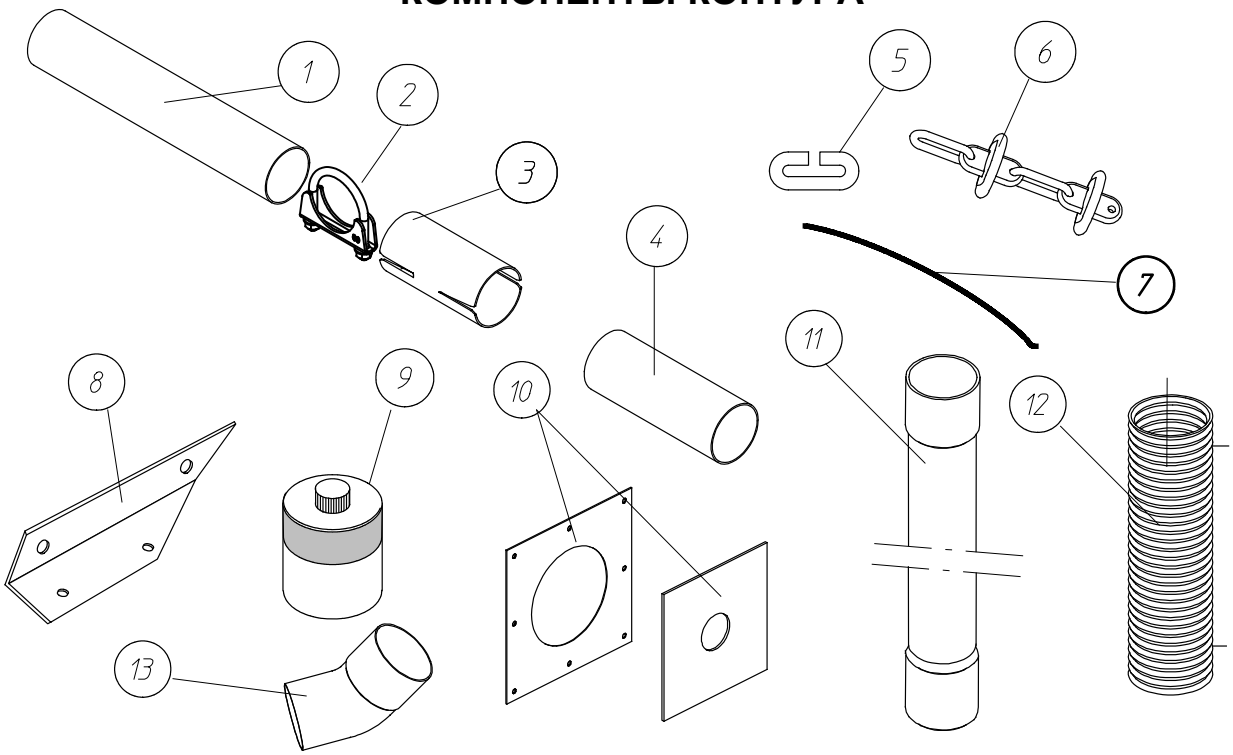

код	название	номер	код	название	номер
1	ТРУБА МЕТАЛЛИЧ Ф 56 ММ ДЛИНОЙ 5800 ММ	04801668	6	КОМПЛЕКТ ЦЕПИ Ф 41 ММ	04801643
	ТРУБА МЕТАЛЛИЧ Ф 56 ММ ДЛИНОЙ 3000 ММ	04801650		ЦЕПЬ В СБОРЕ Ф45 ММ	04801163
	ТРУБА Ф56ММХ1.25 НЕРЖ.СТ., ДЛ.=3000 ММ	04801858	7	ПРОКЛАДКА 5 X 2 (20 М)	04801353
2	ТРУБНЫЙ ХОМУТ Ф 60	13000021	8	ОПОРА УРОВНЕВОГО ВЫКЛЮЧАТЕЛЯ	03200482
3	ТРУБ.СОЕДИНИТЕЛЬ МЕТАЛ.Ф56ММ С ШЛАНГАМИ	04801148	9	КЛЕЙ ДЛЯ ПВХ, 0,25 Л	03100302
4	ТРУБНЫЙ СОЕДИНИТЕЛЬ МЕТАЛ.Ф 56 ММ	04801072	10	САЛЬНИК С РАМКОЙ	03600277
	ТРУБНЫЙ СОЕДИНИТЕЛЬ Ф56 ММ ИЗ НЕРЖ.СТ.	04801866	11	ПЛАСТИК. САМОТЕЧ.ТРУБА, Ф70ММ ДЛ.2,5 М	05000054
5	СОЕДИНИТЕЛЬ ДЛЯ ЦЕПИ	04800348	12	ГИБКАЯ ТРУБА В СБОРЕ, Ф 70 ММ	05000047
			13	КОЛЕНО ПВХ 45ГРАД., Ф70 ММ	03100294

БЛОК УПР. DISCAFLEX

номер	напряжение
04801767	3 X 400 V
04801791	3 X 230 V
04801809	3 X 200 V
04801817	1 X 230 V

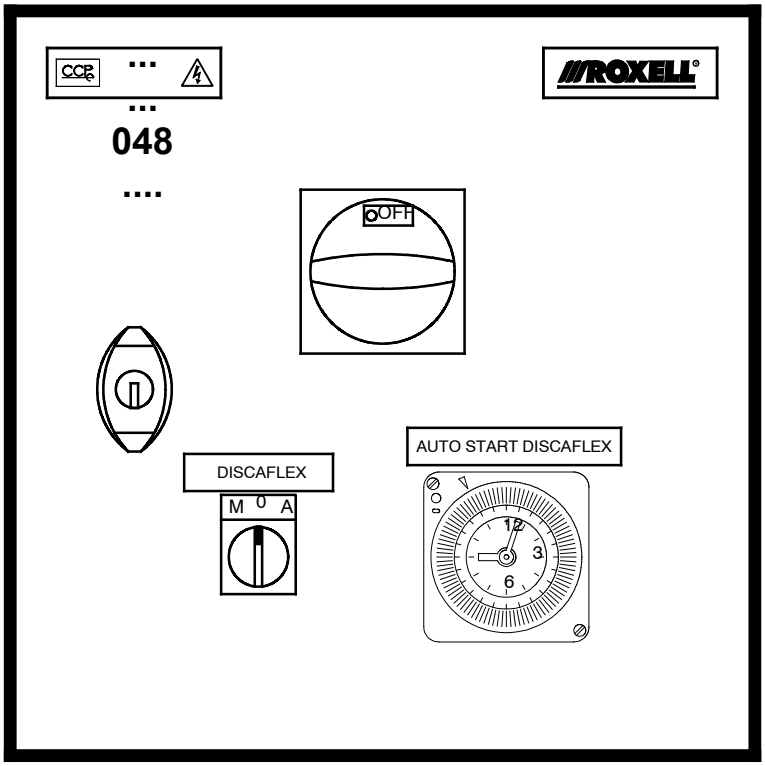

ЗАГРУЗ.ВОРОНКА С РЕДУКТОРОМ 200 ОБ/МИН - 04801387

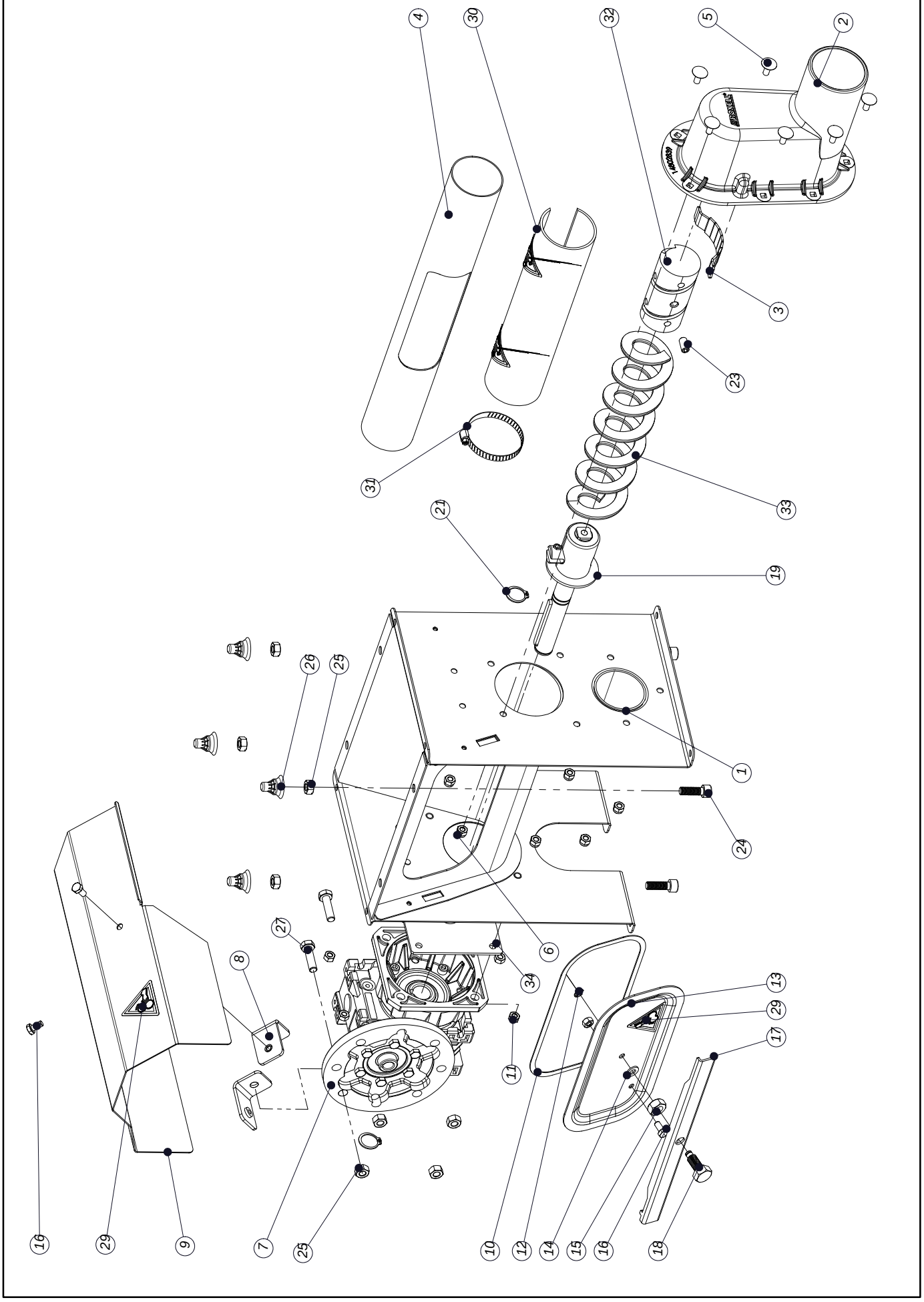

ЗАГРУЗ.ВОРОНКА С РЕДУКТОРОМ 200 ОБ/МИН - 04801387

код	название	номер	кол.
1	КОРПУС СИЛОСА, СВАРНАЯ КОНСТРУКЦИЯ	14801666	1
2	ДЕТАЛЬ СБРОСА	14802839	1
3	КОЛЬЦО ДЕТАЛИ СБРОСА	14802847	1
4	МЕТАЛ.ТРУБА Ф56 С ОТВЕРСТИЕМ ДЛ=410ММ	14802037	1
5	БОЛТ С КВАДРАТ.ПОДГОЛ.М6Х16-ST.ST A2	20108692	7
6	КОНТРГАЙКА M6-DIN 985-A2	20101960	7
7	РЕДУКТОР-B5-63-1/7	14802029	1
8	ОПОРА КРЫШКИ	14801658	2
9	КОЖУХ ДВИГАТЕЛЯ	14801641	1
12	Е-КОЛЬЦО Ф 5-DIN 6799-A2-НЕРЖ.СТ	20102018	1
13	ЗАКРЫВАЮЩАЯ ПАНЕЛЬ ИЗ НЕРЖ. СТАЛИ	14801039	1
14	ВОЛОКОННОЕ КОЛЬЦО	20104287	1
15	ГАЙКА M10-DIN 934-НЕРЖ.СТ.	20101994	1
16	БОЛТ M6X12-DIN 933-A2	20103883	3
17	ЗАКРЫВАЮЩИЙ ПРОФИЛЬ ИЗ НЕРЖ. СТАЛИ	14801062	1
18	ЗАКРЫВАЮЩИЙ БОЛТ- ЛАТУННЫЙ МАЛЫЙ	13108154	1
19	АНКЕР, СВАРНАЯ КОНСТРУКЦИЯ Ф 36	14801674	1
26	РЕЗИНОВЫЙ КОЛПАЧОК M8	16103699	4
27	БОЛТ M8X30-DIN 933-8.8	20100244	4
29	ЯРЛЫК - ОПАСНОСТЬ ДЛЯ РУК	13106596	2
30	ЗАЩИТНАЯ ТРУБА Ф 63	14802821	1
31	ТРУБНЫЙ ХОМУТ Ф 50/70 ММ	13600622	1
32	ОГРАНИЧИТЕЛЬ Д/ЗАГРУЗ.ВОРОНКИ С ДВИГАТ.	14802177	1
33	ШНЕК FA 75- ДЛИНА 282	14801682	1
34	УПЛОТНЯЮЩАЯ ПЛАСТИНА ДЛЯ РЕДУКТОРА	14802722	1

ЭЛЕКТРОМОТОР (ДЛЯ ПРИЕМНОГО ЧЕХЛА С КОРОБКОЙ ПЕРЕДАЧ)

Система	Motorized Boot
Редуктор со шпоночным пазом	14802029
Вал мотора	**Ø11**
Передаточное число	7
Число оборотов ведомого вала 50 Гц	200
Число оборотов ведомого вала 60 Гц	240
Размер конструкции	63
Частота эл.мотора 50 Гц (об/мин)	1500
Частота эл.мотора 60 Гц (об/мин)	1800
3x230/400 В, 50 Гц IE1	
Электромотор IE1	13601364 (0,18kW)
3x200/346 В, 50 Гц	
Электромотор	11102654 (0,18kW)
1x230 В, 50 Гц	
Электромотор	14202444 (0,18kW)
3x220-230/380-400 В, 60 Гц	
Электромотор	19913938 (0,22kW)
3x200/346 В, 60 Гц	
Электромотор	11102761 (0,22kW)
1x220 В, 60 Гц	
Электромотор	14001788 (0,25kW)

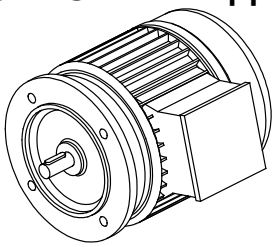

КОНДЕНСАТОР 1-ФАЗНЫЙ ДВИГАТЕЛЬ	
Рабочий конденсатор 10 мкф	09802330
Рабочий конденсатор 12 мкф	09802338
Рабочий конденсатор 18 мкф	09802346
Рабочий конденсатор 20 мкф	09802354
Рабочий конденсатор 25 мкф	09802362
Рабочий конденсатор 30 мкф	09802370
Рабочий конденсатор 45 мкф	09802378
Рабочий конденсатор 50 мкф	09802386
Стартовый конденсатор 12,5 мкф	09802394
Стартовый конденсатор 14 мкф	09802402
Стартовый конденсатор 16 мкф	09802410
Стартовый конденсатор 20 мкф	09802418
Стартовый конденсатор 25 мкф	09802426
Стартовый конденсатор 35-43 мкф	09802442
Стартовый конденсатор 56-63 мкф	09802450
Стартовый конденсатор 108-130 мкф	09802458

ПРИВОД DISCAFLEX 56 - 04801841

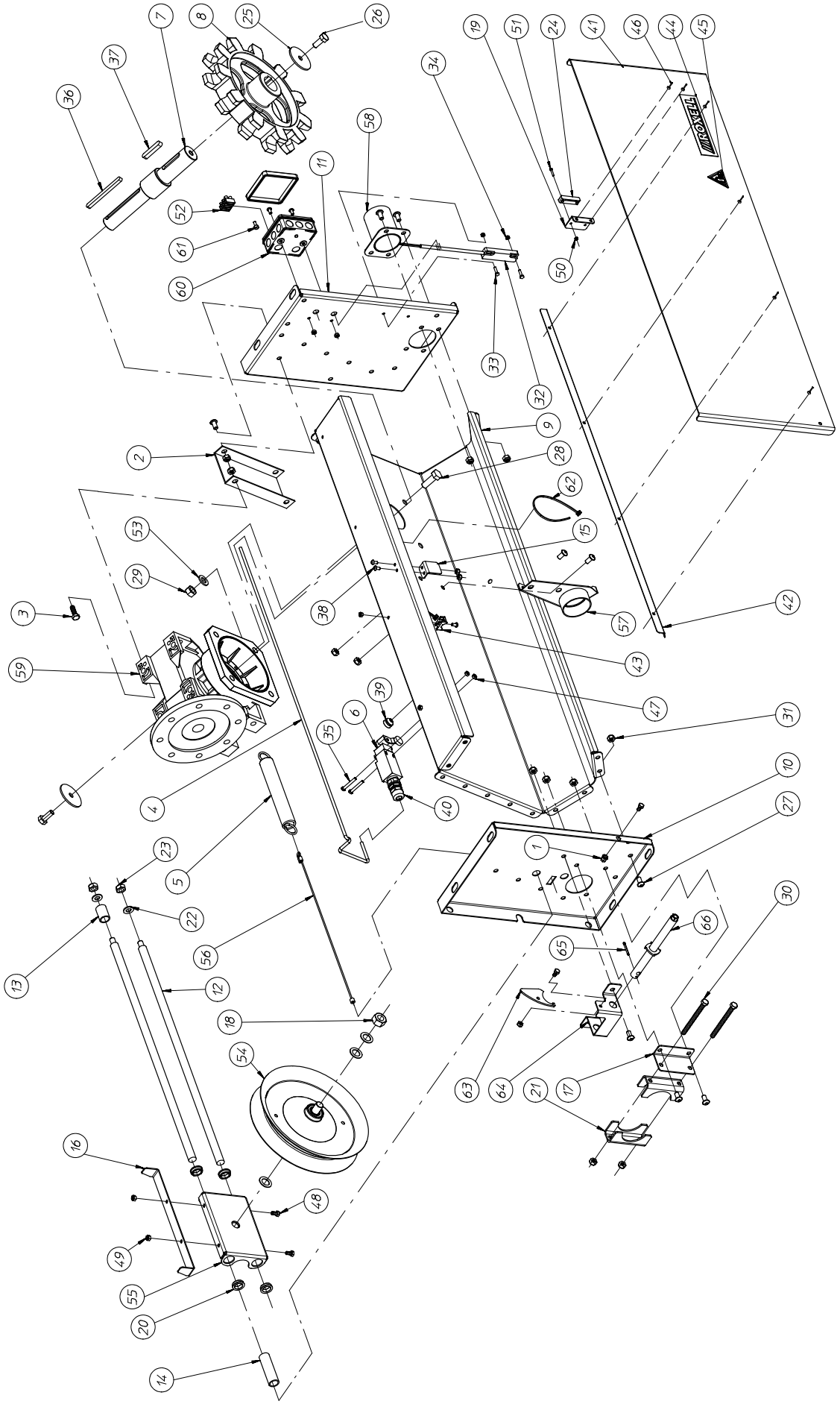

ПРИВОД DISCAFLEX 56

Система	Discaflex 1.5kw
Редуктор со шпоночным пазом	14801096
Редуктор с F-обр. муфтой, сталь	14802656
Вал мотора	Ø24
Передаточное число	40
Число оборотов ведомого вала 50 Гц	35
Число оборотов ведомого вала 60 Гц	42
Размер конструкции	90
Частота эл.мотора 50 Гц (об/мин)	1500
Частота эл.мотора 60 Гц (об/мин)	1800
Объем подачи, кг	1.400
Привод 3x230/400 В, 50 Гц IE1	04801577
Электромотор IE1	IE1)
Привод 3x230/400 В, 50 Гц в соответствии с IE	04802914
Электромотор в соответствии с IE	14802946 (1,5kW IE)
Привод 3x200/346 В, 50 Гц	04801585
Электромотор	14801443 (1,5kW)
Привод 1x230 В, 50 Гц	04801593
Электромотор	14800841 (1,5kW)
Привод 3x220-230/380-400 В, 60 Гц	04801601
Электромотор	14801450 (1,8kW)
Привод 3x200/346 В, 60 Гц	04801619
Электромотор	14801476 (1,8kW)
Привод 3x254/440 В, 60 Гц	04801627
Электромотор	14801468 (1,8kW)
Привод 1x220 В, 60 Гц	04801635
Электромотор	14802227 (1,8kW)
Привод 1x220 В, 60 Гц в соответствии с UL	04802964
Электромотор	14803034 (1,8kW)

КОНДЕНСАТОР 1-ФАЗНЫЙ ДВИГАТЕЛЬ	
Рабочий конденсатор 10 мкф	09802330
Рабочий конденсатор 12 мкф	09802338
Рабочий конденсатор 18 мкф	09802346
Рабочий конденсатор 20 мкф	09802354
Рабочий конденсатор 25 мкф	09802362
Рабочий конденсатор 30 мкф	09802370
Рабочий конденсатор 45 мкф	09802378
Рабочий конденсатор 50 мкф	09802386
Стартовый конденсатор 12,5 мкф	09802394
Стартовый конденсатор 14 мкф	09802402
Стартовый конденсатор 16 мкф	09802410
Стартовый конденсатор 20 мкф	09802418
Стартовый конденсатор 25 мкф	09802426
Стартовый конденсатор 35-43 мкф	09802442
Стартовый конденсатор 56-63 мкф	09802450
Стартовый конденсатор 108-130 мкф	09802458

код	название	номер	кол.	код	название	номер	кол.
1	ВТУЛКА (TUBTARA)M6-HUKO 30-A2	20109104	1	34	КОНТРГАЙКА M4- DIN 985- A2	20102653	2
2	ОПОРНАЯ ПЛАСТИНА ДЛЯ РЕДУКТОРА	14802169	1	35	ВИНТ CH.HD.M5X35 DIN84-A2	20108916	2
3	БОЛТ M8X25 DIN 933- A2	04901997	2	36	КВАДРАТНАЯ ШПОНКА - 8 X 100	10110666	1
4	КАБЕЛЬ ДЛЯ ОГРАНИЧИТ.ВЫКЛЮЧАТЕЛЯ	14802599	1	37	КВАДРАТНАЯ ШПОНКА 10X8X50	14801484	1
5	ПРУЖИНА ДЛЯ ЗАДНЕЙ ТЕЛЕЖКУИ DISCAFLEX	14801906	1	38	ВИНТ С 6-ГРАН.ОТВЕР. В ГОЛОВКЕ M5X10-A2	20109385	8
6	ОГРАНИЧИТЕЛЬНЫЙ ПЕРЕКЛЮЧАТЕЛЬ DISCAFLEX	14802532	1	39	УПЛОТНЯЮЩЕЕ КОЛЬЦО КАБЕЛЯ	14802557	1
7	ОСЬ ДЛЯ ПРИВОДА FRT70	14802383	1	40	КАБЕЛЬНОЕ КОЛЬЦО PG 13.5	15007578	1
8	ПРИВОД ЦЕПНОГО КОЛЕСА	14802268	1	41	БЛОК ПРИВОДА КРЫШКИ DISCAFLEX	14802359	1
9	КОРПУС	14802409	1	42	УСИЛИТЕЛЬНАЯ СКОБА КРЫШКИ	14802433	1
12	НАПРАВЛЯЮЩАЯ ШТАНГА ПРИВОДА	14802490	2	45	ЯРЛЫК- ОПАСНОСТЬ ДЛЯ РУК	13106596	1
13	РАСПОРНАЯ ТРУБКА ДЛИНА =30 ММ	14802367	1	46	ЗАКЛЕПКА Ф4.8X8- НЕРЖ.СТ.	27000728	6
14	РАСПОРНАЯ ТРУБКА ДЛИНА =72 ММ	14802375	1	47	КОНТРГАЙКА M5-DIN 985-A2	20102109	8
15	ОПОРА КРЫШКИ	14802441	1	48	БОЛТ M6X12-DIN 933-A2	20103883	4
16	ПЛАНКА	14802466	1	49	КОНТРГАЙКА M6-DIN 985-A2	20101960	5
17	ОПОРА ТРУБНОГО ХОМУТА Ф 56	14802474	1	50	КОНТРГАЙКА M3-DIN 985-НЕРЖ.СТАЛЬ	20102117	1
18	ГАЙКА M 16- DIN 934- SP	20108502	1	51	ВИНТ С ГОЛ.ПОД ТОРЦ.КЛЮЧM3X16-DIN912-A2	20108544	1
19	ОПОРА КРЫШКИ	14802458	1	52	ХОД ЗАЖИМА (3/6E)	10103109	1
24	МАГНИТНЫЙ БЛОК CL2	14801625	1	57	ОПОРА С НАПРАВЛЯЮЩЕЙ ТРУБОЙ	14802516	1
25	ШАЙБА Ф 10.5X56X3	14800650	2	58	ФЛАНЕЦ	14802524	1
26	БОЛТ M10X25- DIN 933- A2	20108411	2	59	КОРОБКА ПЕРЕДАЧ-B5-90-1/40-FRT70	14801096	1
27	ВИНТ С 6-ГРАН.ОТВЕР. В ГОЛОВКЕ M8X16-A2	20109377	32	60	ПОРТАТИВНЫЙ ЯЩИК IPW AX4-IP55	15009814	1
28	БОЛТ M12X30- DIN 933- A2	20103818	4	61	СОЕДИНИТЕЛЬ ПРЯМОГО ЖЕЛОБА - AMP35115	15006059	1
29	ГАЙКА M12- DIN 934- A2	20103800	4	62	ШАРНИРНЫЙ УЗЕЛ	00101105	3
30	БОЛТ M8 X 90- DIN 933- A2	20103057	2	63	ЗАЩЕЛКА	14802300	1
31	КОНТРГАЙКА M8- DIN 985- A2	20102885	36	64	ОПОРА ЛЕБЕДКИ DISCAFLEX	14802334	1
32	МАГНИТНЫЙ ДАТЧИК SA2	14801211	1	65	ШПЛИНТ 3.2X25-DIN94-A2	20102570	1
33	ВИНТ M4 X 16- DIN 933- A2	20102638	2	66	ОСЬ, СВАРНАЯ КОНСТРУКЦИЯ	14802292	1

ВЕРХНЯЯ ВОРОНКА РОЛИŮТИЛ.ЧЕРНЫЙ,15GРАД. 03000577

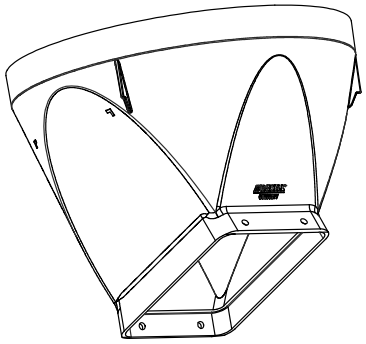

ЗАGРУЗОЧНАЯ ВОРОНКА СЧЕТВЕРЕННАЯ - 03102845

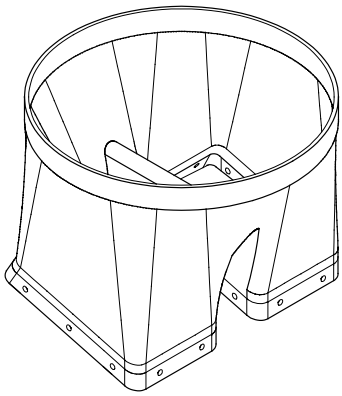

КРЫШКА В СБОРЕ ВЕРХНЕГО ВОРОНКИ- 03001195

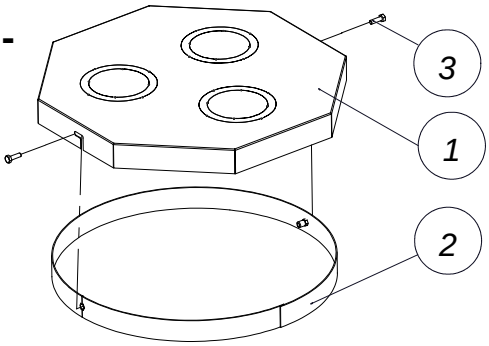

код	название	номер	кол.
1	КРЫШКА Д/ВЕРХНЕГО ВОРОНКИ	13703012	1
2	КОЛЬЦО Д/КРЫШКА ВЕРХНЕГО ВОРОНКИ	13703020	1
3	БОЛТ М6 X 20- DIN 933- 8.8	20100186	2

ПРОМЕЖУТОЧНАЯ ПЛАСТИНА- ПЭ-ЧЕРНАЯ - 03000585

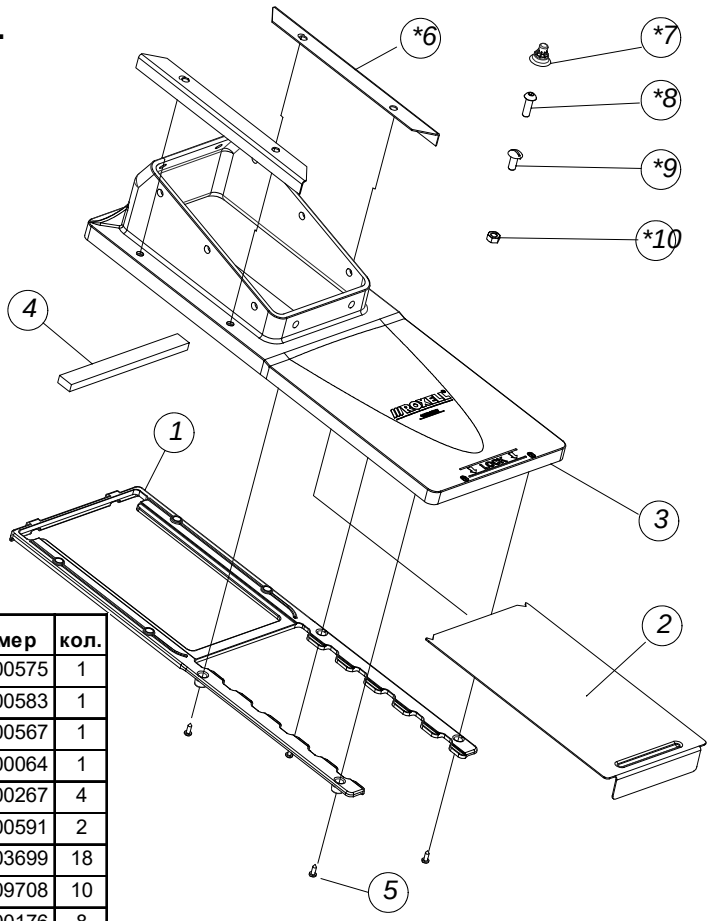

код	название	номер	кол.
1	УПЛОТНИТЕЛЬНАЯ ПЛАСТИНА	13000575	1
2	ЗАДВИЖКА ДЛЯ КЛАПАНА	13000583	1
3	ТРАНСПОРТИРУЮЩАЯ ПЛАСТИНА	13000567	1
4	ПРОКЛАДКА 20X10	30800064	1
5	ВИНТ Ф4.2X13-D7981-A2	20200267	4
*6	УСИЛИТЕЛЬНЫЙ ПРОФИЛЬ	13000591	2
*7	РЕЗИНОВЫЙ КОЛПАЧОК М8	16103699	18
*8	ВИНТ С ГОЛОВКОЙ ПОД ТОРЦЕВОЙ КЛЮЧ М8X25	20109708	10
*9	БОЛТ С ПОЛУКРУГЛОЙ ГОЛОВКОЙ М8X20-SP	20200176	8
*10	ГАЙКА М8 - PA6 ЧЕРНАЯ	20109781	18
*	КОМПЛЕКТ КРЕПЕЖА ДЛЯ ПРОФИЛЕЙ	13000971	1

ДАТЧИКИ

03101193: ДАТЧИК VC 11 RT 230 10 6820 ЗАДЕРЖ.ВКЛ.

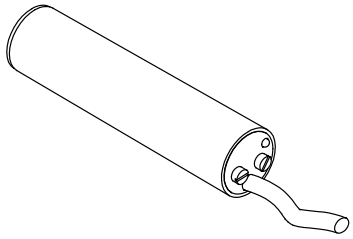

ДЕРЖАТЕЛЬ ДАТЧИКА/КМП СОЕДИНИТ.ДЕТАЛЕЙ - 04801544

код	название	номер	кол.
1	КОРОБКА ОВО А8	15000037	1
2	ВИНТ 8 X 1/2"	20100525	2
3	БОЛТ M6X12-DIN 933-A2	20103883	14
4	ДЕРЖАТЕЛЬ ДАТЧИКА DISCAFLEX	14802185	2
5	КОНТРГАЙКА M6-DIN 985-A2	20101960	14
6	НАКЛЕЙКА - ЭЛЕКТРОПОДКЛЮЧЕНИЕ	13105341	1
7	ХОД ЗАЖИМА (5/6E)	13303086	1
8	ГАЙКА КАБЕЛЬНОГО КОЛЬЦА PG 9 ПСЭ G.V.	10102978	2
9	КАБЕЛЬНОЕ КОЛЬЦО PG 9	15001472	2

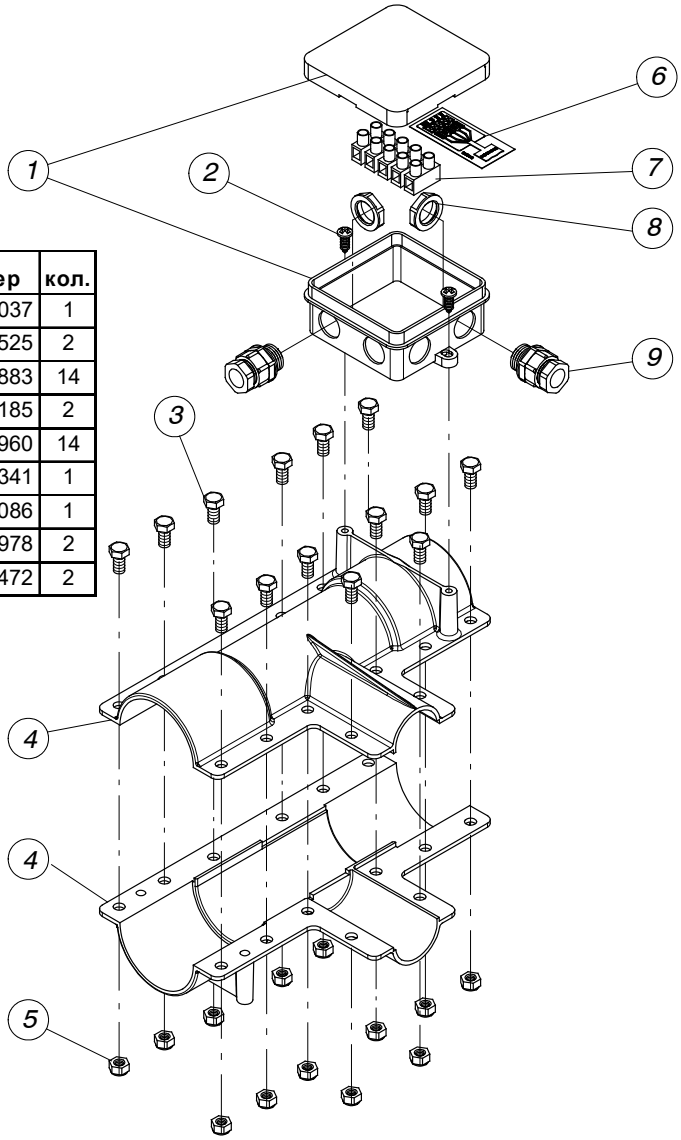

КМП ПОДКЛЮЧЕНИЯ/ДЕРЖАТЕЛЯ ДАТЧИКА - 03103074

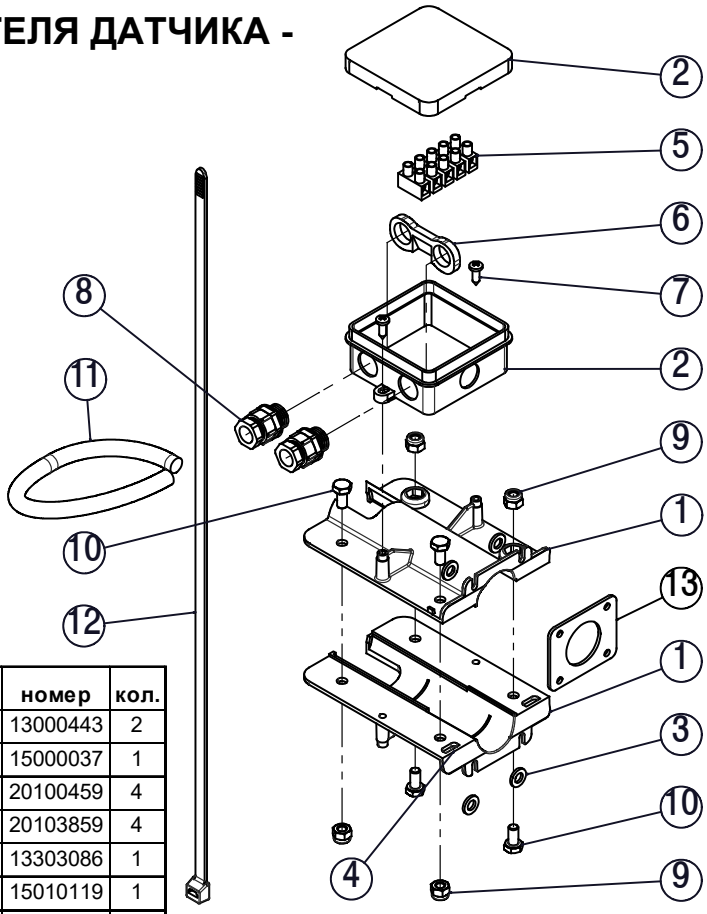

код	название	номер	кол.
1	ДЕРЖАТЕЛЬ ДАТЧИКА	13000443	2
2	КОРОБКА ОВО А8	15000037	1
3	ПОДКЛАДНАЯ ШАЙБА Ф6.6Х12Х1.6-DIN126	20100459	4
4	ВИНТ 4.2Х9.5 DIN 7981FH	20103859	4
5	ХОД ЗАЖИМА (5/6Е)	13303086	1
6	КОЛЬЦЕВОЙ ДЕРЖАТЕЛЬ КАБЕЛЯ (2XPG9)	15010119	1
7	ВИНТ 8 Х 1/2"	20100525	2
8	КАБЕЛЬНОЕ КОЛЬЦО PG 9	15001472	2
9	КОНТРГАЙКА М6-DIN 985-А2	20101960	4
10	БОЛТ М6Х12-DIN 933-А2	20103883	4
11	МАНЖЕТА КАБЕЛЯ ДЛИНОЙ 220ММ	13109145	1
12	НАТЯЖНОЙ ЭЛЕМЕНТ ТРОСА	13105309	2
13	УПЛОТНИТЕЛЬНОЕ РЕЗИНОВОЕ ДЛЯ ДАТЧИК	13018174	1

УРОВНЕВЫЙ ВЫКЛЮЧАТЕЛЬ ДЛЯ ВОРОНКИ- 03100864

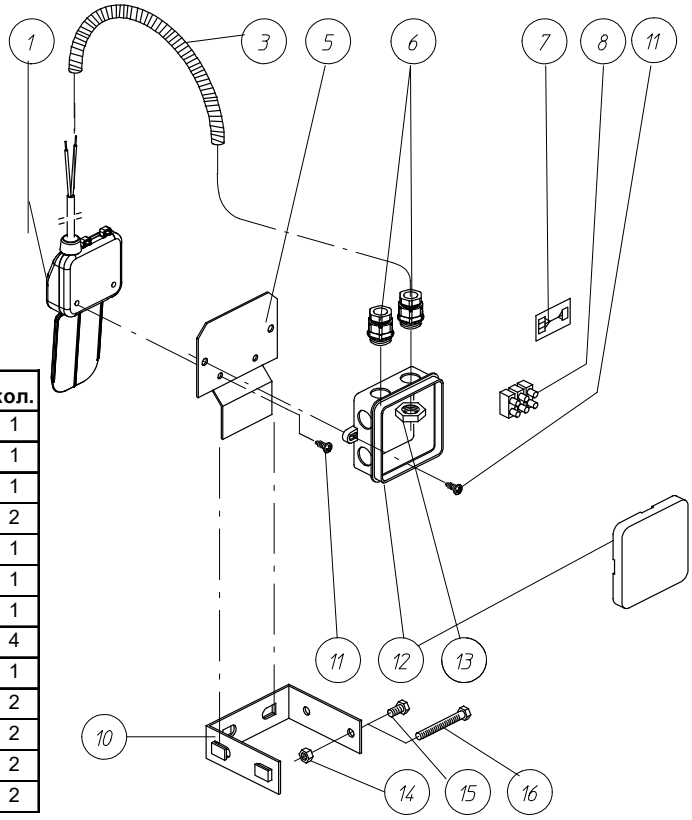

код	название	номер	кол.
1	УРОВНЕВЫЙ ВЫКЛЮЧАТЕЛЬ	13104500	1
3	ЗАЩИТА ШНУРА ПЕРЕКЛЮЧАТЕЛЯ	13104369	1
5	СОЕДИНИТЕЛЬНАЯ ПЛАСТИНА	13104401	1
6	КАБЕЛЬНОЕ КОЛЬЦО PG 9	15001472	2
7	НАКЛЕЙКА- ЭЛЕКТРОПОДКЛЮЧЕНИЕ	13104534	1
8	ХОД ЗАЖИМА (3/6Е)	10103109	1
10	МОНТАЖНАЯ ОПОРА	13104419	1
11	ВИНТ 8 Х 1/2"	20100525	4
12	КОРОБКА ОВО А8	15000037	1
13	РЫМ-ГАЙКА КАБЕЛЯ PG 9 POLY. G.V.	10102978	2
14	ГАЙКА М6- DIN 934	20100210	2
15	БОЛТ М6 Х 10- DIN 933-8.8	20100160	2
16	ВИНТ С ЦИЛИНДР.ГОЛОВКОЙ М6Х25 DIN84-А2	20200283	2

УРОВ.ВЫКЛЮЧ.НА САМОТЕЧ.-ТРУБЕ,ЗАДЕРЖ.ВКЛ - 03100872

код	название	номер	кол.
1	КРОНШТЕЙН ОТВОДНОГО ПАТРУБКА	13109764	1
2	СОЕД.КОРОБКА ОТВОД. ТРУБА РЕЛЕ УРОВНЯ	14915839	1
3	КОЛЬЦЕВОЙ ДЕРЖАТЕЛЬ КАБЕЛЯ (2XPG9)	15010119	1
4	КАБЕЛЬНОЕ КОЛЬЦО PG 9	15001472	1
5	УРОВНЕВЫЙ ВЫКЛЮЧАТЕЛЬ	13104500	1
6	ВИНТ 8 X 1/2"	20100525	2
7	ШАЙБА 4.3X9X0.8	20100566	2
8	ГАЙКА M4	20100681	2
9	КОНЦЕВЫЕ МУФТЫ 1 КРАСНАЯ DZ5CE0105	15001233	4
10	РЕГУЛИРУЕМОЕ РЕЛЕ ВРЕМЕНИ (0.1S-100H)	13109756	1
11	ХОД ЗАЖИМА (3/6E)	10103109	1
12	ГИБ.ТРУБКА КОНТР.ПАНЕЛИ KIXOO/VITOO	15010556	1
13	СОЕДИНИТЕЛЬ ГИБКОЙ ТРУБКИ	15009319	1
14	ХОМУТ ШЛАНГА Ф70-90	03100658	1

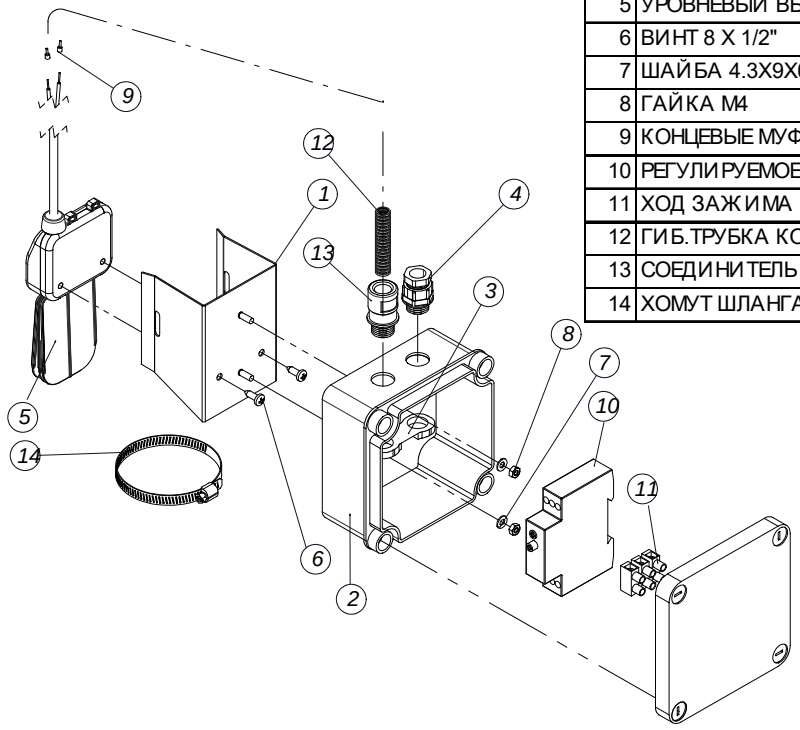

УРОВНЕВ.ВЫКЛЮЧАТЕЛЬ НА САМОТЕЧНОЙ ТРУБЕ - 03101102

код	название	номер	кол.
1	УРОВНЕВЫЙ ВЫКЛЮЧАТЕЛЬ	13104500	1
3	ЗАЩИТА ШНУРА ПЕРЕКЛЮЧАТЕЛЯ	13104369	1
5	КАБЕЛЬНОЕ КОЛЬЦО PG 9	15001472	2
7	НАКЛЕЙКА- ЭЛЕКТРОПОДКЛЮЧЕНИЕ	13104534	1
8	ХОД ЗАЖИМА (3/6E)	10103109	1
12	ХОМУТ ШЛАНГА Ф70-90	03100658	1
13	ОПОРА ВЫПУСКА	13104377	1
14	ВИНТ 8 X 1/2"	20100525	4
15	КОРОБКА OBO A8	15000037	1
16	РЫМ-ГАЙКА КАБЕЛЯ PG 9 POLY. G.V.	10102978	2

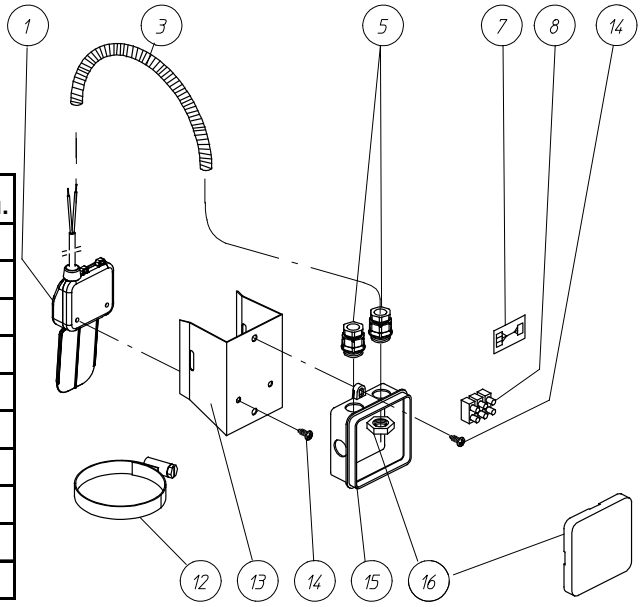

КМП ДАТЧИКОВ DISCAFLEX MFII - 04801981

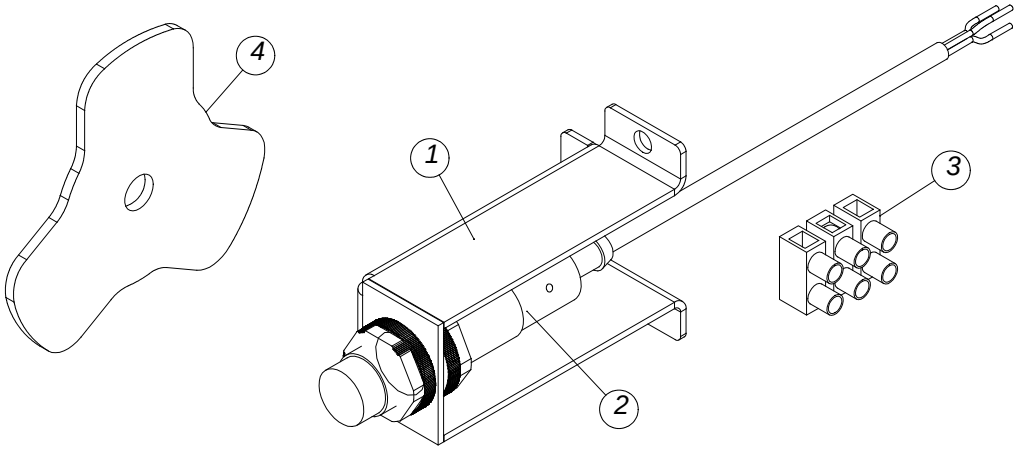

код	название	номер	кол.
1	ДЕРЖАТЕДЛЬ ДАТЧИКА DF ПРИВОДА	14802730	1
2	ИНДУКТИВНЫЙ ДАТЧИК	14802714	1
3	ХОД ЗАЖИМА (3/6E)	10103109	1
4	КУЛАЧКОВАЯ ШАЙБА	14802748	1

РЕЛЕ УРОВНЯ ДЛЯ ТРУБЫ F 160 MM - 03000551

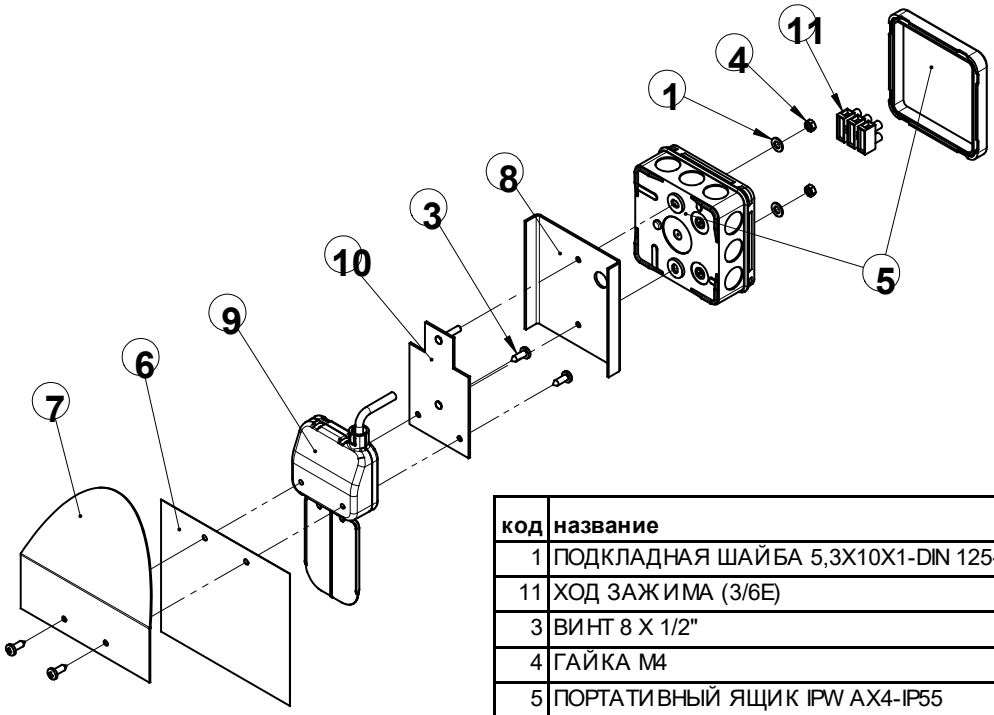

код	название	номер	кол.
1	ПОДКЛАДНАЯ ШАЙБА 5,3X10X1-DIN 125-A2	20102315	2
11	ХОД ЗАЖИМА (3/6E)	10103109	1
3	ВИНТ 8 X 1/2"	20100525	4
4	ГАЙКА M4	20100681	2
5	ПОРТАТИВНЫЙ ЯЩИК IPW AX4-IP55	15009814	1
6	ЭКРАН ВЫКЛЮЧАТЕЛЯ	14905863	1
7	ЗАЩИТНАЯ ПЛАСТИНА ВЫКЛЮЧАТЕЛЯ УРОВНЯ	14915177	1
8	МОНТАЖ.ПЛАСТИНА СОЕДИНИТЕЛЬНОЙ КОРОБКИ	14905897	1
9	УРОВНЕВЫЙ ВЫКЛЮЧАТЕЛЬ	13104500	1
10	МОНТАЖНАЯ ПЛАСТИНА ВЫКЛЮЧАТЕЛЯ	14905889	1

ПОВОРОТНОЕ КОЛЕСО- НЕЙЛОНОВОЕ - 04802302

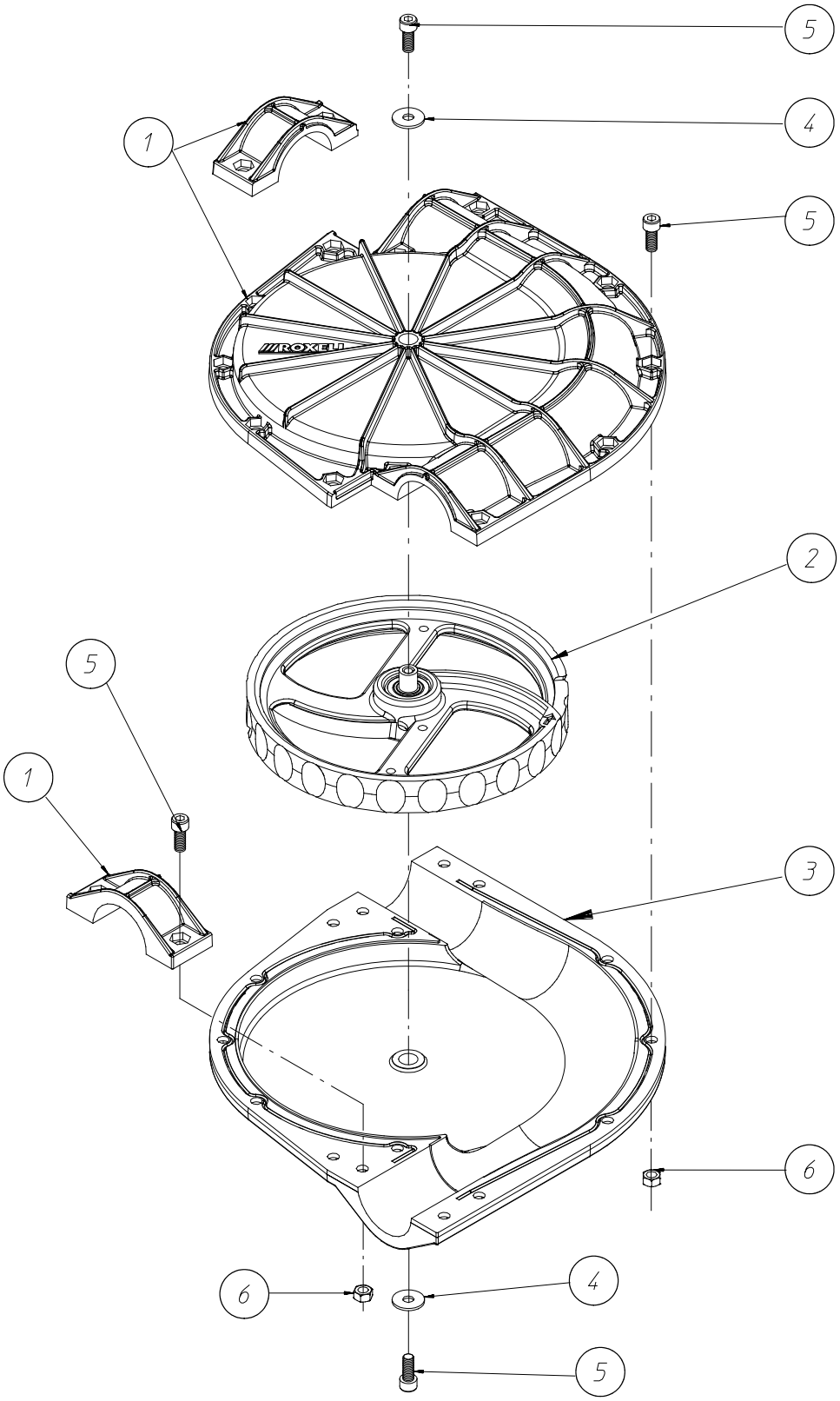

код	название	номер	кол.
1	ВЕРХНЯЯ ЧАСТЬ КОРПУСА УГЛОВОГО КОЛЕСА	14802797	1
2	ВАЛ/КОЛЕСО В СБОРЕ	14801617	1
3	НИЖНЯЯ ЧАСТЬ КОРПУСА УГЛОВОГО КОЛЕСА	14802789	1
4	ПОДКЛАДНАЯ ШАЙБА D.8.4 X 25 X 2	20102877	2
5	ВИНТ С ГОЛОВ.П.ТОРЦ.КЛЮЧ M8X20-DIN912A2	20102844	18
6	ГАЙКА M8- DIN 934- A2	20103040	16

КМП ДЕТАЛЕЙ ДЛЯ СБОРА ЩЕТКИ - 04801379

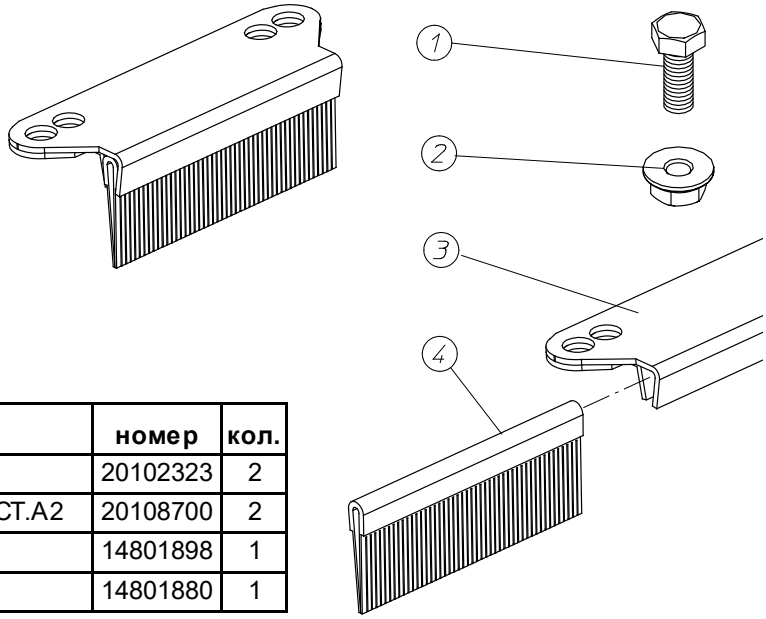

код	название	номер	кол.
1	БОЛТ M6 X 16- DIN 933- A2	20102323	2
2	ГАЙКА С ФЛАНЦЕМ-M6-DIN 6923-НЕРЖ.СТ.A2	20108700	2
3	ДЕРЖАТЕЛЬ ЩЕТКИ	14801898	1
4	РЕЙКА ЩЕТКИ	14801880	1

ВЫПУСК С ЗАПОРНЫМ КОЛЬЦОМ МОДЕЛЬ MODEL 55

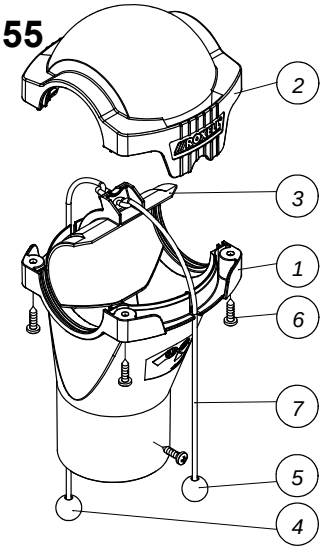

код	название	номер
1	НИЖНЯЯ ДЕТАЛЬ- ВЫПУСК, Ф 56	03501319
2	ВЕРХНЯЯ ДЕТАЛЬ- ВЫПУСК, Ф 56	03501301
3	ЗАКРЫВАЮЩАЯ ЗАСЛОНКА- ВЫПУСК, Ф56	03501327
*4	ШАРИК ИНДИКАТОРНЫЙ КРАСНЫЙ	13201355
*5	ШАРИК ИНДИКАТОРНЫЙ ЗЕЛЕНЫЙ	13201363
*6	ВИНТ 4.2 X 16- DIN 7981	20102331
*7	ШНУР	13103916
*	ШНУР + БОЛТЫ И ГАЙКИ	03000395

АВТОМАТИЧЕСКИЙ ВЫРУСК - Ø 56-24VDC(I) - 04906954

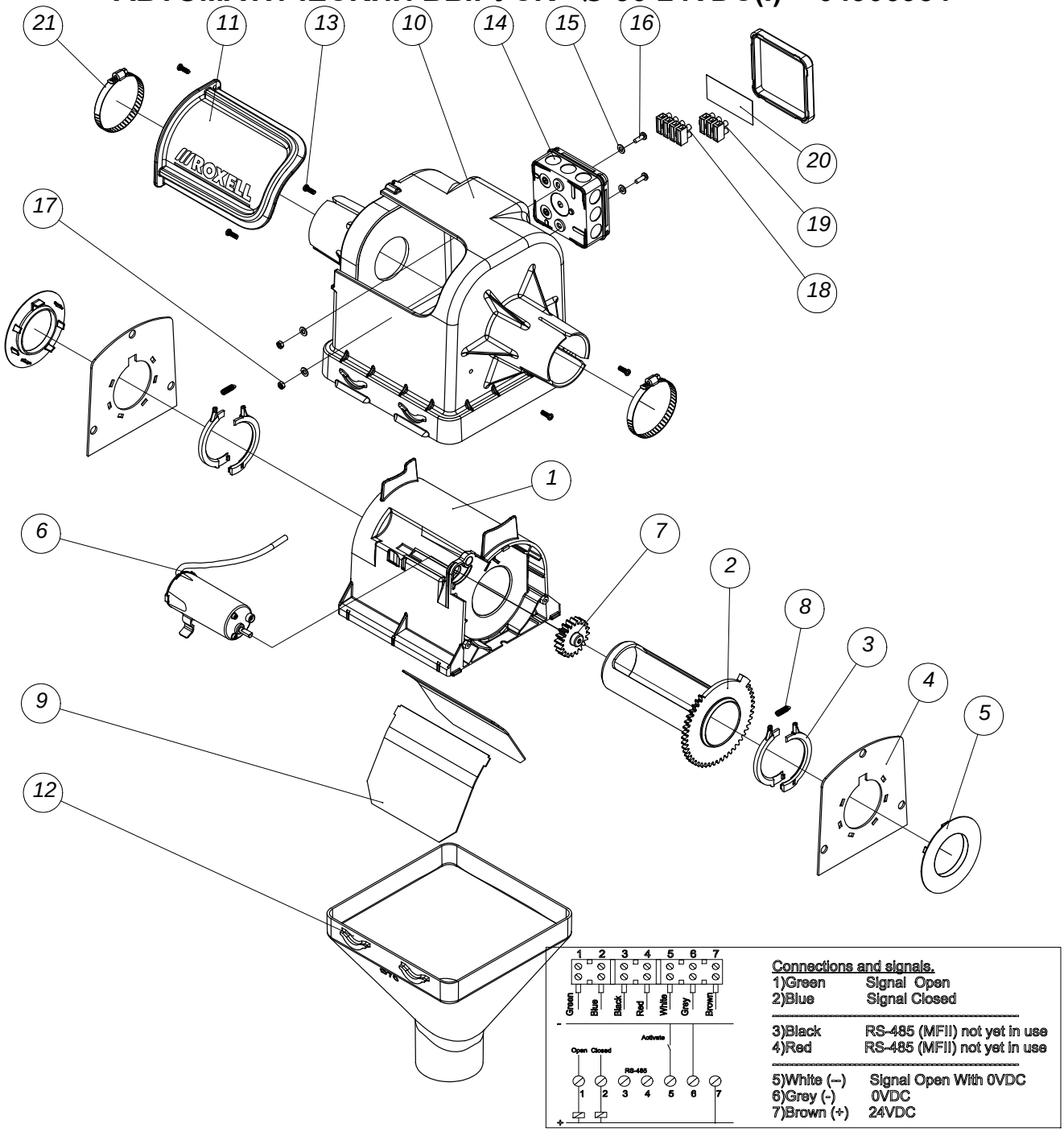

код	название	номер	кол.	код	название	номер	кол.
1	ВНУТРЕННИЙ КОРПУС Ф 56	14905566	1	12	СБРОС ДЛЯ ВЫПУСКНОЙ ТРУБЫ Ф70	13502174	1
2	ВЫПУСКНАЯ ТРУБА С ЗУБЧАТЫМ КОЛЕСОМ Ф56	14905533	1	13	САМОНАРЕЗАЮЩИЙ ВИНТ 4X12-A2	12502043	5
3	ГИБКОЕ СТОПОРНОЕ КОЛЬЦО Ф 56	14905509	4	14	ПОРТАТИВНЫЙ ЯЩИК IPW AX4-IP55	15009814	1
4	УСИЛИТЕЛЬНАЯ ПЛАСТИНА Ф 56	14915052	2	15	ПОДКЛАДНАЯ ШАЙБА 5,3X10X1-DIN 125-A2	20102315	4
5	ОПОРНОЕ КОЛЬЦО Ф 56	14915029	2	16	ВИНТ С ГОЛОВКОЙ M4X12 DIN7985Z-A2	20109567	2
6	ДВИГ-ЛЬ ДЛЯ АВТОМАТИЧЕСКОГО ВЫПУСКА (I)	04906715	1	17	ГАЙКА M4 DIN 934- A2	20102646	2
7	ЗВЕЗДОЧКА 2M 20T 20PA	14905459	1	18	ЗАЖИМ STROKE 6E/4	10110799	1
8	ПРУЖИНА Ф 5 X 20.2	14905624	2	19	ХОД ЗАЖИМА (3/6E)	10103109	1
9	ЗАКРЫВАЮЩАЯ ПЛАСТИНА Ф 56 1.5 MM	14905673	2	20	СОЕДИНИТЕЛ. СХЕМА Д/ НОВОЙ ВЫПУСКИ	14905772	1
10	КОРПУС - АВТОВЫПУСК Ф 56	14905616	1	21	ТРУБНЫЙ ХОМУТ Ф 50/70 MM	13600622	2
11	ОКНО	13000500	1				

ЧАСТЬ III :

ИНСТРУКЦИИ ПО УСТАНОВКЕ

ОБЩИЕ ПРАВИЛА ТЕХНИКИ БЕЗОПАСНОСТИ

DISCAFLEX

ВАЖНО

ПЕРЕД УСТАНОВКОЙ СИСТЕМЫ ВНИМАТЕЛЬНО ОЗНАКОМЬТЕСЬ СО СЛЕДУЮЩИМИ УКАЗАНИЯМИ.

1. *Все **ПЕРЕХОДНИКИ ПОВОРОТНОГО КОЛЕСА И ТРУБ и все ТРУБНЫЕ ХОМУТЫ** на поддоне и приводе должны быть **ПЛОТНО ЗАТЯНУТЫ.** Затягивайте все хомуты с **КОНТРОЛЕМ ПО КРУТЯЩЕМУ МОМЕНТУ** не менее 10 Нм.*
2. ***ТОЧКИ ПОДВЕСКИ** должны быть достаточно **НАДЁЖНЫМИ**. Каждая подвеска должна выдерживать нагрузку **НЕ МЕНЕЕ 50 КГ.***
3. *Во время первого запуска оператор должен иметь возможность **НЕМЕДЛЕННО ВЫКЛЮЧИТЬ СИСТЕМУ** с помощью главного выключателя на панели управления, если в работе шнека возникнут помехи или шнек остановится.*

*Этот символ будет использован для привлечения Вашего внимания к материалам, которые имеют **ОГРОМНОЕ ЗНАЧЕНИЕ** для Вашей **БЕЗОПАСНОСТИ**. Он обозначает: **ВНИМАНИЕ** – следуйте правилам техники безопасности: отключите электропитание – перечитайте правила техники безопасности. Вкратце: **БУДЬТЕ ОСТОРОЖНЫ.** ИГНОРИРОВАНИЕ этих инструкций может привести к получению СЕРЬЕЗНЫХ ТРАВМ или даже ГИБЕЛИ.*

ОБЩИЙ ПЛАН
НОМЕРА КОМПОНЕНТОВ

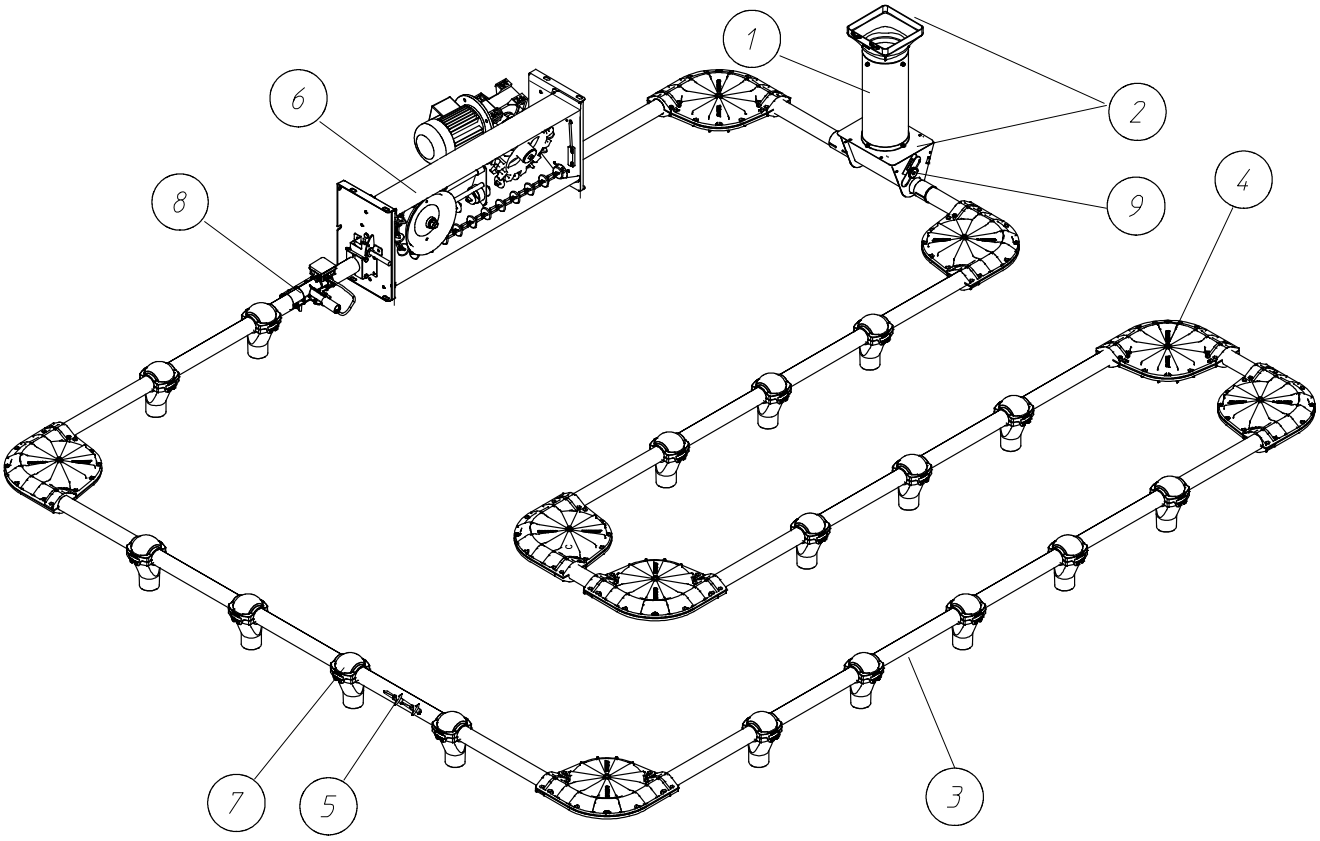

код	название	номер
1	ТРУБА НАКОПИТЕЛЯ	04801973
2	ВПУСКН. ДЕТ.DISCAFLEX НА360ГРАД.НЕРЖ.СТ	04801924
3	ТРУБА МЕТАЛЛИЧ Ф 56 ММ ДЛИНОЙ 5800 ММ	04801668
	ТРУБА МЕТАЛЛИЧ Ф 56 ММ ДЛИНОЙ 3000 ММ	04801650
	ТРУБА Ф56ММХ1.25 НЕРЖ.СТ., ДЛ.=3000 ММ	04801858
4	ПОВОРОТНОЕ КОЛЕСО- НЕЙЛОНОВОЕ	04802302
5	КОМПЛЕКТ ЦЕПИ Ф 41 ММ	04801643
6	ПРИВОД БЕЗ ДВИГАТЕЛЯ	_
7	ВЫХОДНОЙ ОГОЛОВОК С ЗАТВОРНЫМ КЛАПАНОМ	_
8	КМП ПОДКЛЮЧЕНИЯ/ДЕРЖАТЕЛЯ ДАТЧИКА	04801544
9	ПРИЕМ.ВОР., НЕРЖ. СТ, В СБОРЕ С 2 ОКНАМИ	04802972

СОВЕТЫ ПО УСТАНОВКЕ

1. Изучите рабочий чертеж и сравните его с реальной ситуацией.
2. Обсудите возможности (например, прокладку труб сквозь стены, разделяющие загоны, т. е. монтаж труб в конструкции крыши и т. д.) со своим заказчиком.
3. Прижмите трубы плотно к
4. Плотно закрепите места соединения труб.
5. При подключении или ремонте цепи всегда используйте соединительный элемент.
6. Храните компоненты в сухом и защищенном месте.

ГРАФИК РАСЧЕТА МАКС. ДЛИНЫ ЦЕПИ

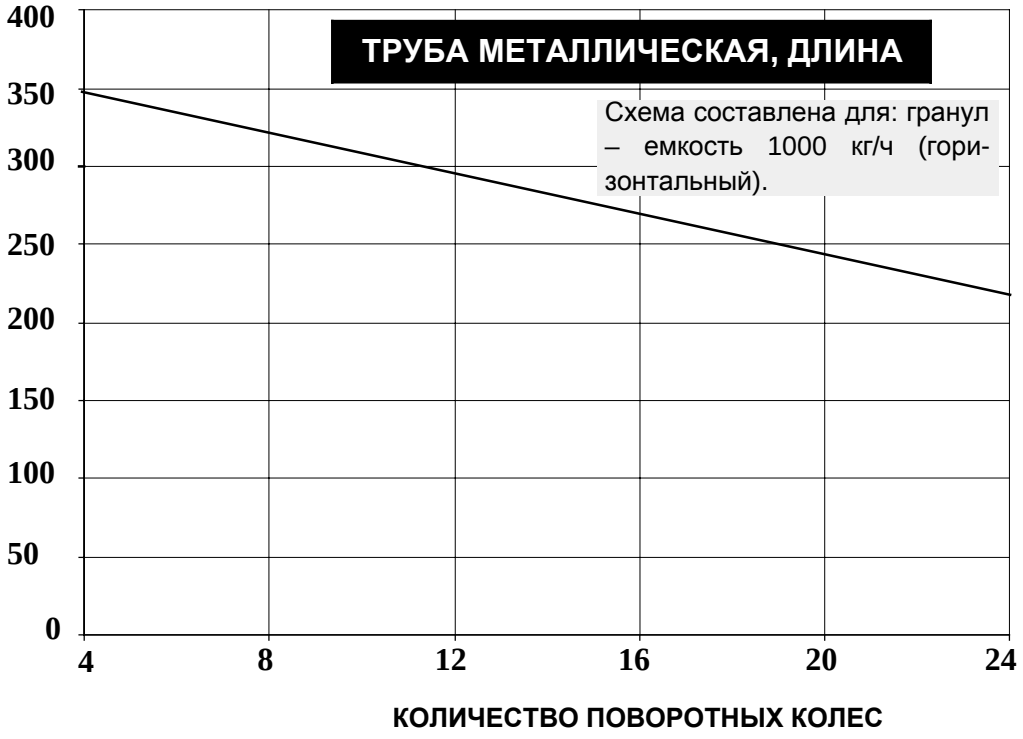

Для определения максимальной длины при заданном количестве поворотных колес (N) используйте следующую формулу:

Максимальная длина = 375 - (N X 6,25) м - диаметр цепи 41 с мощностью двигателя 1.5 кВ (стандарт)

ВНИМАНИЕ: если контур не является горизонтальным
- выполните его подъем максимум на 45°
- максимальная высота 4 м
- спуск может быть вертикальным

ИНСТРУМЕНТЫ

1. ПЛОСКОГУБЦЫ С ЗАЖИМОМ

2. Тяжелый молоток, легкий молоток

3. ПИЛА ПО МЕТАЛЛУ

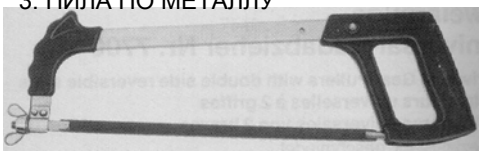

4. Дрель

5. Аккумуляторный шуруповерт (ШЛИЦ И КРЕСТ) + УСТРОЙСТВО ДЛЯ ЗАТЯЖКИ ГАЕК

6. КОМПЛЕКТ ШЕСТИГРАННЫХ КЛЮЧЕЙ

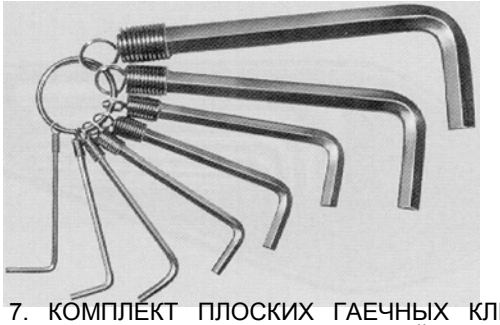

7. КОМПЛЕКТ ПЛОСКИХ ГАЕЧНЫХ КЛЮЧЕЙ С ОТКРЫТЫМ ЗЕВОМ И КЛЮЧЕЙ С КРУГЛОЙ ГОЛОВКОЙ (6-22 ММ)

8. КУСАЧКИ ДЛЯ КАБЕЛЯ

9. НАБОР СВЕРЛ ПО МЕТАЛЛУ (Ø3-13) И БЕТОНУ

10. ПИЛА ПО МЕТАЛЛУ И/ИЛИ ШЛИФОВАЛЬНАЯ МАШИНКА + ДИСК (ДИАМЕТРОМ 125)

11. КОМПЛЕКТ ТОРЦОВЫХ ГАЕЧНЫХ КЛЮЧЕЙ С ТРЕЩОТКОЙ И УДЛИНИТЕЛЕМ

12. НОЖ С ЭЛЕКТРИЧЕСКИМ НАГРЕВОМ (ПОСТАВЛЯЕТСЯ ПО ЖЕЛАНИЮ КЛИЕНТА)

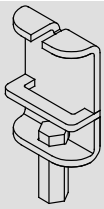

13.ТРУБОРЕЗ

14. КОЛЬЦЕВАЯ ПИЛА

- Ø27 - 09700014 (SENSOR),
-Ø40 - 09701707(МОДЕЛЬ 55),
-Ø51 - 09700030(МОДЕЛЬ 75),
-Ø130 мм (ОТВЕРСТИЯ В СТЕНЕ)

15. Держатель для пилы кольцевой A2 (S 498)

УСТАНОВКА ПРИВОДА

Минимальные расстояния в соответствии с возможностями установки.

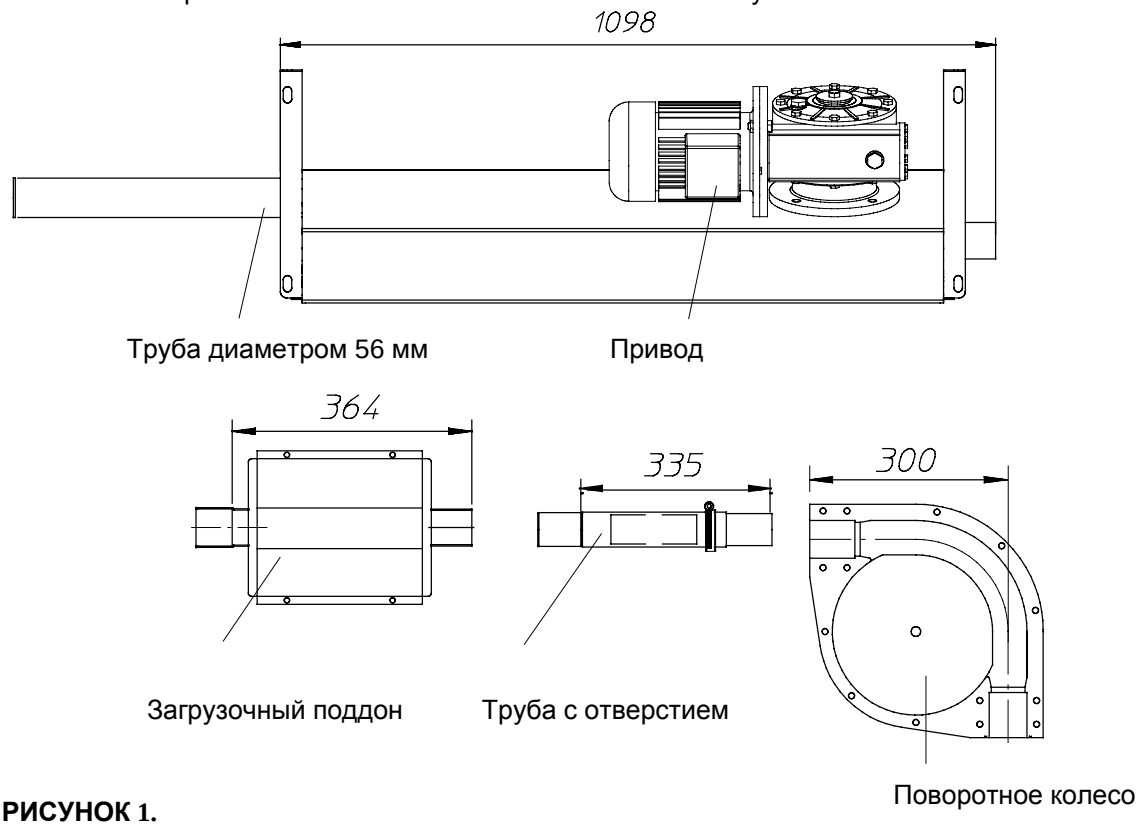

РИСУНОК 1.

Обратите внимание направление движения цепи при установке привода. См. рис. 2.

При необходимости для установки привода на нужной высоте сделайте поддерживающую рамку (см. рис. 3.).

ПРИМЕЧАНИЕ: Положения (как по высоте, так и по ширине) впуска отвода привода отличаются между собой (см. рис. 4.)

Установите привод на поддерживающую рамку. (см. рис. 3.)

Привод Discaflex имеет 2 переключателя:

- 1 переключатель для цепи, останавливающий работу системы Discaflex при разрыве или растяжении цепи;
- 1 электромагнитный переключатель, останавливающий работу системы Discaflex при открытии прозрачной дверцы.

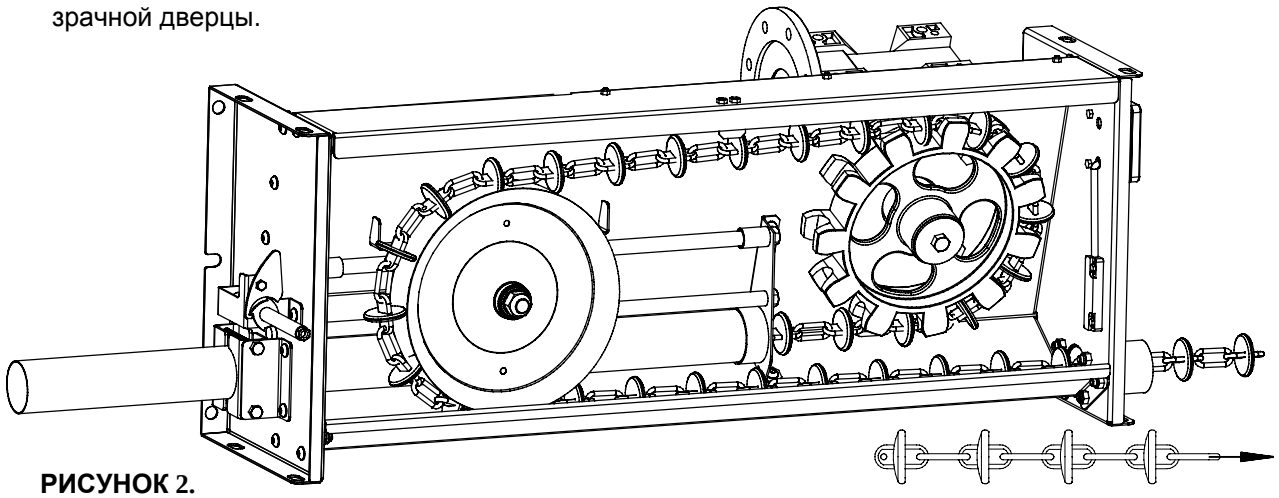

РИСУНОК 2.

ВОЗМОЖННЫЕ ВАРИАНТЫ УСТАНОВКИ ПРИВОДА

При необходимости используйте комплект крепежных деталей.

- УСТАНОВКА НА СТЕНЕ.

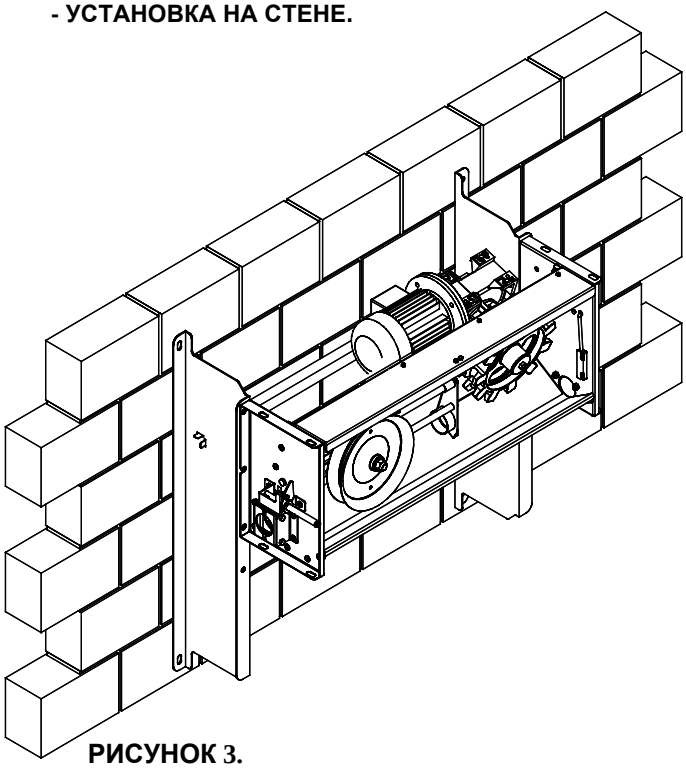

РИСУНОК 3.

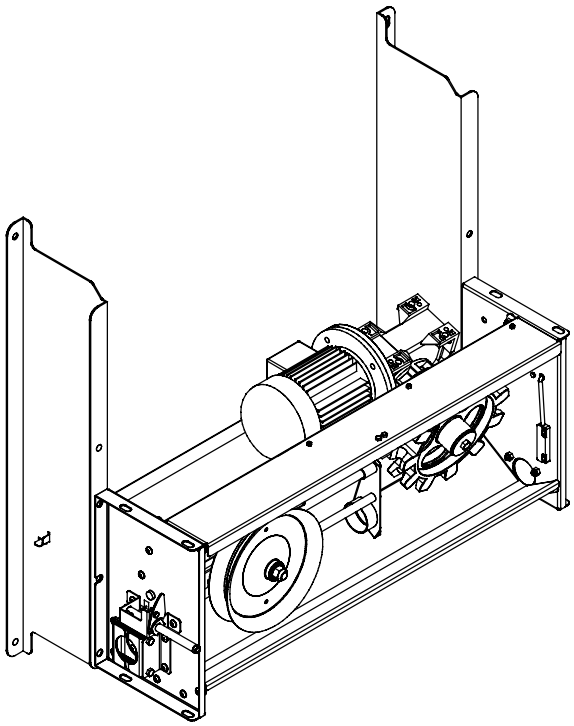

РИСУНОК 4.

- УСТАНОВКА НА ПОТОЛКЕ.

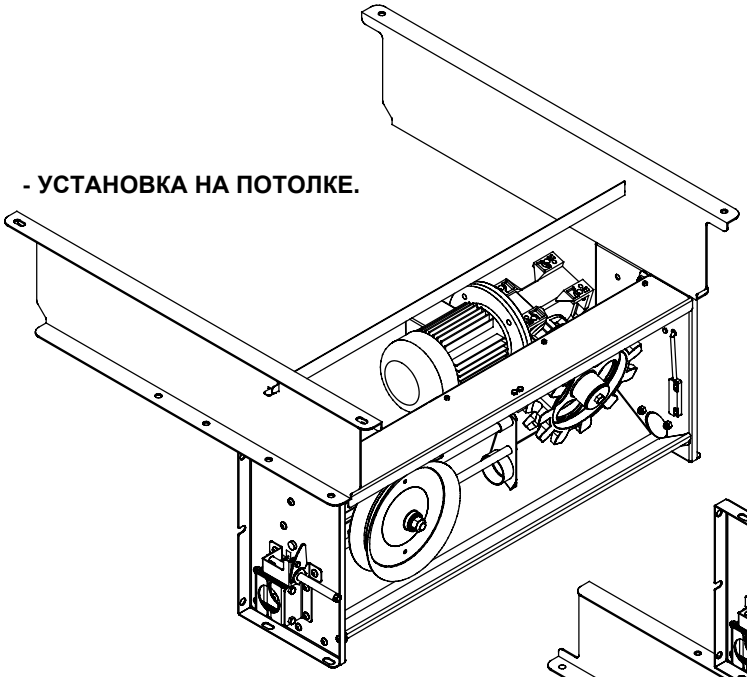

РИСУНОК 5.

- УСТАНОВКА НА ПОЛУ.

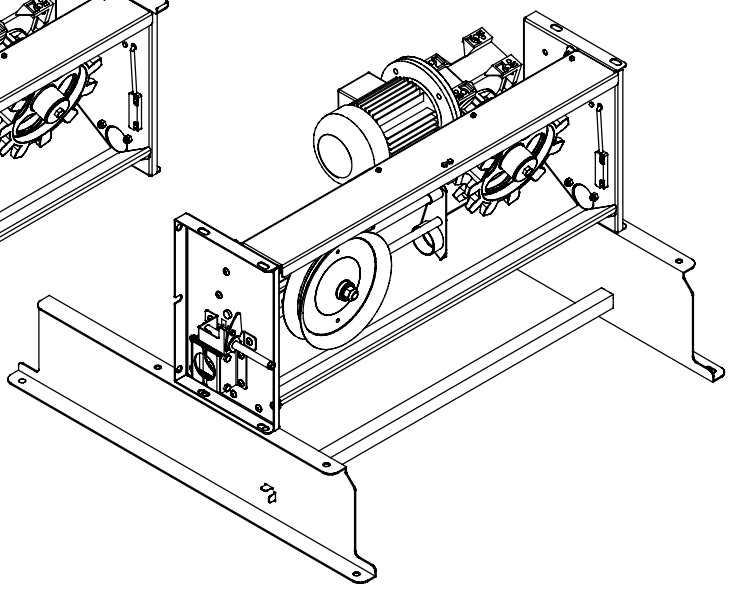

РИСУНОК 6.

Не устанавливайте привод на стене, если поворотные колеса направлены к его обратной стороне.

Измените место установки привода или воспользуйтесь комплектом крепежных деталей.

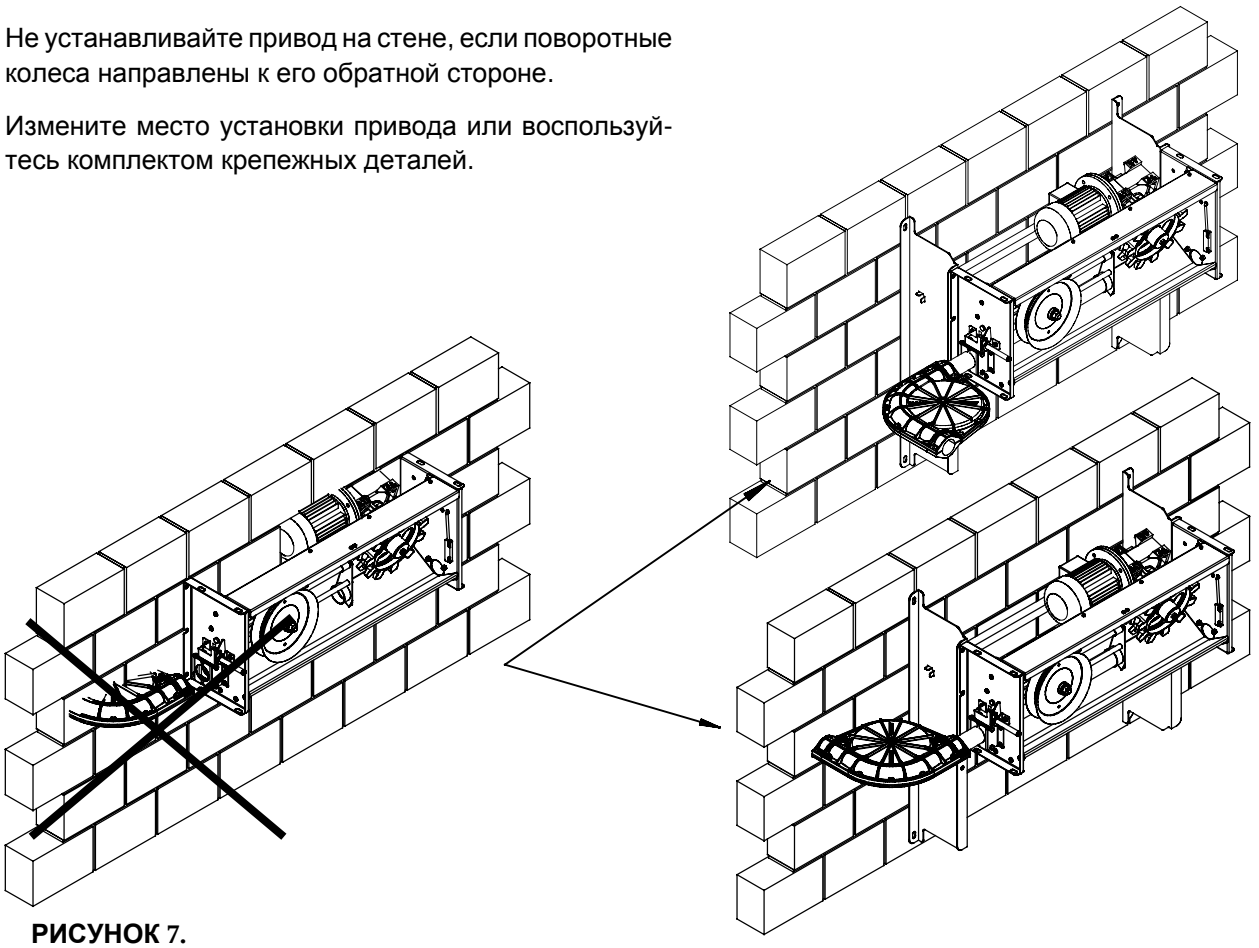

РИСУНОК 7.

УСТАНОВОЧНЫЕ РАЗМЕРЫ ПРИВОДА.

КАЖДАЯ ТОЧКА КРЕПЛЕНИЯ ДОЛЖНЫ ВЫДЕРЖИВАТЬ НАГРУЗКУ В 50 КГ.

Приварные болты для простой и быстрой установки.

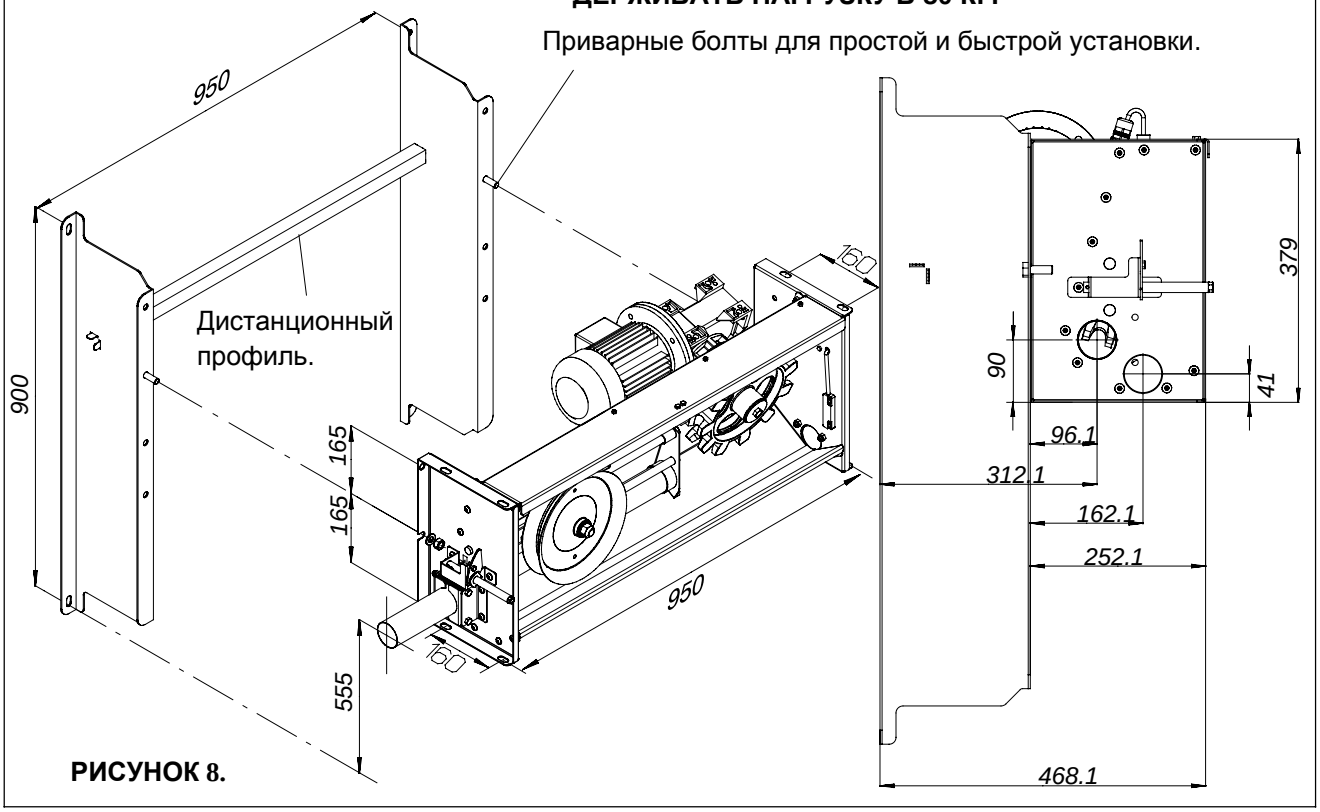

РИСУНОК 8.

УСТАНОВКА ЗАГРУЗОЧНОГО ПОДДОНА

НАСТРОЙКА РЕГУЛИРОВОЧНОЙ ЗАСЛОНКИ

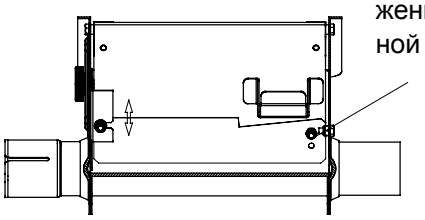

Стандартное положение регулировочной заслонки.

РИСУНОК 9.

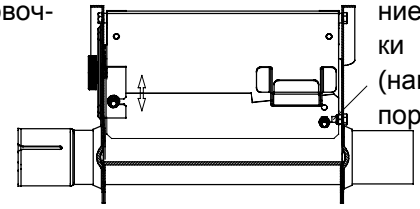

Дополнительное положение регулировочной заслонки для "сложных" кормов (например, комбикорма для поросят).

РИСУНОК 10.

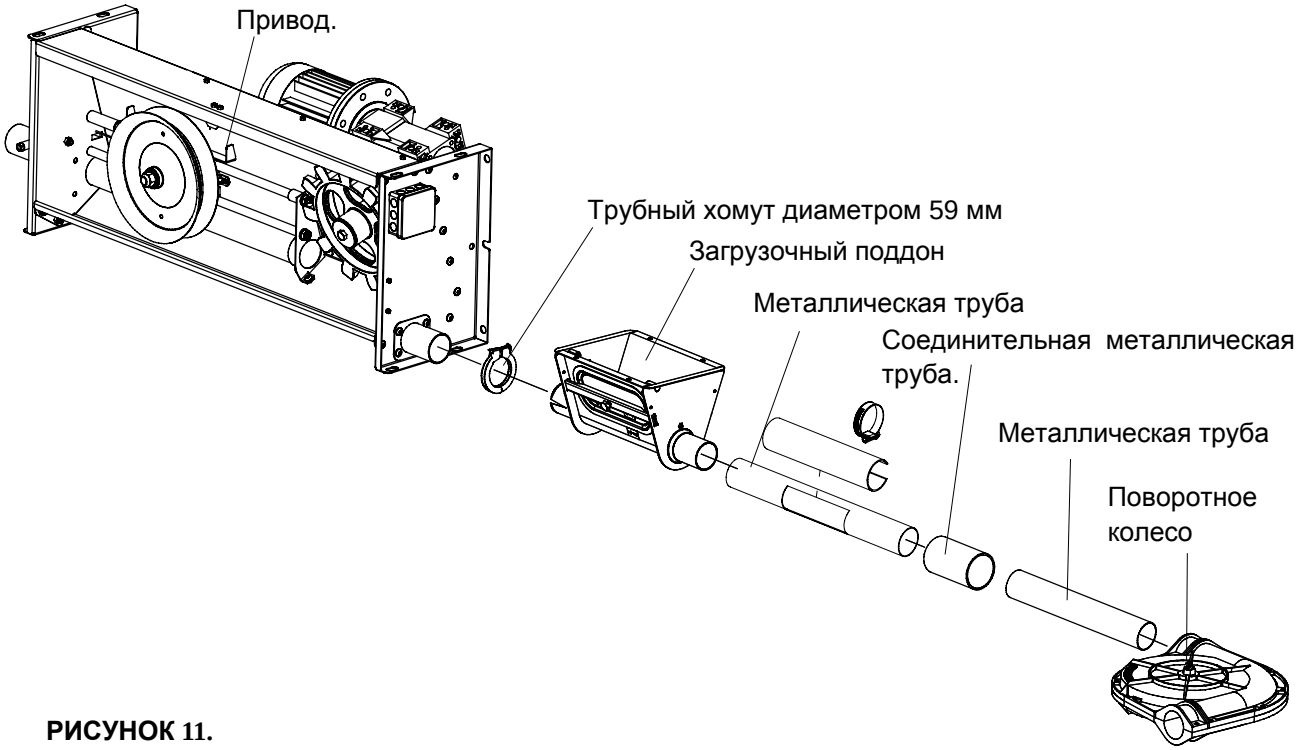

РИСУНОК 11.

Убедитесь в том, что регулируемый загрузочный поддон установлен в правильном направлении (обратите внимание на стрелки)!

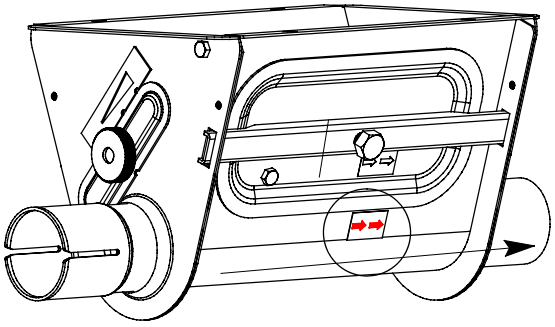

Направление движения цепи.

РИСУНОК 12.

РАСПОЛОЖЕНИЕ ЛИНИИ ТРАНСПОРТИРОВКИ

ОДИН РЯД ПОДАЮЩИХ ЖЁЛОБОВ

Установите отводную трубу.

- в подающем жёлобе: напротив подпорной стены.
- во внутреннем накопителе на 100 кг: в центре.

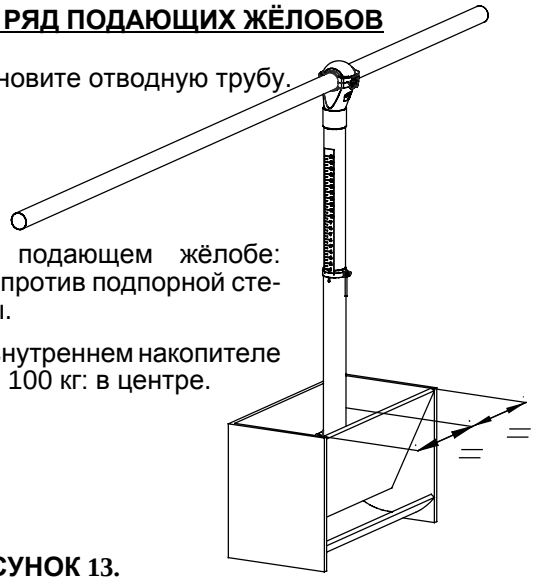

РИСУНОК 13.

ДВОЙНОЙ РЯД ПОДАЮЩИХ ЖЁЛОБОВ

Установите подвеску линии в её центральной части.

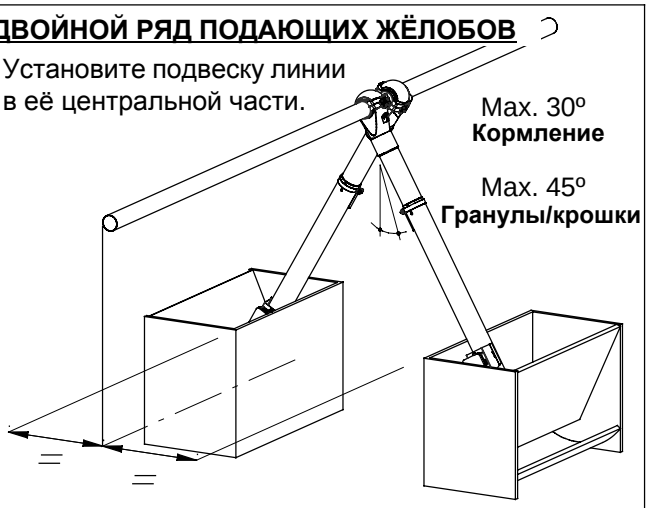

РИСУНОК 14.

РАССТОЯНИЕ МЕЖДУ ТОЧКАМИ ПОДВЕСКИ

МОДЕЛЬ 55:

Одной подвески из расчета на 3 метра трубы будет достаточно.

ДЛЯ СИСТЕМ С ОГОЛОВКАМИ, ОТЛИЧНЫМИ ОТ ВЫХОДНЫХ (НАПРИМЕР, ДОЗАТОРЫ, FASE-FLOW И Т. П.), СМОТРИТЕ СПЕЦИАЛЬНЫЕ РУКОВОДСТВА ПО ИСПОЛЬЗОВАНИЮ И МОНТАЖУ ЭТИХ СИСТЕМ!

Если в помещении недостаточно балок, можно использовать **ДОПОЛНИТЕЛЬНУЮ ЦЕПЬ, КРЮКИ «S» И КРЮКИ С ВИНТОМ** (как показано на рисунке). Закрытие крюка «S» повышает прочность. Максимальная растягивающая сила крюка «S»: 60 кг.

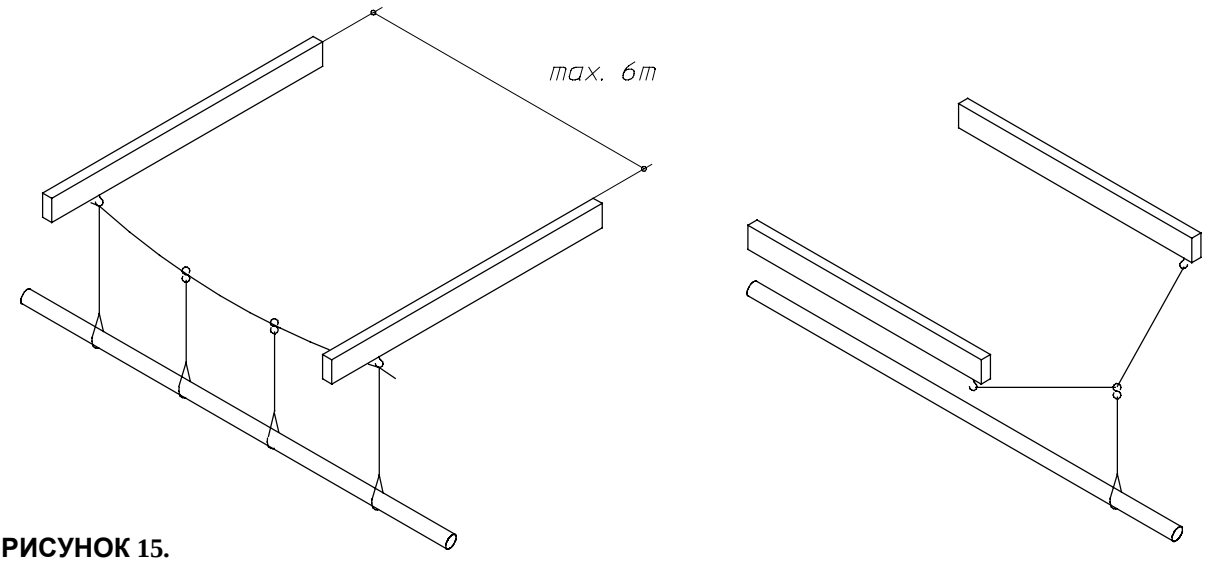

РИСУНОК 15.

УСТАНОВКА ПОДВЕСОК

- УБЕДИТЕСЬ В ТОМ, ЧТО ПОДВЕСКИ ПРОЧНО ЗАКРЕПЛЕНЫ.
– УСТАНОВИТЕ ПОДВЕСКИ ПО ПРЯМОЙ ЛИНИИ.

КАЖДАЯ ТОЧКА КРЕПЛЕНИЯ ДОЛЖНЫ ВЫДЕРЖИВАТЬ НАГРУЗКУ В 50 КГ.

ДЕРЕВЯННАЯ БАЛКА:

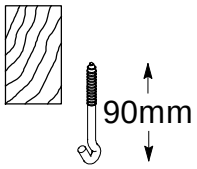

05000872 Винт-крюк 90 мм

РИСУНОК 16.

Просверлите маленькое отверстие в ТВЕРДОЙ ДРЕВЕСИНЕ. Это не позволит винт-крюкам обрываться.

Используйте дрель и специальный шуруповерт для винт-крюков. (См. стр. III-3).

ДРЕВЕСИНА : + ИЗОЛЯЦИЯ

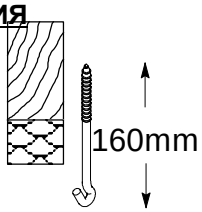

05000237 Винт-крюк 160 мм

РИСУНОК 17.

ЖЕЛЕЗОБЕТОННАЯ БАЛКА:

Просверлите отверстие диаметром 10 мм

Втулка диаметром 10 мм.
20102034

05000872
Винт-крюк 90 мм

РИСУНОК 18.

МЕТАЛЛИЧЕСКАЯ БАЛКА I:

05000302
Крюк подвеса в сборе M6X60

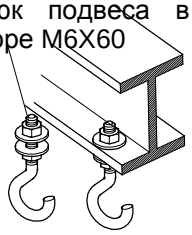

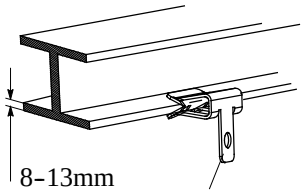

20104220
Зажимная скоба

РИСУНОК 19.

МЕТАЛЛИЧЕСКАЯ БАЛКА:

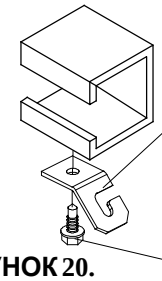

00103069
Пластина подвески

00103077
Самосверлящий винт

РИСУНОК 20.

СТАЛЬНАЯ АРМАТУРА ИЛИ МЕТАЛЛИЧЕСКАЯ ТРУБА:

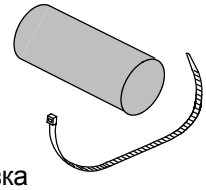

04001137
Трос-обвязка

РИСУНОК 21.

ОПОРЫ

04800603 – 1”

04800611 – $^3/_4$”

Комплект деталей подставки верхней

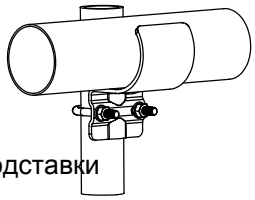

РИСУНОК 22.

04800587 – 1”

04800595 – $^3/_4$”

Комплект деталей подставки нижней

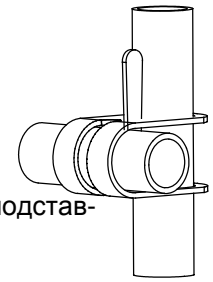

РИСУНОК 23.

ОПОРА ДЛЯ ЗАГОНА ДЛЯ СВИНЕЙ

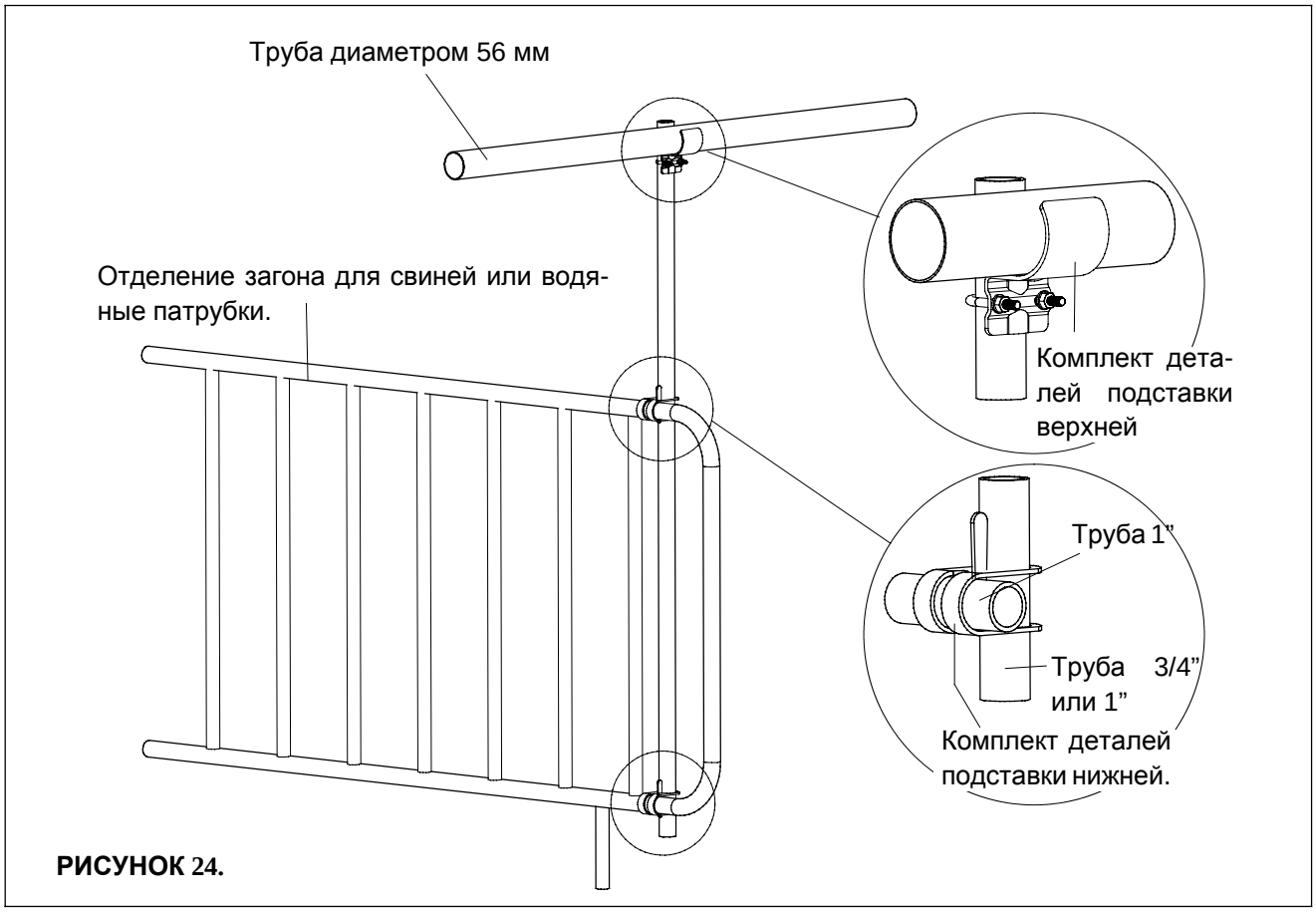

РИСУНОК 24.

ПОДВЕСКА В ПОМЕЩЕНИИ С ОТДЕЛЬНЫМИ ЗАГОНАМИ

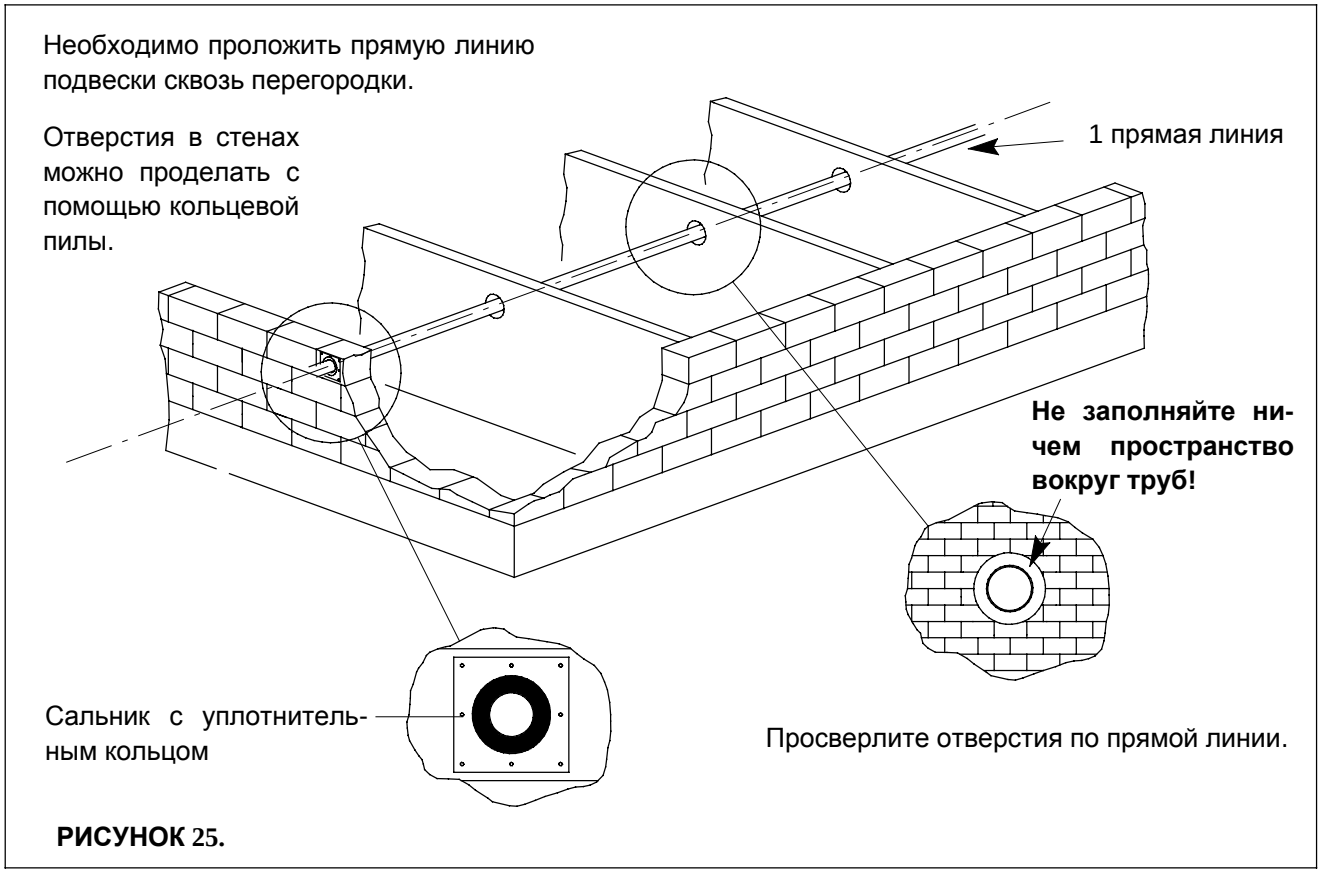

РИСУНОК 25.

ПОДВЕСКА ЦЕПИ

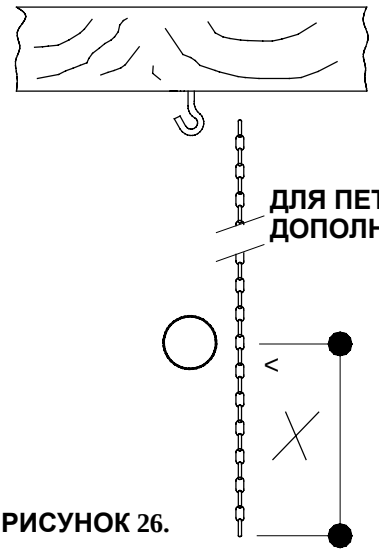

ЗА СЧЕТ ПЕТЛИ МОЖНО РЕГУЛИРОВАТЬ ВЫСОТУ ЛИНИИ ТРАНСПОРТИРОВКИ.

ДЛЯ ПЕТЛИ ПОДВЕСКИ ПОТРЕБУЕТСЯ ДОПОЛНИТЕЛЬНАЯ ДЛИНА ЦЕПИ:

ТАКИМ ОБРАЗОМ МОЖНО С АБСОЛЮТНОЙ ТОЧНОСТЬЮ ПОДВЕСИТЬ ТРУБЫ НА ОДНОМ УРОВНЕ.

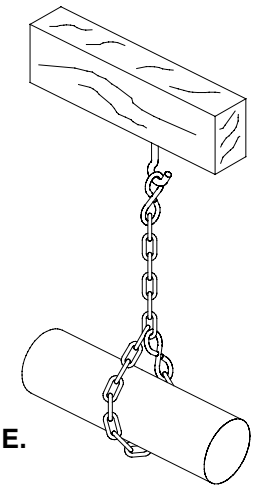

РИСУНОК 26. **РИСУНОК 27.**

ВЫПОЛНЕНИЕ ОТВЕРСТИЙ ДЛЯ ОТВОДНЫХ ТРУБ

СНАЧАЛА ВЫБЕРИТЕ МЕСТОПОЛОЖЕНИЕ ОТВЕРСТИЙ-КАПЕЛЬНИЦ. ЖЕЛАТЕЛЬНО РАЗМЕСТИТЬ ТРУБЫ В ПРАВОЙ ЧАСТИ ПОМЕЩЕНИЯ. ОБРАТИТЕ ВНИМАНИЕ НА ТО, ЧТО СВАРНОЙ ШОВ НА МЕТАЛЛИЧЕСКОЙ ТРУБЕ ПОВЕРНУТ НА 180 ГРАДУСОВ ОТНОСИТЕЛЬНО ОТВЕРСТИЯ.

1. Проверьте трубы на наличие вмятин или повреждений.
2. Никогда не используйте поврежденные трубы.
3. Тщательно удалите все заусенцы в местах разрезания трубы. Для обработки ее внутренний стороны воспользуйтесь напильником, а для обработки внешней – небольшой шлифовальной машиной.

С помощью кольцевой пилы сделайте круглое отверстие диаметром 40 мм: 09700022 / Используйте дрель с электронной системой регулировки оборотов.

Сделайте отверстия, располагающиеся строго параллельно на протяжении трубы.

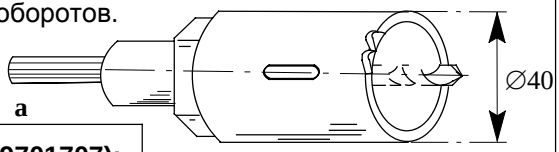

Только для металлических труб (кольцевая пила 09701707):

- Просверлите отверстие с минимальной скоростью вращения сверла (не более 200 оборотов в минуту).
- Используйте смазочное масло.
- Используйте стандарт для сверления
- Мощность дрели: не менее 1000 В.

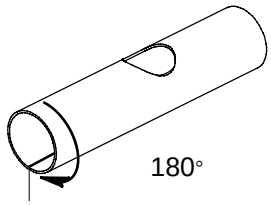

b

Сварной шов.

Не делайте отверстия в трубах с помощью ножовки или шлифовальной машины, так как это может привести к ухудшению проходимости корма и ослаблению трубы.

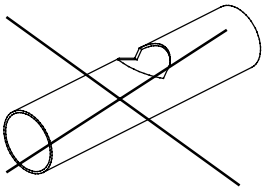

c

После сверления удалите заусенцы с внутренней части отверстий с помощью ножа или напильника.

ДЛЯ ОБЕСПЕЧЕНИЯ МАКСИМАЛЬНОЙ ПОДАЧИ КОРМА ДЛЯ ДВУХ ПОСЛЕДНИХ ОТВОДОВ СДЕЛАЙТЕ ОТВЕРСТИЕ ДЛИНОЙ 70 ММ.

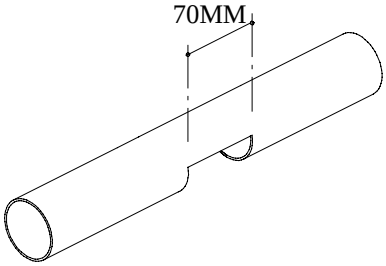

d

РИСУНОК 28.

УСТАНОВКА ТРУБ

1. Начните установку труб с привода.

2. Установите трубы таким образом, чтобы цепь входила в расширенный конец трубы.

3. Вставьте трубы в соединительный узел. Закрепите их с помощью деревянной планки и молотка.

Сварные швы должны быть сверху.

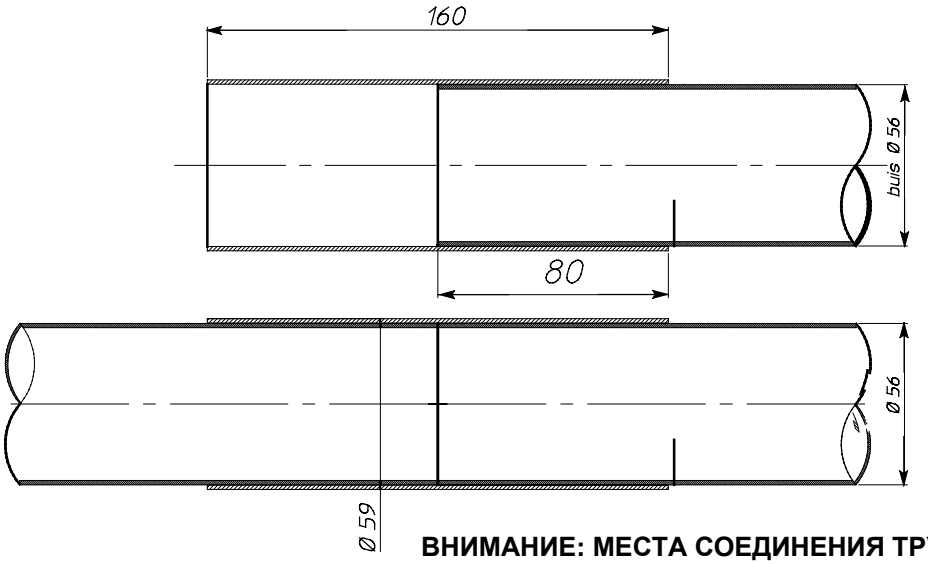

ВНИМАНИЕ: МЕСТА СОЕДИНЕНИЯ ТРУБ ЗА ПРЕДЕЛАМИ ПОМЕЩЕНИЯ ДОЛЖНЫ БЫТЬ ВОДОНЕПРОНИЦАЕМЫМИ! ИСПОЛЬЗУЙТЕ ЗАМАЗКУ ИЛИ СИЛИКОН.

РИСУНОК 29.

УСТАНОВКА ПОВОРОТНЫХ КОЛЕС

Разберите верхнюю часть.

Прикрепите поворотные колеса к трубам с помощью стяжек.

Убедитесь в том, что трубы касаются фиксаторов поворотного колеса.

Момент затяжки для всех болтов: не более 15 Нм.

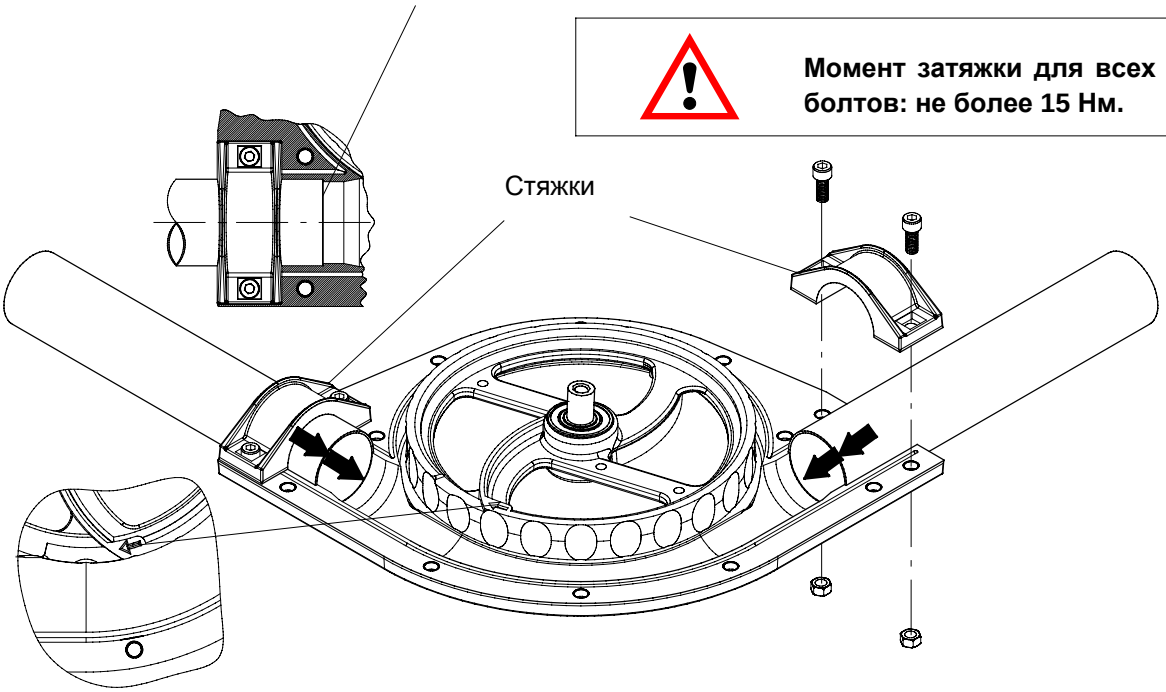

РИСУНОК 30.

При установке колеса обратите внимание на направление движения цепи. См. стрелку.

УСТАНОВКА КОМПЛЕКТА ЩЕТОК (НЕОБЯЗАТЕЛЬНО)

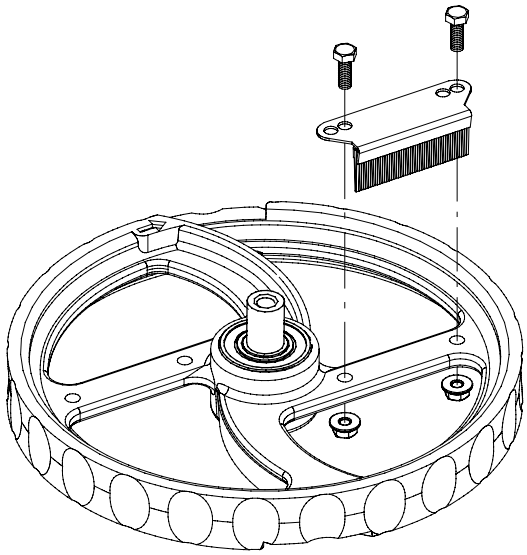

РИСУНОК 31.

Установка в горизонтальном поворотном колесе.

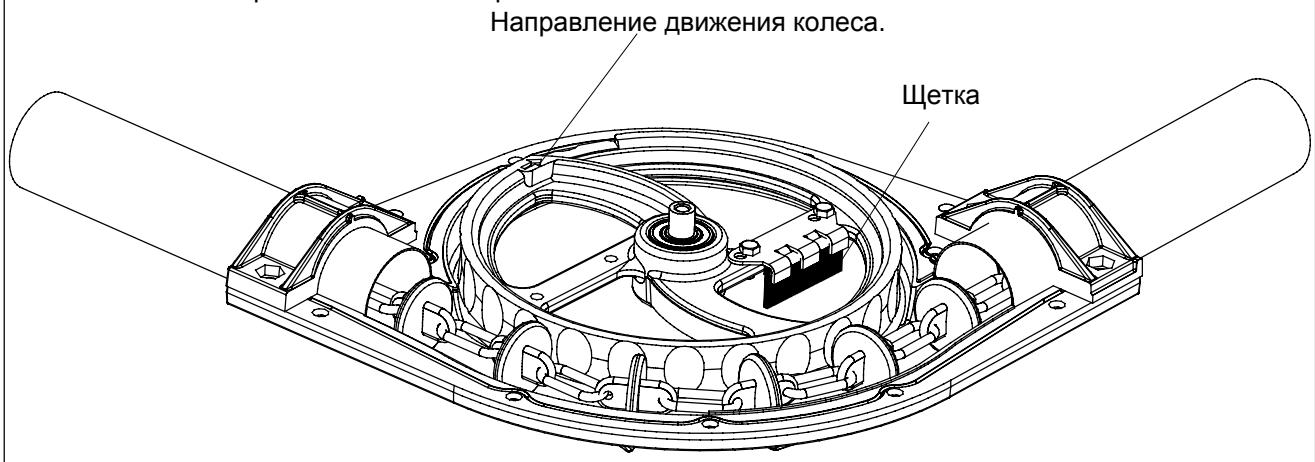

РИСУНОК 32.

Установка в вертикальном поворотном колесе.

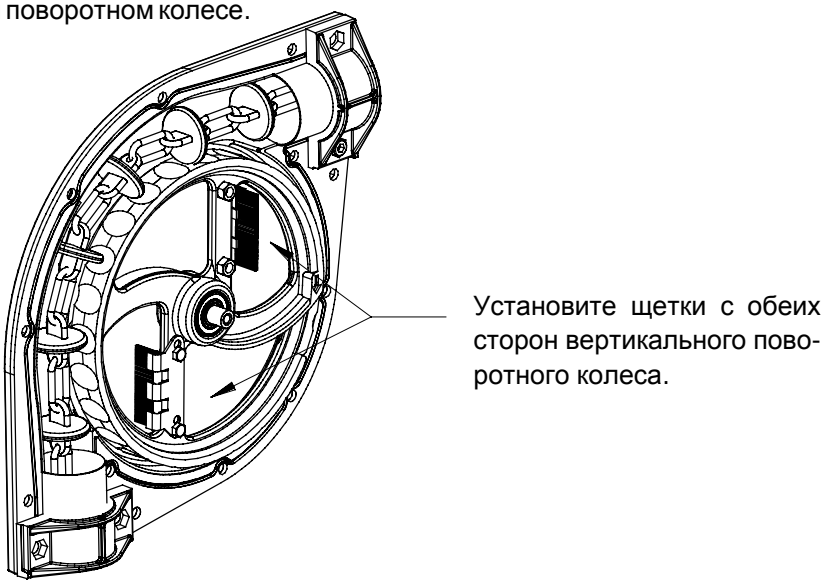

РИСУНОК 33.

ПОДВЕСКА ПОВОРОТНОГО КОЛЕСА

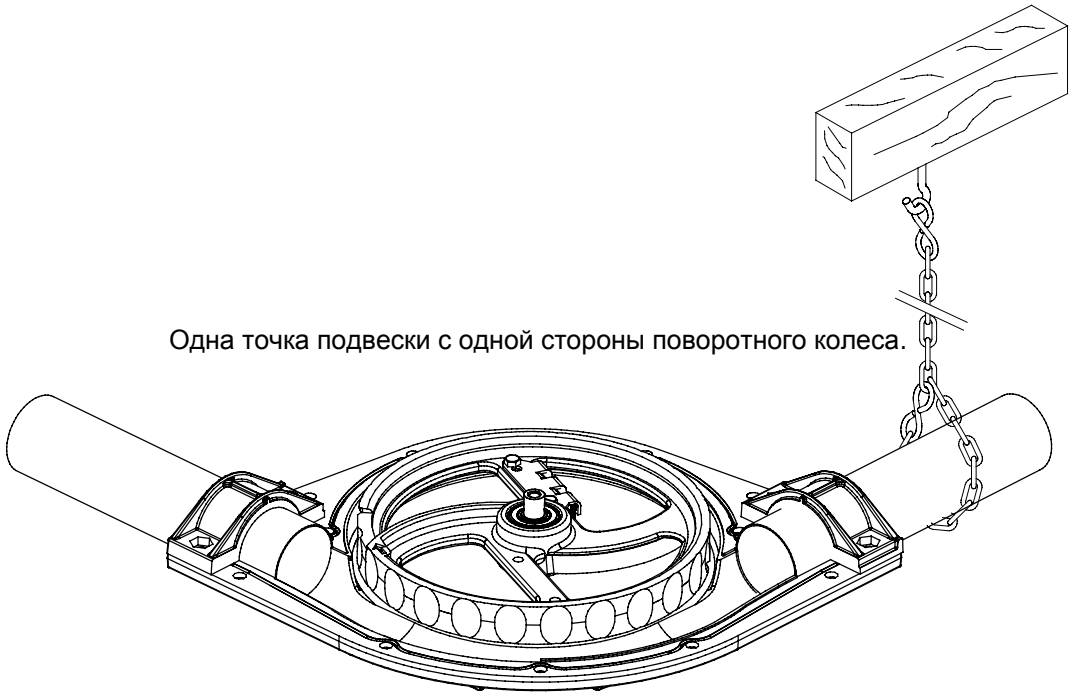

РИСУНОК 34.

УСТАНОВКА ВЫПУСКНЫХ ОТВЕРСТИЙ

Завязать канат в узел по центру.

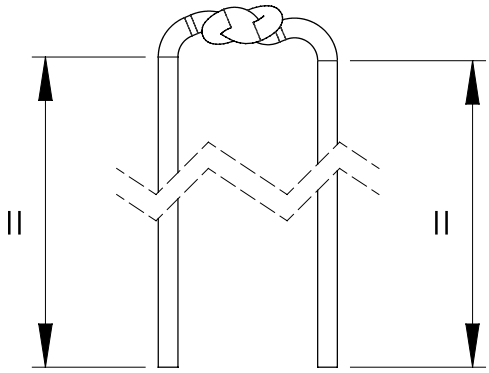

РИСУНОК 35.

Протянуть шнур через запорный кожух. Завязать второй узел.

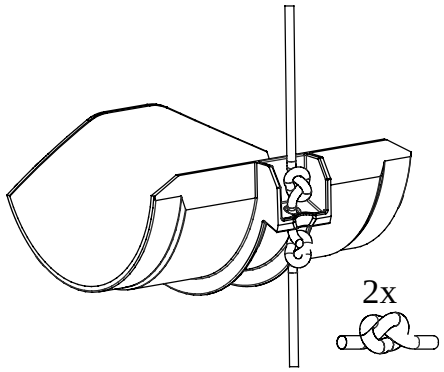

РИСУНОК 36.

Установить закрывающую заслонку в правильное положение!

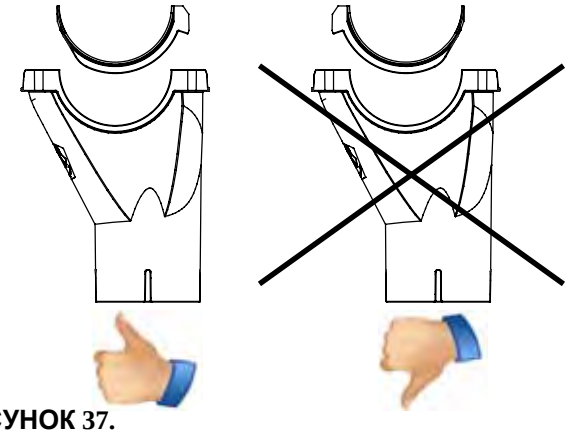

РИСУНОК 37.

Вручную протолкнуть 4 винта в крепежные отверстия.

РИСУНОК 38.

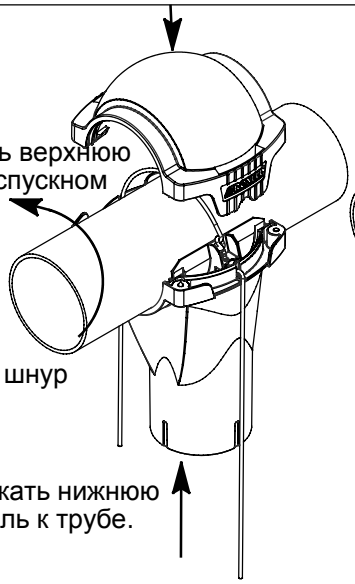

3. Защелкнуть верхнюю деталь на спускном отверстии.

2. Поместить шнур на трубу.

1. Прижать нижнюю деталь к трубе.

РИСУНОК 39.

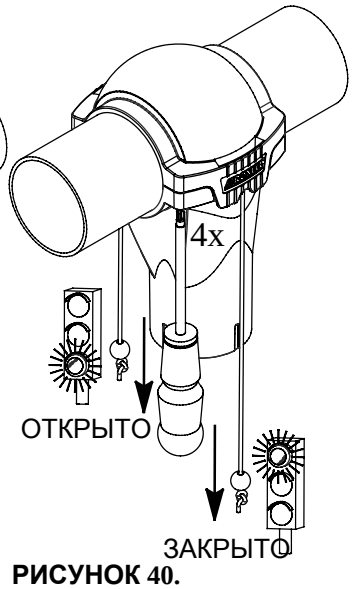

РИСУНОК 40.

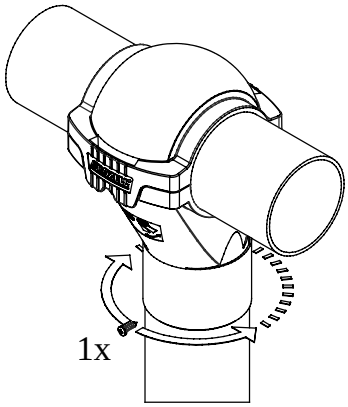

Закрепить сливную трубу 1 самосверлящим винтом.

Убедиться, что винт не в линии подачи!

РИСУНОК 41.

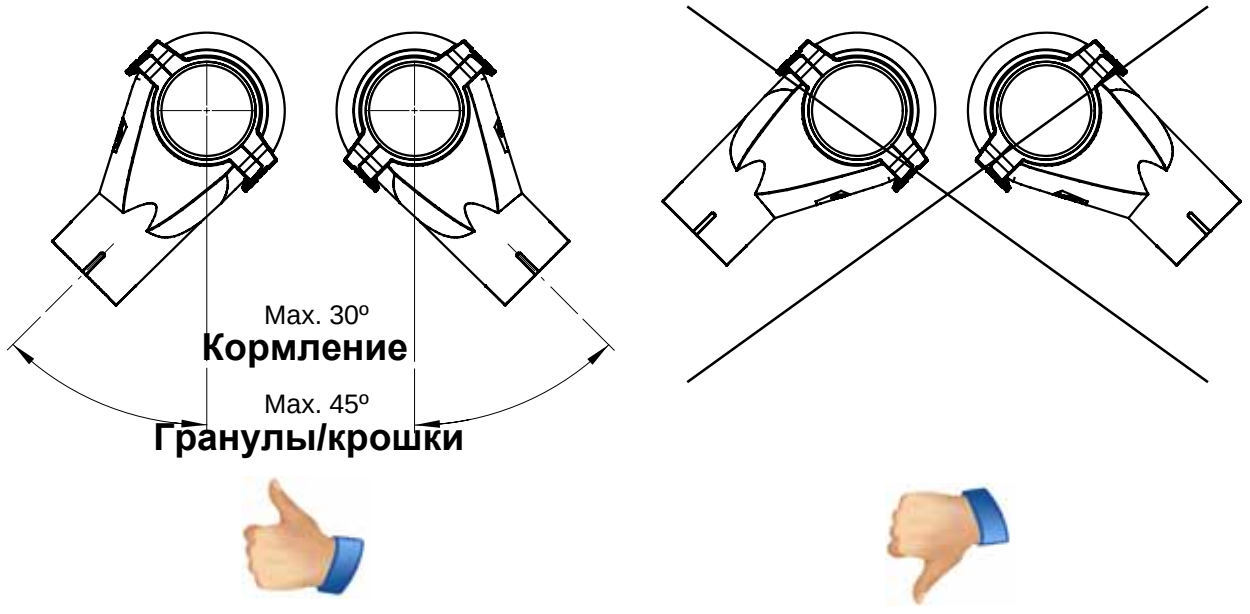

РИСУНОК 42.

УСТАНОВКА ЦЕПИ

ПРИМЕР НА ОСНОВЕ ПЛАСТИКОВОЙ ТРУБЫ ДЛЯ ЭЛЕКТРОПРОВОДКИ ДИАМЕТРОМ 1/2” ИЛИ 5/8”.

1. Сначала снимите встряхиватель (если используется регулируемый загрузочный поддон).

2. Длина троса аварийного отключения должна соответствовать как минимум расстоянию между двумя поворотными колесами.

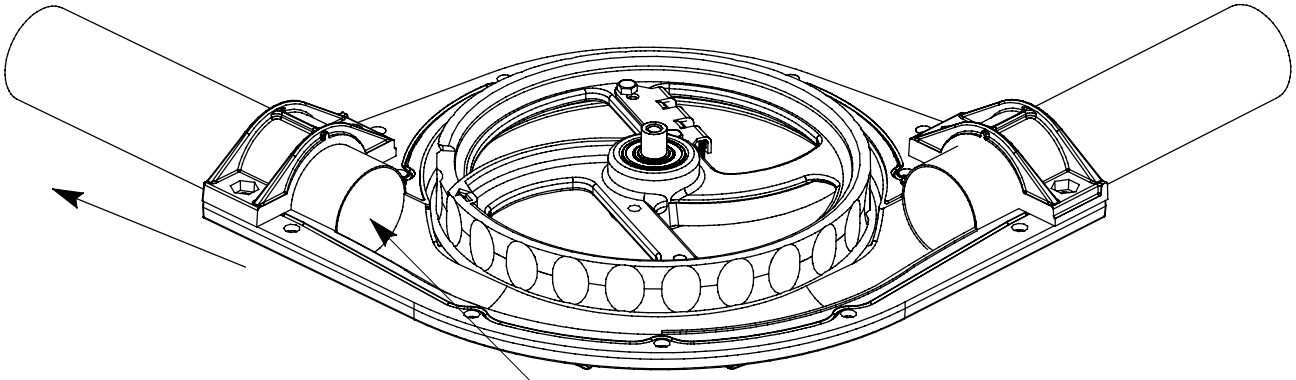

3. Закрепите трос аварийного отключения к первой трубе для электропроводки с помощью изоляционной ленты.

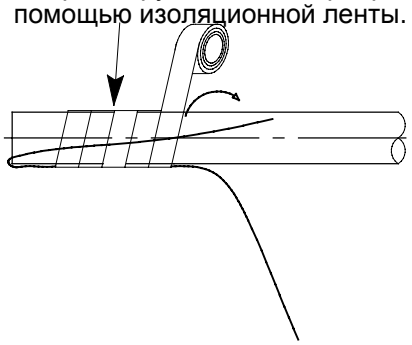

Пластиковая труба для электропроводки диаметром 1/2” или 5/8”.

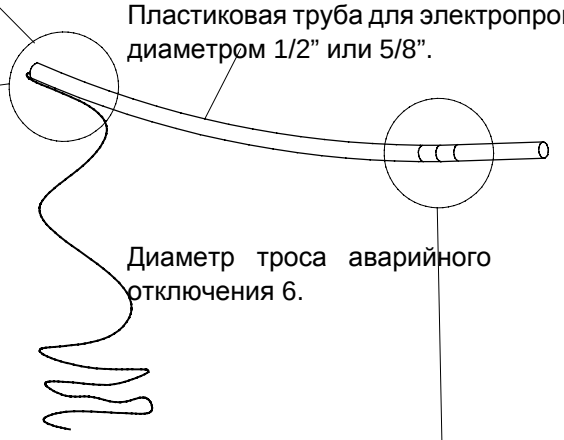

Диаметр троса аварийного отключения 6.

4. Вставьте трубу целиком в контур через поворотное колесо, ближайшее к приводу, или непосредственно через привод.

5. Прикрепите вторую трубу к первой и вставьте эту сборку в контур.

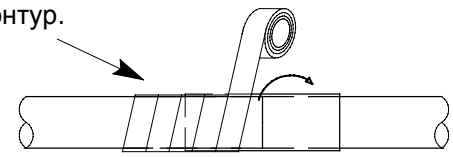

6. Выполняйте аналогичные операции до тех пор, пока первая труба не достигнет второго поворотного колеса.

7. Удалите трубы из контура во втором поворотном колесе. Оставьте трос, прикрепленным к первой трубе.

8. Повторяйте процедуру, описанную в пункте 5, для других участков контура до тех пор, пока трос не достигнет привода.

РИСУНОК 43.

ВЫ ТАКЖЕ МОЖЕТЕ ИСПОЛЬЗОВАТЬ СТАЛЬНОЙ ТРОС ДИАМЕТРОМ 4 ММ, ЧТОБЫ ПРОТЯНУТЬ ЦЕПЬ ОТ ОДНОГО ПОВОРОТНОГО КОЛЕСА К ДРУГОМУ.

1. Осуществите подключение привода к электрической сети.
2. Прежде чем подсоединить цепь, проверьте направление движения.

3. Освободите пружину и сместите каретку вправо до упора.
4. Размотайте всю цепь (50 м).

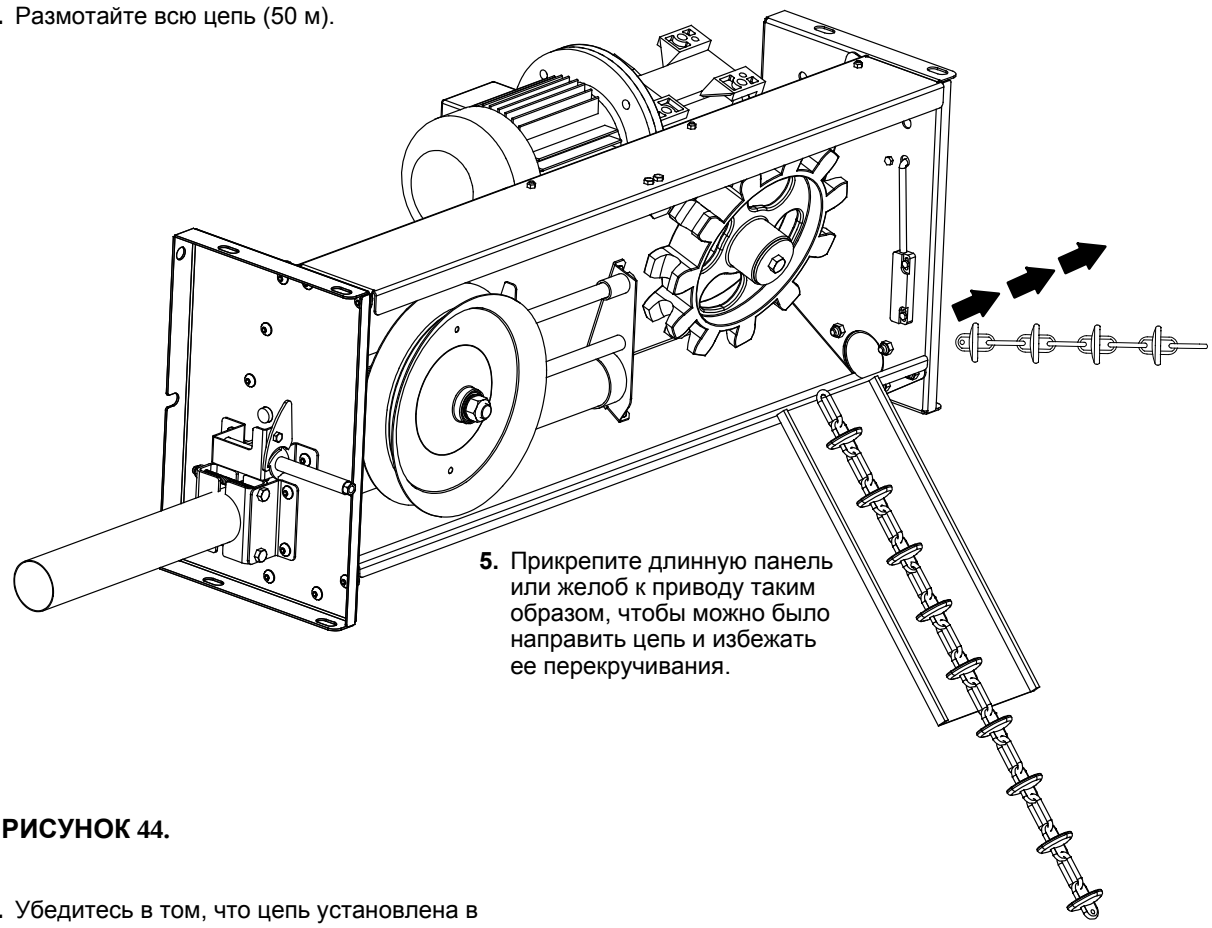

5. Прикрепите длинную панель или желоб к приводу таким образом, чтобы можно было направить цепь и избежать ее перекручивания.

РИСУНОК 44.

6. Убедитесь в том, что цепь установлена в правильном направлении.

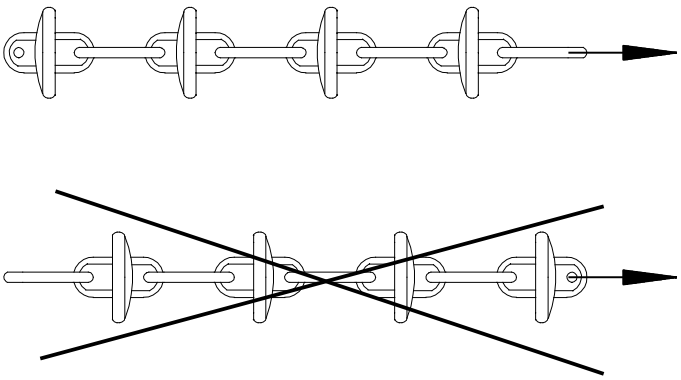

7. Разместите цепь в контуре. Убедитесь в том, что она не перекручена. Установите соединительные звенья через каждые 50 м (= длине одной цепи).

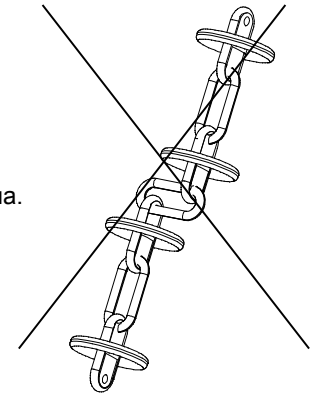

РИСУНОК 45.

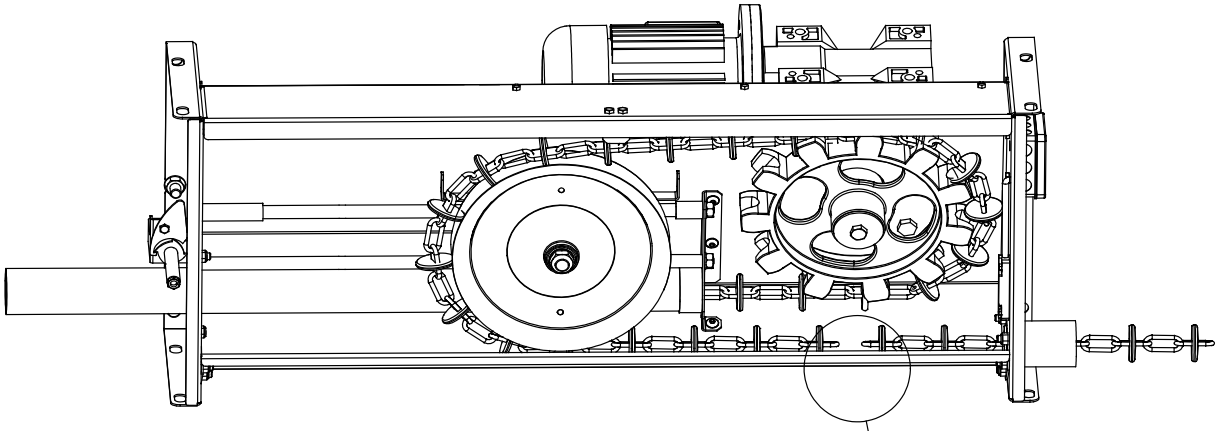

РИСУНОК 46.

8. Вставьте концы цепи в нижнюю часть привода.

9. Обрежьте цепь, определив необходимую длину, с помощью шлифовальной машины, кусачек или пилы по металлу.

10. Просверлите отверстия для соединительного элемента с обеих сторон. Удалите заусенцы.

11. Соедините оба конца с помощью соединительного и поворотного звена.

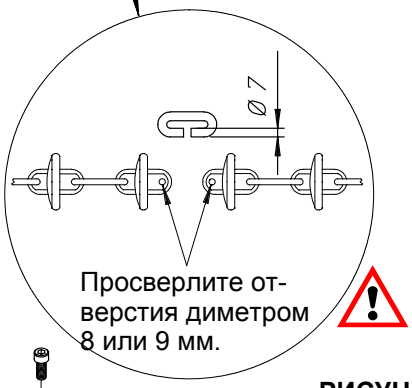

РИСУНОК 47.

12. Растяните цепь путем намотки троса на лебедку.

13. Установите крышки для поворотных колес. Заизолируйте поворотные колеса, подверженные воздействию влаги, используя в пазах силикон или замазку (04801353). Заизолируйте места перехода труб.

атяните болты крышки с одинаковым усилием, чтобы не повредить ее.

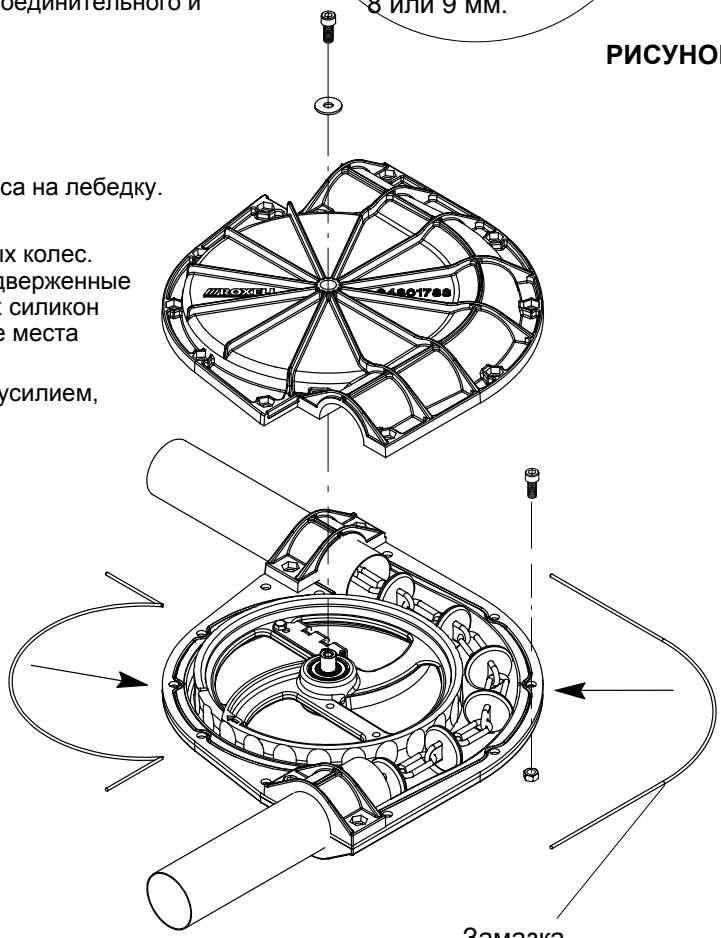

РИСУНОК 48.

<u>Примечание:</u> для облегчения повторного поиска соединительного элемента Вы можете пометить (с помощью маркера) некоторые несущие, находящиеся с его обеих сторон. Также следует поставить отметку приблизительно за 1 метр до соединительного элемента.

УСТАНОВКА ЗАГРУЗОЧНОГО ПОДДОНА В СБОРЕ

СБОРКА – ПРИМЕР ВЕРХНЕГО ПОДДОНА (0 °)

Уплотнительный колпачок.

Гайка M8 PA6 черная.

Буртик бункера.

8 M8X20.

1. Продвиньте край верхнего поддона как можно дальше в буртик бункера.
2. Направление нижней части поддона должно совпадать с направлением линии транспортировки!

Верхний загрузочный поддон.

* 8 ø9.

Гайка M8 PA6 черная.

Прикрепите транспортировочную пластину к верхнему поддону.

Уплотнительный колпачок.

Гайка M8.

10 винты с цилиндрической скруглённой головкойM8X25.

Прикрепите загрузочный поддон к транспортировочной пластине.

3. Просверлите отверстие диаметром 9 мм (1). Зафиксируйте вручную с помощью болта и гайки.
4. Просверлите противоположное отверстие (2). Зафиксируйте вручную с помощью болта и гайки.
5. Просверлите отверстие под углом 90 °, затем просверлите противоположное отверстие (4). Зафиксируйте вручную с помощью болта и гайки.
6. Повторите процедуру для оставшихся точек крепления (5-8).
7. С помощью накладного гаечного ключа затяните все гайки с моментом затяжки 4 Нм в той же последовательности (1-8). Не затягивайте слишком сильно (может разорваться!).
8. Установите уплотнительные колпачки.

4 Винты с головкой под торцевой ключM8X25.

РИСУНОК 49.

FLEX AUGER 125 :

Сначала проверьте направление вращения шнека, затем установите встряхиватель.

СБОРКА СЧЕТВЕРЕННОГО ПОДДОНА

Уплотнительный колпачок.

Буртик бункера.

Гайка M8 PA6 черная.

8 M8X20.

Верхний поддон.

Гайка M8 PA6черная .

Прикрепите две транспортировочные пластины к верхнему поддону.

Уплотнительный колпачок.

Гайка M8.

10 винты с цилиндрической скруглённой головкойM8X25.

Прикрепите два загрузочных поддона к транспортировочной пластине.

Загрузочный поддон.

4 Винты с головкой под торцевой ключM8X25.

РИСУНОК 51.

1. Продвиньте край верхнего поддона как можно дальше в буртик бункера.
2. Направление нижней части поддона должно совпадать с направлением линии транспортировки!

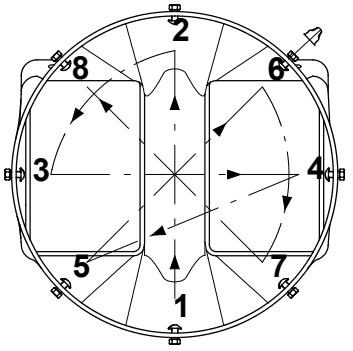

РИСУНОК 50.

3. Просверлите отверстие диаметром 9 мм (1). Зафиксируйте вручную с помощью болта и гайки.
4. Просверлите противоположное отверстие (2). Зафиксируйте вручную с помощью болта и гайки.
5. Просверлите отверстие под углом 90 °, затем просверлите противоположное отверстие (4). Зафиксируйте вручную с помощью болта и гайки.
6. Повторите процедуру для оставшихся точек крепления (5-8).
7. С помощью накладного гаечного ключа затяните все гайки с моментом затяжки 4 Нм в той же последовательности (1-8). Не затягивайте слишком сильно (может разорваться!).
8. Установите уплотнительные колпачки.

FLEX AUGER 125 :

Сначала проверьте направление вращения шнека, затем установите встряхиватель.

УСТАНОВКА ОТВОДНЫХ ТРУБ

БЕЗ ТЕЛЕСКОПИЧЕСКОЙ ТРУБЫ:

Точно отрежьте отводную трубу, чтобы во внутреннем накопителе было необходимое количество корма.

РИСУНОК 52.

С ТЕЛЕСКОПИЧЕСКОЙ ТРУБОЙ:

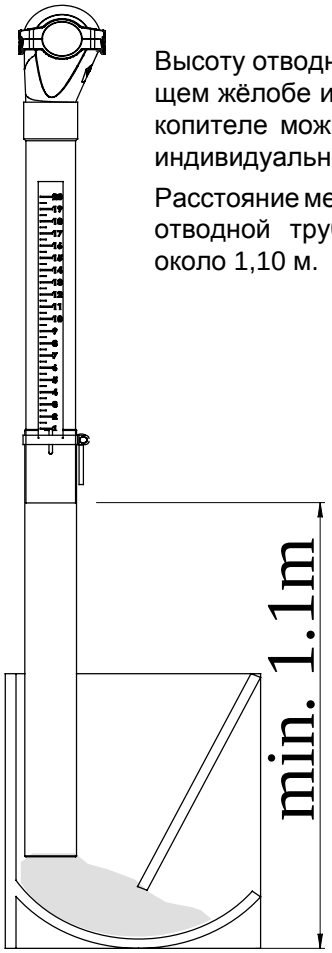

Высоту отводной трубы в подающем жёлобе или внутреннем накопителе можно отрегулировать индивидуально в любое время.

Расстояние между дном жёлоба и отводной трубой должно быть около 1,10 м.

РИСУНОК 53.

С ГИБКОЙ ТРУБОЙ:

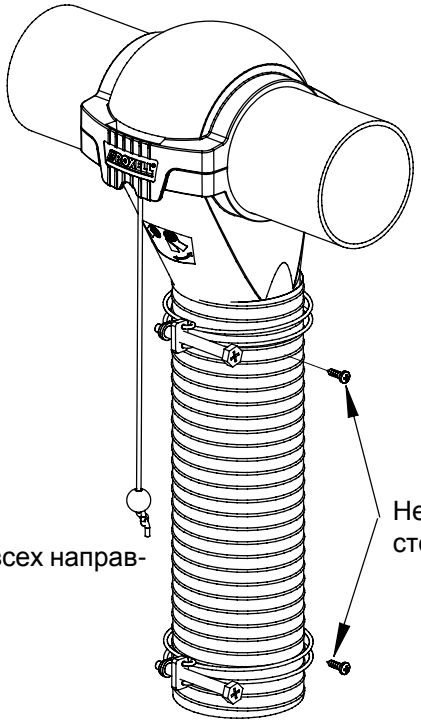

Необходимо зафиксировать двумя двусторонними винтами диаметром 4,2x13.

Сгибается практически во всех направлениях.

РИСУНОК 54.

В ВИДЕ АРКИ:

Для свободно перемещаемых комбикормов и гранул.

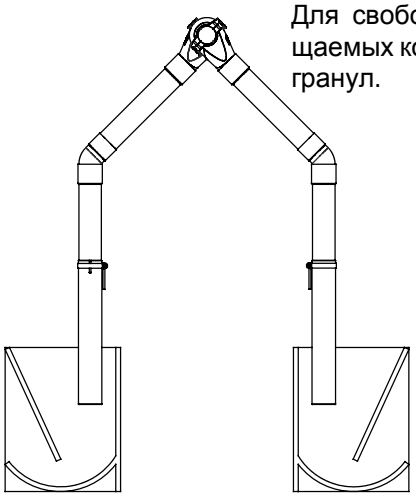

РИСУНОК 55.

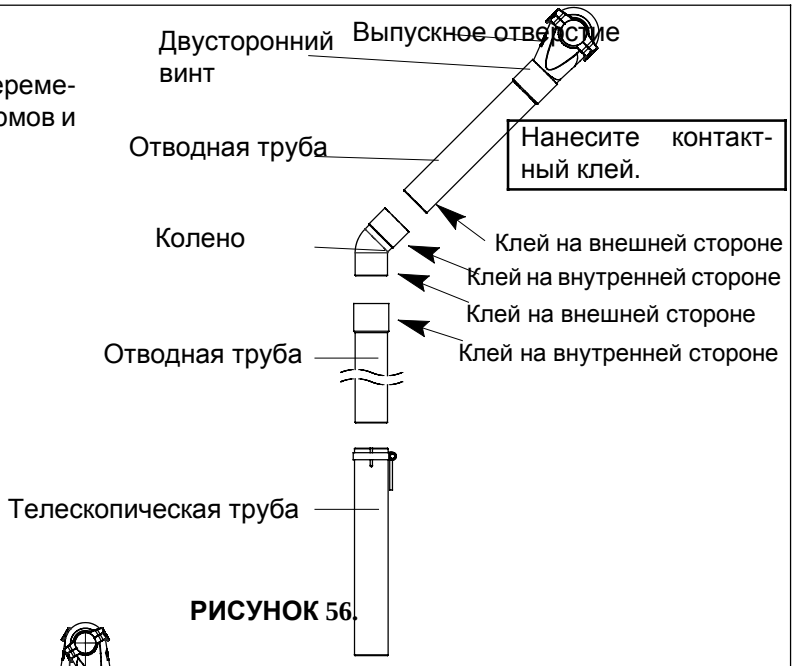

РИСУНОК 56.

Для кормов с затруднённым перемещением.

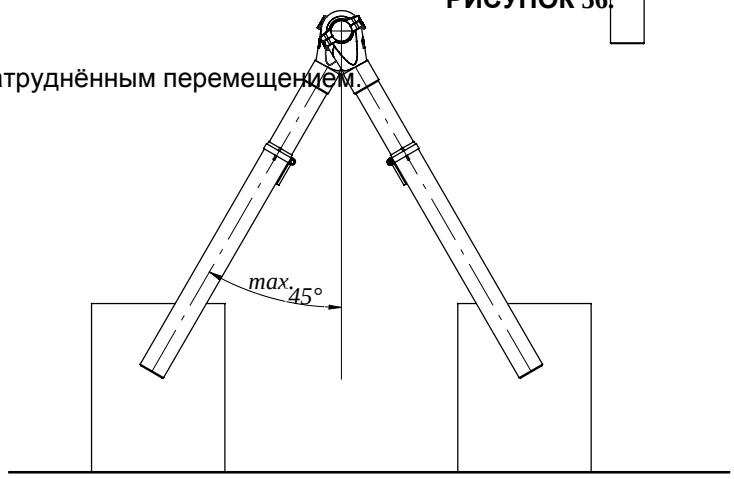

РИСУНОК 57.

РЕГУЛИРОВКА ТЕЛЕСКОПИЧЕСКОЙ ТРУБЫ

Вставьте телескопическую трубу в подающий жёлоб в его низшей точке.

Верхнюю часть телескопической трубы необходимо выдвинуть до отметки 1.

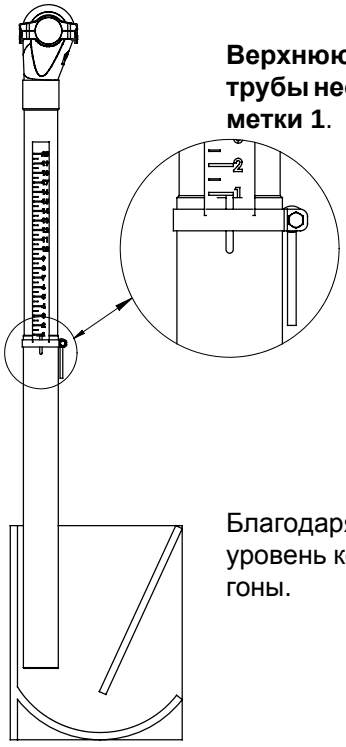

Благодаря отметкам можно регулировать уровень корма в жёлобе и сравнивать загоны.

РИСУНОК 58.

ЗАДЕРЖКА ПО ВРЕМЕНИ

- СТАНДАРТНО ДЛЯ 03100872 (РЕЛЕ УРОВНЯ ОТВОДНОЙ ТРУБЫ)
– ДОПОЛНИТЕЛЬНО ДЛЯ 03100864 (РЕЛЕ УРОВНЯ ВНУТРЕННЕГО НАКОПИТЕЛЯ)

УСТАНОВКА БЛОКА ЗАДЕРЖКИ

Подключите блок задержки (задержка включена) к реле уровня, который необходимо активировать.

Его можно подключить к корпусу реле уровня или к панели управления.

Красный.

Кнопка регулировки.

Регулируется от 1 до 100 секунд. (Установлен на 100 секунд при поставке)

ЕСЛИ РЕЛЕ УРОВНЯ ИСПОЛЬЗУЕТСЯ В ПОДАЮЩЕМ ЖЕЛОБЕ ИЛИ ВО ВНУТРЕННЕМ НАКОПИТЕЛЕ 100 КГ, ЗАДЕРЖКА ДОЛЖНА БЫТЬ МАКСИМАЛЬНОЙ. ЕСЛИ РЕЛЕ УРОВНЯ ИСПОЛЬЗУЕТСЯ В КАЧЕСТВЕ ПРОМЕЖУТОЧНОГО ПЕРЕКЛЮЧАТЕЛЯ В ДОПОЛНИТЕЛЬНОМ ПОДДОНЕ, ЗАДЕРЖКА ДОЛЖНА БЫТЬ МИНИМАЛЬНОЙ.

Один блок задержки управляет несколькими параллельными реле уровня.

РИСУНОК 59.

УСТАНОВКА ДАТЧИКА НА РОВНОЙ ПОВЕРХНОСТИ

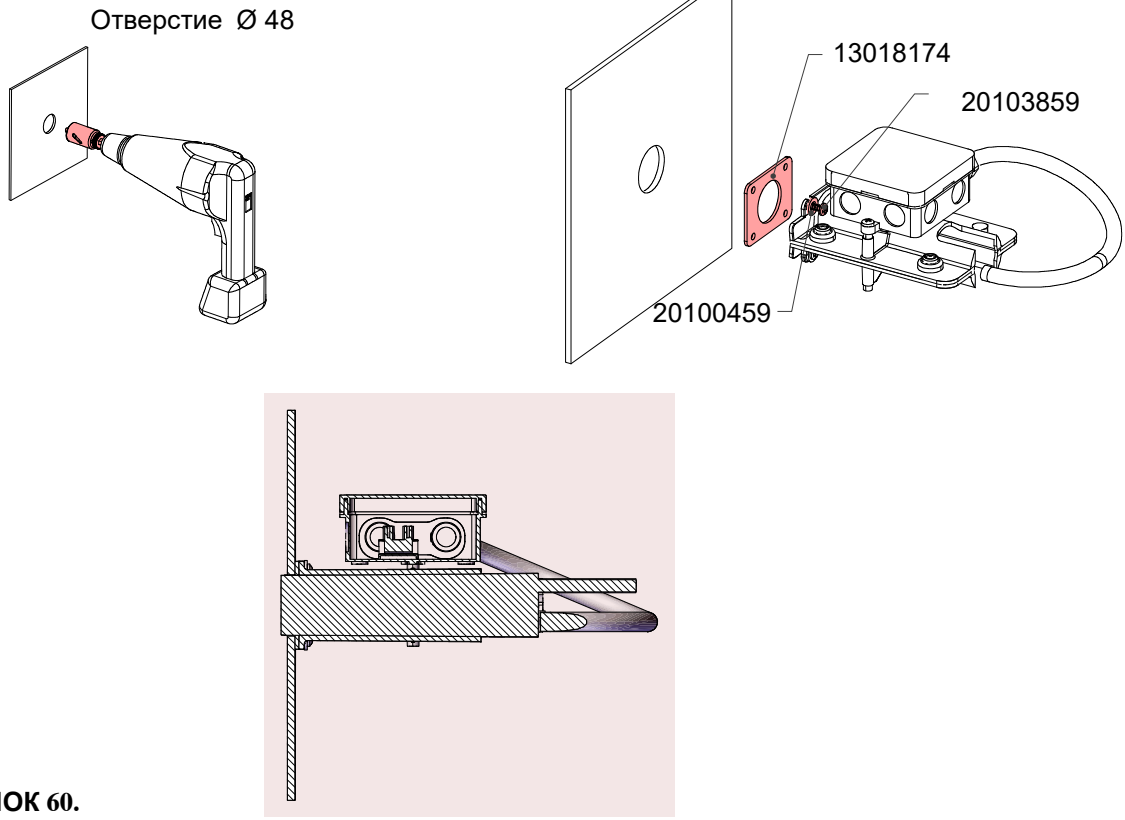

РИСУНОК 60.

УСТАНОВКА ДАТЧИКА НА ОТВОДНОЙ ТРУБЕ

УСТАНОВИТЕ ДАТЧИК КАК МОЖНО ВЫШЕ. НЕ УСТАНАВЛИВАЙТЕ ЕГО ТАК, ЧТОБЫ ОН ПОПАДАЛ В ПОТОК КОРМА (КОРПУС МОЖЕТ ИЗНОСИТЬСЯ).

Просверлите отверстие диаметром 32

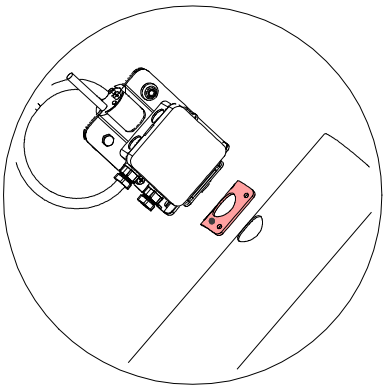

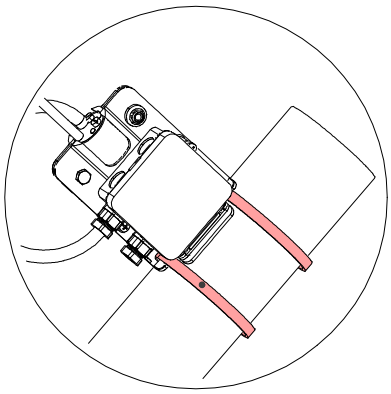

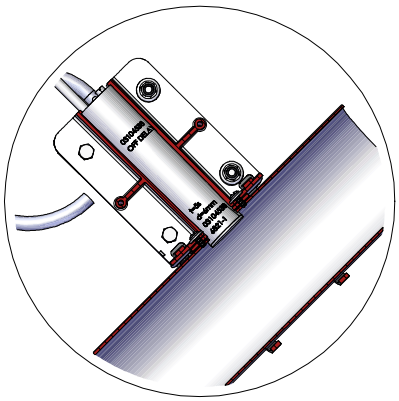

Закрепите кронштейн датчика с помощью двух хомутов.

РИСУНОК 61.

УСТАНОВКА ДАТЧИКА НА ТРУБЕ

Поместите датчик в держатель.

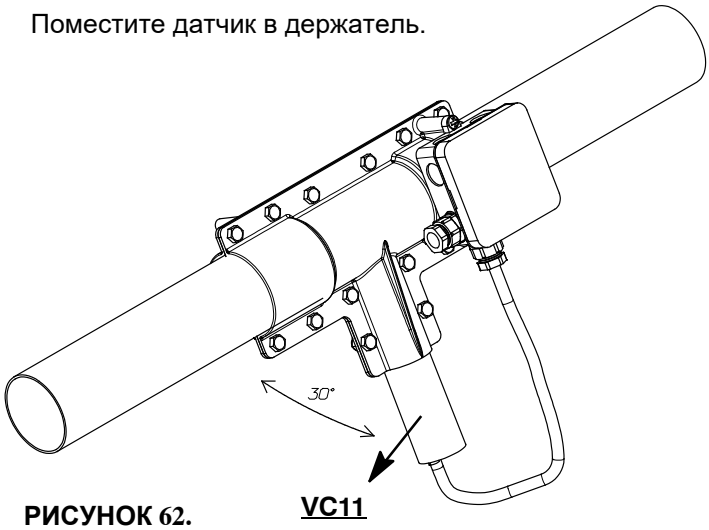

Закрепите соединительную коробку.

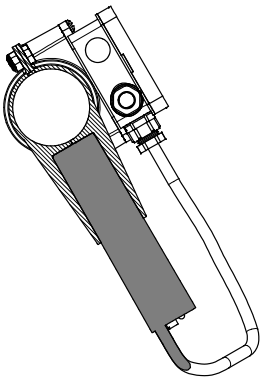

РИСУНОК 62.

ЭЛЕКТРИЧЕСКОЕ ПОДКЛЮЧЕНИЕ ДАТЧИКА

03101193: Датчик VC 11 RT 230 10 6820 задерж.вкл.

СОЕДИНЕНИЕ

Светодиодный индикатор состояния

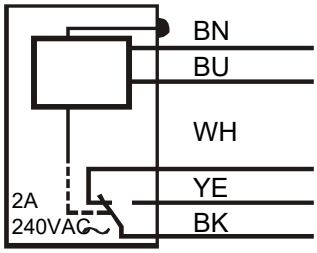

Питание 24-230V AC/DC

Если питание отключено

Задержка: 1 сек. - 10 мин.

Расстояние: 4 - 12 мм

Защитный винт

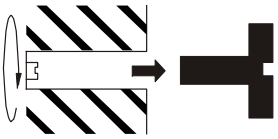

Снимите защитные винты перед регулировкой

РИСУНОК 63.

ВОЗМОЖННЫЕ ВАРИАНТЫ УСТАНОВКИ ПРИВОДА

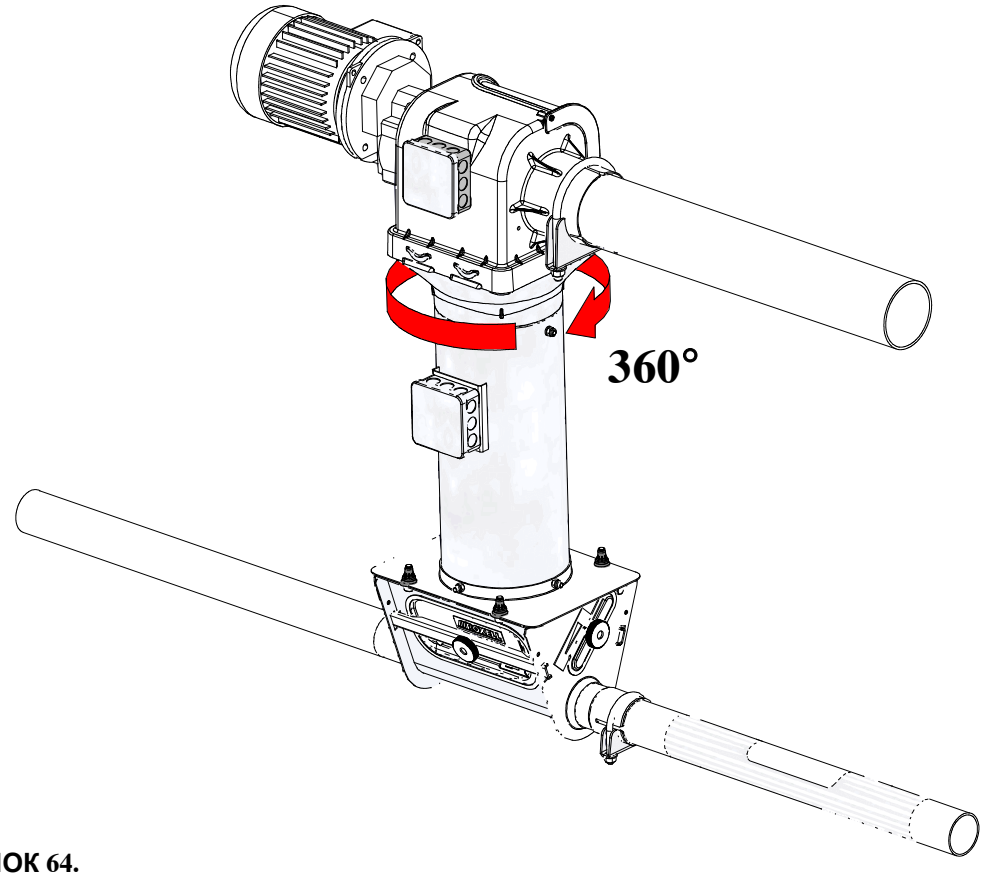

РИСУНОК 64.

ПОДВЕСКА БЛОКА УПРАВЛЕНИЯ FLEX-AUGER

Подвесьте отвод блока управления точно посередине над накопителем или верхним поддоном.

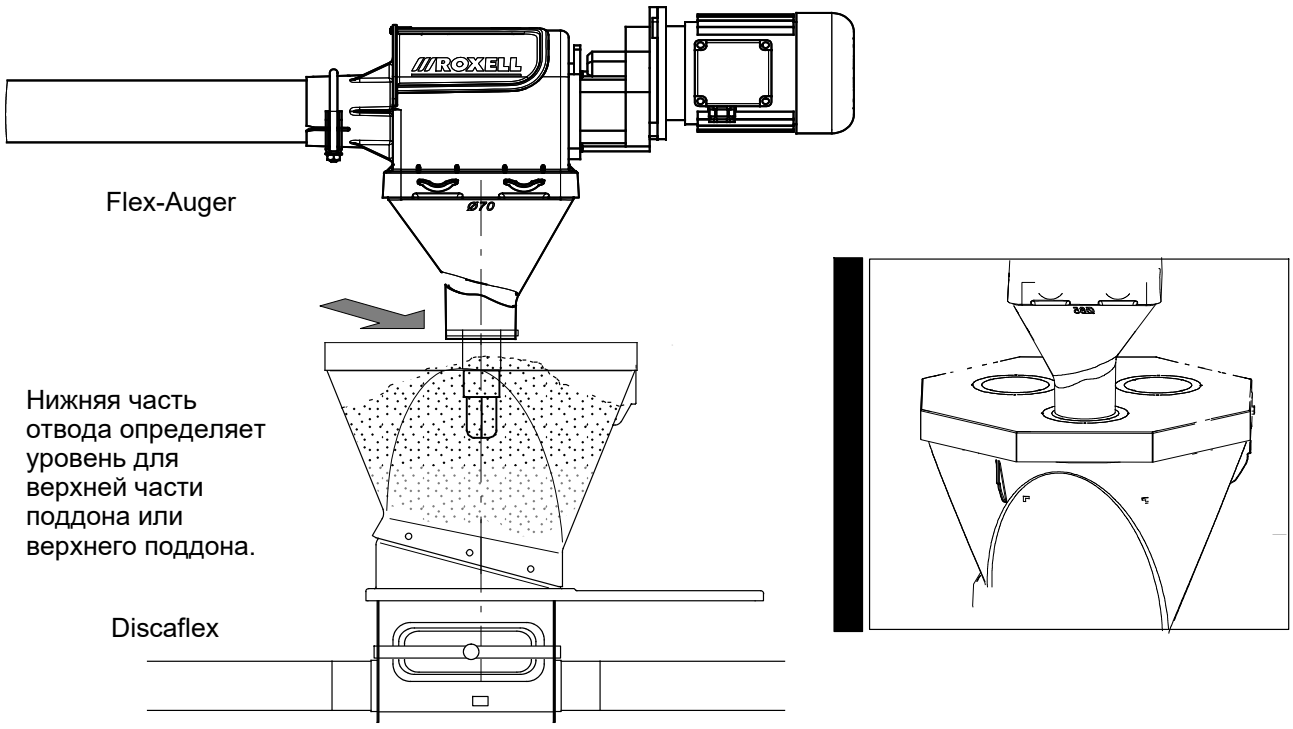

РИСУНОК 65.

УСТАНОВКА ЗАКРЫВАЮЩЕЙ ПАНЕЛИ НА ЗАГРУЗОЧНОМ ПОДДОНЕ

Проверьте правильность размещения шарнира.

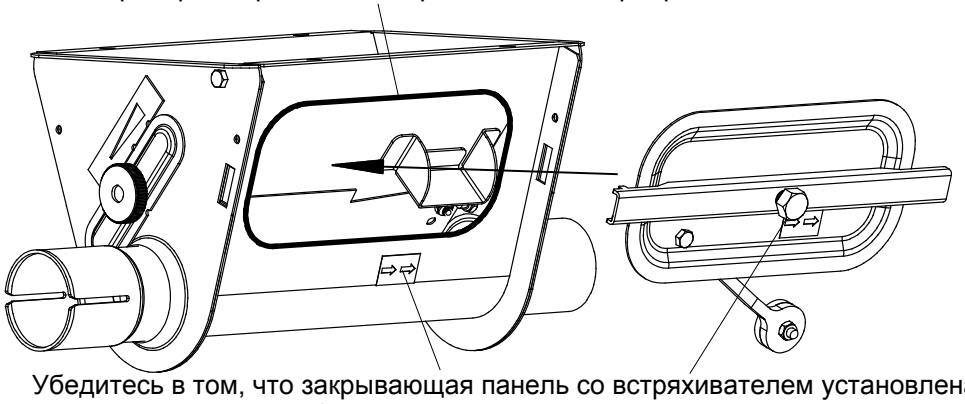

Убедитесь в том, что закрывающая панель со встряхивателем установлена в правильном направлении (см. стрелки, находящиеся на закрывающей панели и загрузочном поддоне).

РИСУНОК 66.

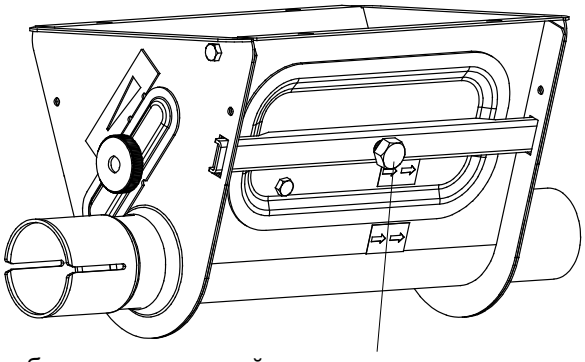

Затяните болт закрывающей панели с помощью гаечного ключа на 17.

РИСУНОК 67.

ЗАПУСК СИСТЕМЫ DISCAFLEX.

ЗАПРЕЩАЕТСЯ СОВАТЬ РУКИ В ПРИВОД ПРИ ВКЛЮЧЕННОЙ УСТАНОВКЕ!!!

1. Откройте выходные оголовки.
2. Обеспечьте работу контура без корма в течение 3 кругов.
3. Закройте выходные оголовки.
4. Обеспечьте работу контура до того момента, как корм пройдет полный круг. Обратите внимание на то, что контур не должен быть переполнен (максимальная загрузка – 50 %)!
5. Если используется датчик, расположенный на трубе, остановите работу контура путем регулировки датчика.
6. Отключите подачу корма в контур.
7. Обеспечьте работу контура в течение еще 3 кругов.
8. Найдите красное звено. Откройте или закройте прозрачную дверцу, электромагнитный переключатель запустит и остановит двигатель.
9. Удалите несколько звеньев из цепи. Для этого с помощью ходового винта ослабьте цепь и отсоедините необходимые звенья с одной стороны блокирующего звена.

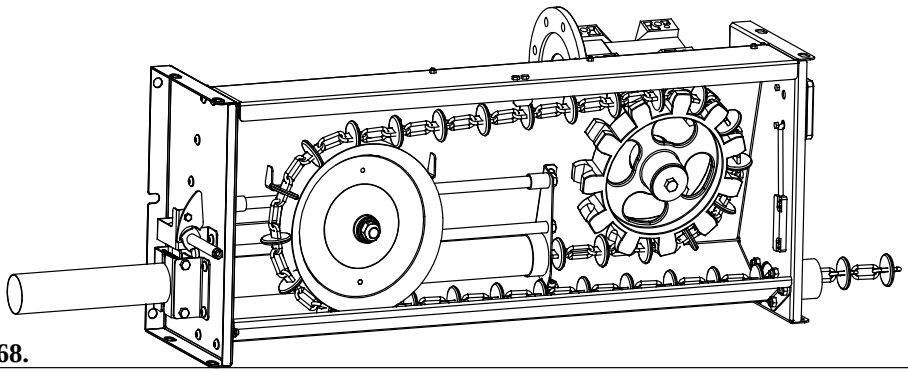

РИСУНОК 68.

РЕГУЛИРОВКА ЗАГРУЗОЧНОГО ПОДДОНА

* Входящий объем корма может изменяться в зависимости от его типа. Отрегулируйте емкость на входе таким образом, чтобы диски стали видны.

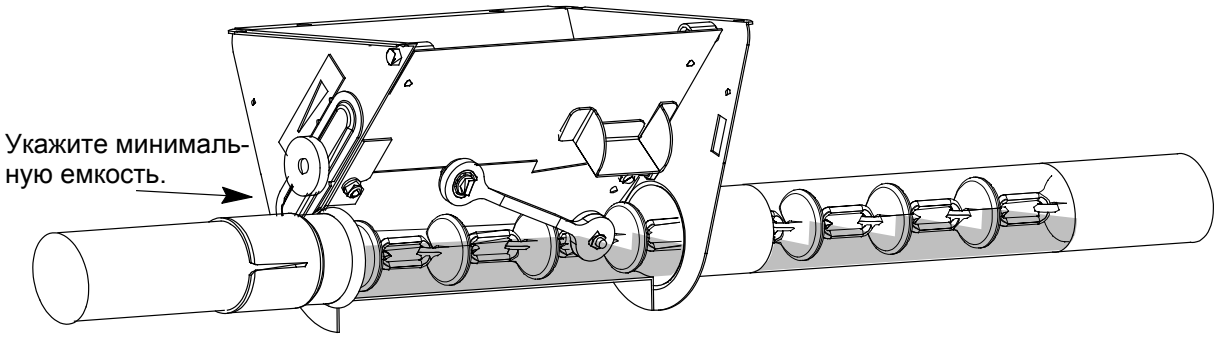

РИСУНОК 69.

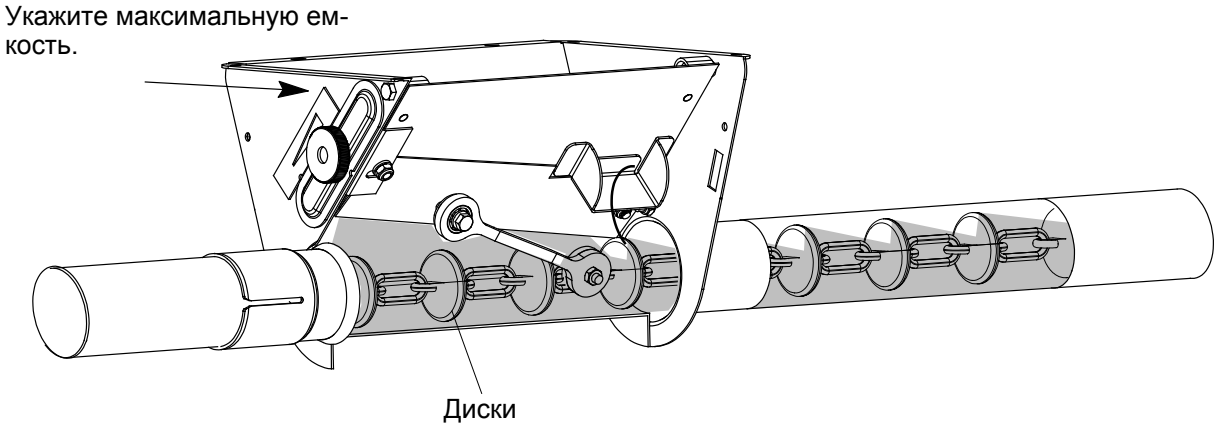

РИСУНОК 70.

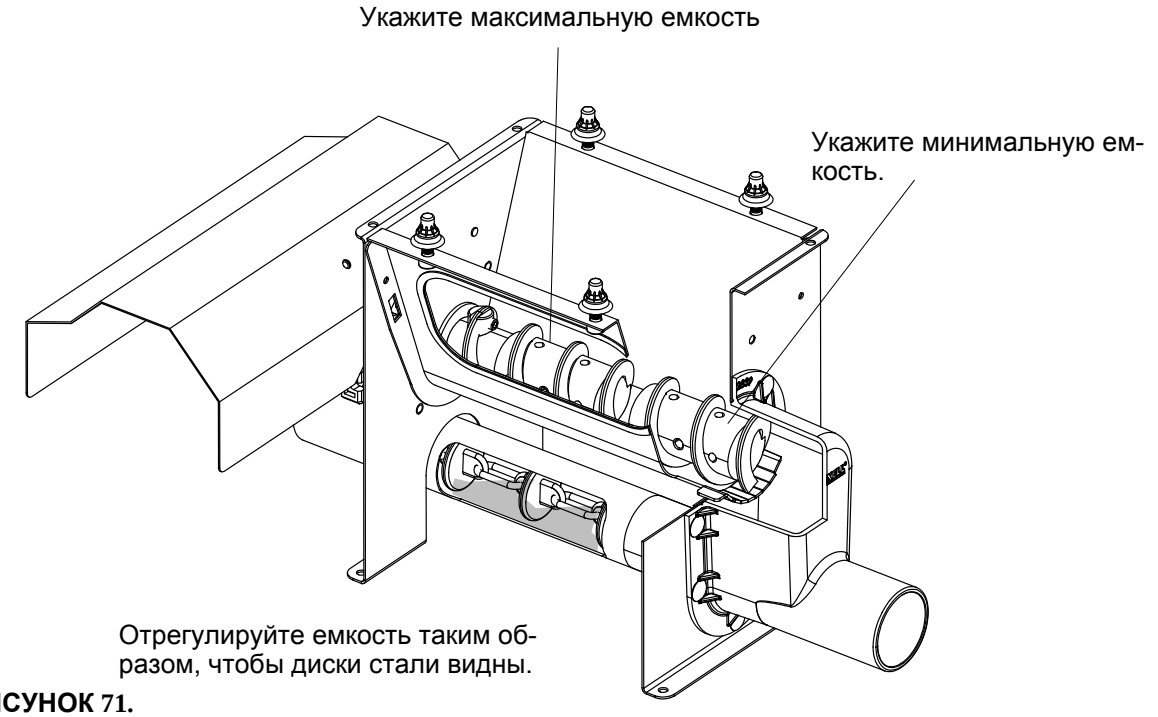

РИСУНОК 71.

УКОРОТИТЕ ЦЕПЬ

* Укоротите цепь до активации переключателя (а) натяжным шкивом (в).
  Это позволит цепи двигаться до тех пор, пока Вы не обнаружите красное звено в приводе.

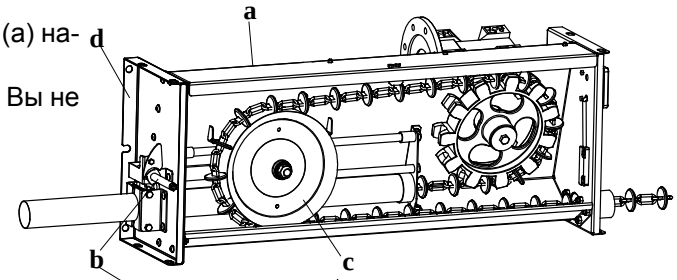

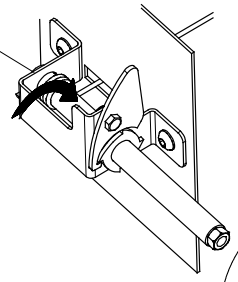

РИСУНОК 72.

1. Отключите главный выключатель.
2. Снимите с привода переднюю пластину.
3. Освободите пружину с помощью ручной лебедки (б).
4. Отсоедините пружину от натяжного троса.
5. Отведите натяжной шкив (в) до упора вправо.
6. Удалите порядка 5 звеньев цепи.
7. Поместите замыкающее звено между 2 звеньями с дисками.

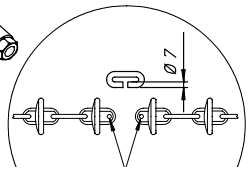

Просверлите отверстия диметром не более 8 мм.

8. Прицепите пружину к выступу каретки (позади натяжного шкива).
9. Подключите пружину к тросу.

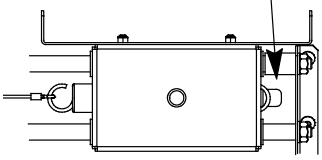

10. С помощью ручной лебедки растяните пружину (б) до боковой панели. (г).
11. Повторно активируйте переключатель.
12. Повторно установите переднюю пластину привода.
13. Повторно активируйте главный выключатель.

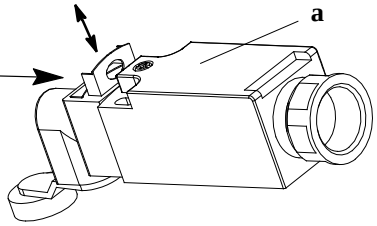

ДЕЙСТВИЯ В СЛУЧАЕ СКОПЛЕНИЯ КОРМА В ЗАГРУЗОЧНОМ ПОДДОНЕ

* Снимите загрузочный поддон и установите регулировочную заслонку в более высокое положение. Большая емкость обеспечивает меньший риск скопления корма.

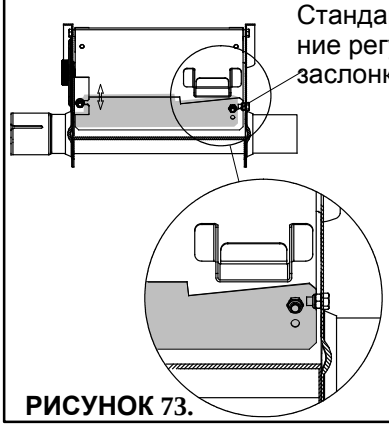

Стандартное положение регулировочной заслонки.

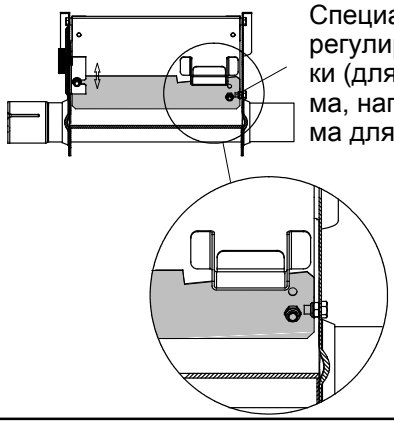

Специальное положение регулировочной заслонки (для «сложного» корма, например, комбикорма для поросят).

РИСУНОК 73.

ДЕЙСТВИЯ НА СЛУЧАЙ ПЕРЕГРУЗКИ

В случае перегрузки Discaflex отключается с помощью термического элемента.

1.Уменьшите емкость (см. III-31).

2.Уменьшите задержку по времени для конечного датчика (до отключения привода Discaflex).

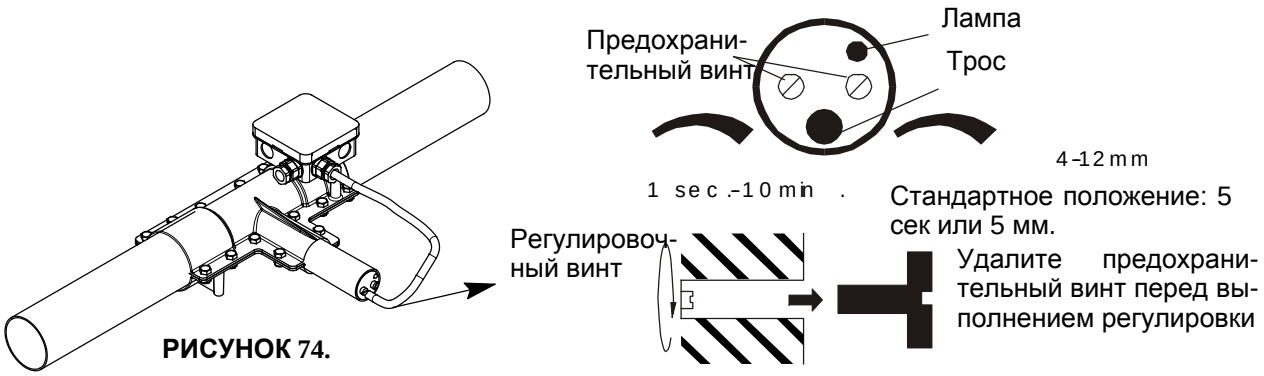

РИСУНОК 74.

3.**Отключите главный выключатель!** Проверьте поворачиваемость ВСЕХ поворотных колес (они должны быть открыты). Очистите заблокированные поворотные колеса.

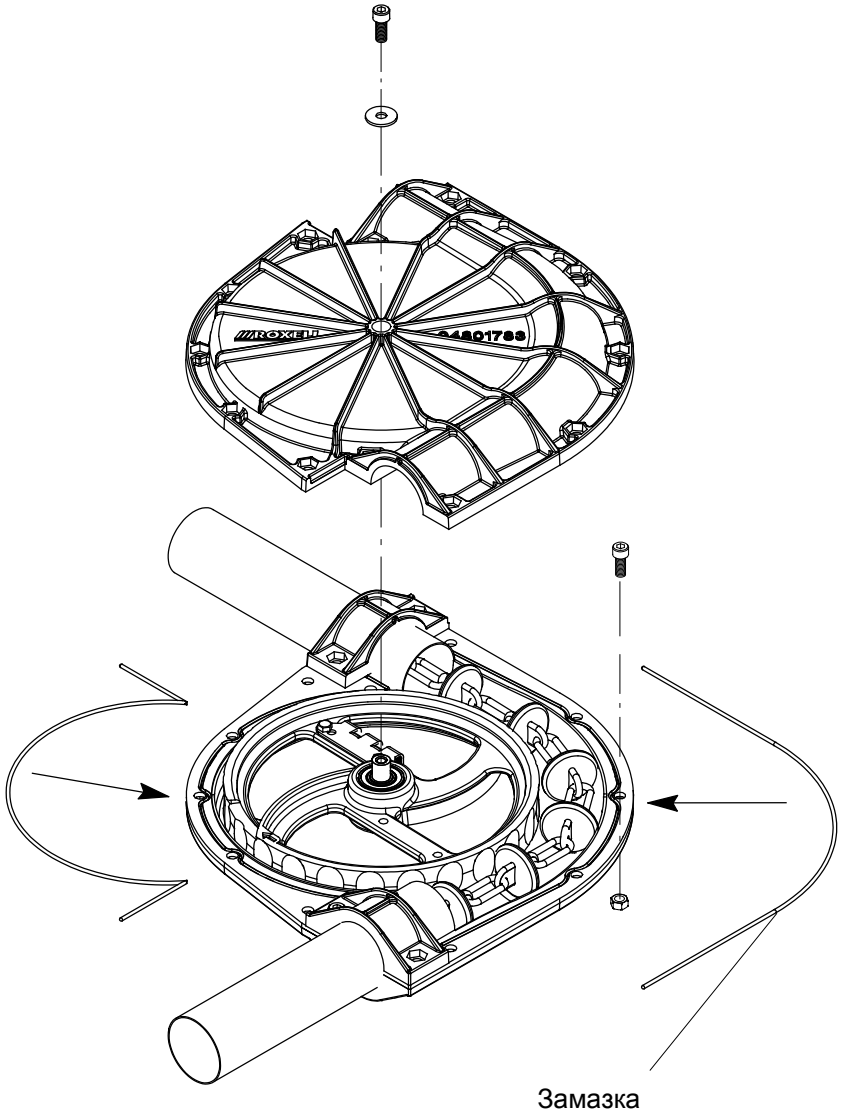

МОНТАЖНАЯ СХЕМА ПРИВОДА DISCAFLEX.

МАКСИМАЛЬНАЯ ДЛИНА КАБЕЛЕЙ МОТОРОВ: СМОТРИТЕ СТР III-41

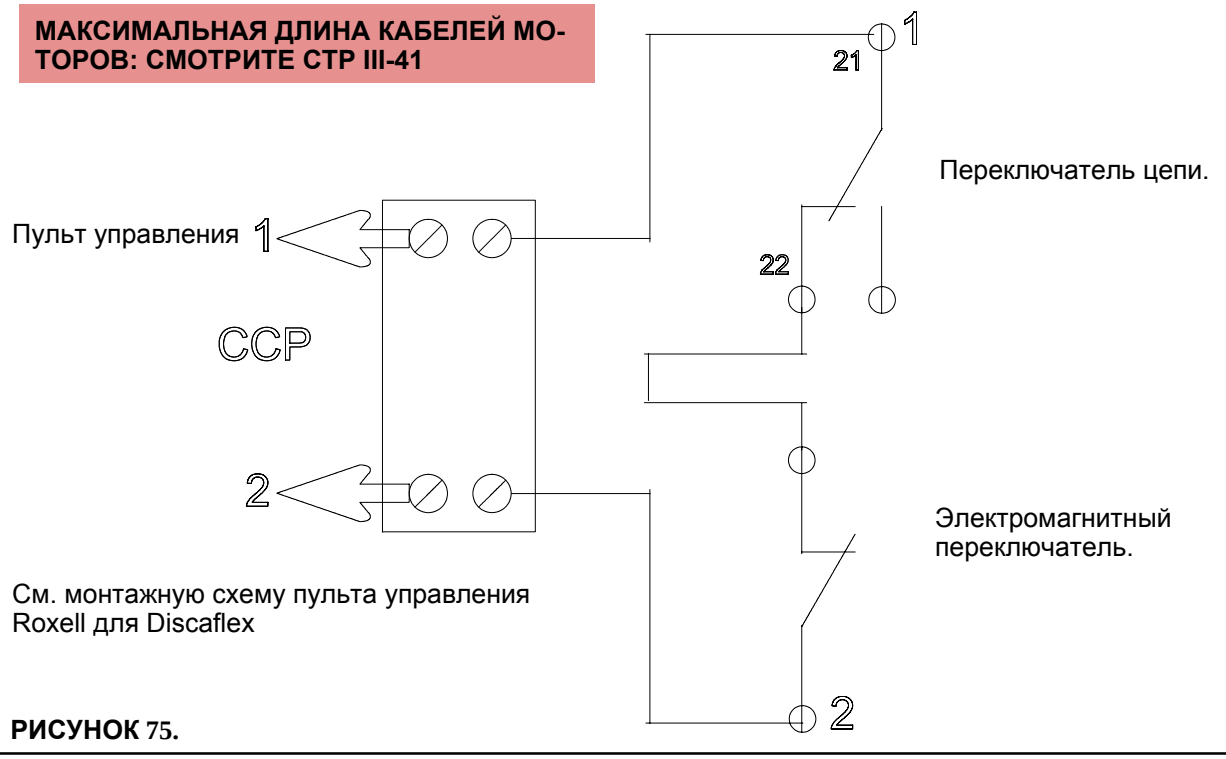

РИСУНОК 75.

Привод Discaflex имеет 2 переключателя:

-1 переключатель для цепи, останавливающий работу системы Discaflex при разрыве или растяжении цепи;

-1 электромагнитный переключатель, останавливающий работу системы Discaflex при открытии прозрачной дверцы.

ЭЛЕКТРИЧЕСТВО .... БУДЬТЕ ОСТОРОЖНЫ!

ПРЕДОСТАВЬТЕ ВЫПОЛНИТЬ ПОДКЛЮЧЕНИЕ К СИСТЕМЕ КВАЛИФИЦИРОВАННОМУ ЭЛЕКТРИКУ!

- Выполняйте подключение проводов системы с крайней осторожностью и вни
- Всегда обеспечивайте надежное заземление.
- Проверьте все подключения перед включением.
- Всегда соблюдайте схемы электропроводки, содержащиеся в панели управления.
- Сравните уставки реле защиты мотора с данными на шильдике мотора
- Защиты мотора установлено производителем на минимальное значение.
- Если Вы не используете панель управления Roxell, не забудьте обеспечить необходимую защиты мотора
- Сравните информацию на табличке двигателя и подключение двигателя с местным напряжением:

ОПАСНО

Y	3x380V+N 3x415V+N	(IEC38- 3x400V+N)	Δ	3x220V 3x240V 3x200V	(IEC38- 3x230V)

МАКСИМАЛЬНАЯ ДЛИНА КАБЕЛЕЙ МОТОРОВ: СМОТРИТЕ СТР III-41

СИМВОЛЬНЫЕ ОБОЗНАЧЕНИЯ ЭЛЕКТРИЧЕСКИХ ДЕТАЛЕЙ

2/T1 4/T2 6/T3 N - Si1 1/L1 3/L2 5/L3 N — ГЛАВНЫЙ ПЕРЕКЛЮЧАТЕЛЬ	- Fu2 1 3 5 2 4 6 — ЗАЩИТНЫЙ АВТОМАТ
- Q1 1/L1 3/L2 5/L3 13 21 14 22 2/T1 4/T2 6/T3 — РЕЛЕ ТЕПЛОВОЙ ЗАЩИТЫ МОТОРА С ДОПОЛНИТЕЛЬНЫМИ КОНТАКТАМИ	U1 V1 W1 PE - M1 M 3~ 1.1kW MOTOR — ЭЛЕКТРОМОТОР
- R1 A1 A2 R1 3 2 4 — РЕЛЕ ЦЕПИ УПРАВЛЕНИЯ	1/L1 3/L2 5/L3 2/T1 4/T2 6/T3 - K1 - K1 /01 A1 A2 — КОНТАКТОР
- Tc1 1 2 Tc1 4 3 5 — ТАЙМЕР	- Pc1 3 4 Pc1 20 21 22 — СЧЕТЧИК С ПРЕДВАРИТЕЛЬНОЙ УСТАНОВКОЙ
H1 x1 x2 — СИГНАЛЬНАЯ ЛАМПА	- Ts1 A1 A2 — ПОСЛЕДОВАТЕЛЬНЫЙ ТАЙМЕР
Td1 /01 A1 A2 Td1 15 16 18 — РЕГУЛИРУЕМЫЙ ТАЙМЕР С ВЫБОРОМ РЕЖИМА	- S1 13 14 M 0 A 23 24 — ТРЕХПОЗИЦИОННЫЙ ПЕРЕКЛЮЧАТЕЛЬ С ШИЛЬДИКОМ M/0/A
- S1 13 14 0 1 — ДВУХПОЗИЦИОННЫЙ ПЕРЕКЛЮЧАТЕЛЬ С ШИЛЬДИКОМ 0/1	- S1 13 14 — КНОПКА
SAFETY SWITCH - X 1 SSAF1 11 12 FA - X 2 — ДАТЧИК УРОВНЯ ИЛИ АВАРИИ ДЛЯ FlexAuger, DiscaFlex…	MAX SENSOR - X 1 L1 SMAXW1 1 3 4 BR BL - X 2 L3 IN HOPPER UNDER WEIGHER — ДАТЧИК С НЗ КОНТАКТОМ (ПРИ ВКЛЮЧЕННОМ ЭЛ.ПИТАНИИ)
CONTROL PAN - X 1 SX1 - X 2 — КОНТРОЛЬНЫЙ ДАТЧИК ДЛЯ КОРМУШЕК KIXOO ИЛИ BOOZTER	MIN SENSOR - X 1 L1 SMINW1 1 4 3 BR BL - X 2 L3 IN HOPPER UNDER WEIGHER — ДАТЧИК С НО КОНТАКТОМ (ПРИ ВКЛЮЧЕННОМ ЭЛ.ПИТАНИИ)

УСТАНОВКА НАБОРА ДАТЧИКОВ DISCAFLEX MFII (ДОПОЛНИТЕЛЬНО)

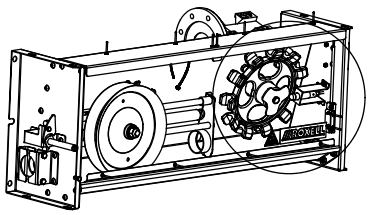

1. Открутите болт M12.

2. Установите кулачковый диск НА ШАЙБУ.

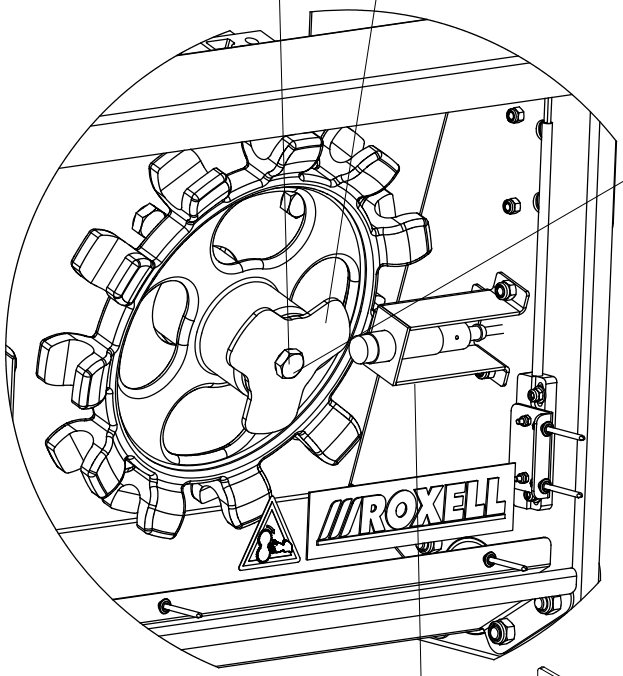

3. Поставьте болт на место и затяните.

4. Вставьте кронштейн датчика в соответствующие отверстия.

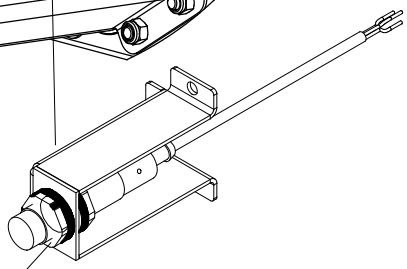

5. Установите датчик с помощью болта M18 (2x)

6. Отрегулируйте датчик (3 мм от кулачкового диска)

7. Подключите кабель в портативном блоке.

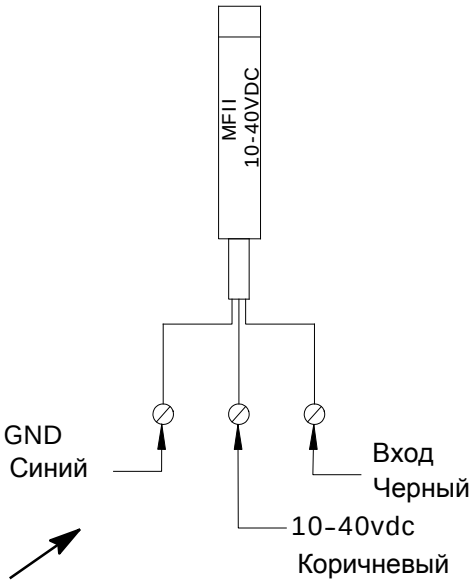

8. Подключите 3-кабельный датчик к цифровому входу MFII (см. соединение на этикетке крышки (IDM или на ЦПУ).

9. Назначьте адрес датчику в меню “CIRCUIT PULSE INPUT” (ВВОД ИМПУЛЬСА КОНТУРА) приложения MFII.

РИСУНОК 77.

УСТАНОВКА АВТОМАТИЧЕСКОГО ОТВОДА

НИКОГДА НЕ УСТАНАВЛИВАЙТЕ АВТОМАТИЧЕСКИЙ ОТВОД ВПЛОТНУЮ К СТЕНКЕ.

АВТОМАТИЧЕСКИЙ ВЫВОД МОЖНО УСТАНАВЛИВАТЬ ТОЛЬКО НАПРАВЛЕННЫМ СТРОГО ВНИЗ. В СЛУЧАЕ НЕОБХОДИМОСТИ УСТАНОВКИ ОТВОДНОЙ ТРУБКИ ПОД УГЛОМ, ИСПОЛЬЗУЙТЕ ГИБКУЮ ТРУБКУ МЕЖДУ ВЫПУСКНЫМ ОТВЕРСТИЕМ И ОТВОДНОЙ ТРУБКОЙ.

ЦЕПЬ ДОЛЖНЫ ВХОДИТЬ В АВТОМАТИЧЕСКИЙ ВЫВОД И ВЫХОДИТЬ ИЗ НЕГО ПО ПРЯМОЙ ЛИНИИ.

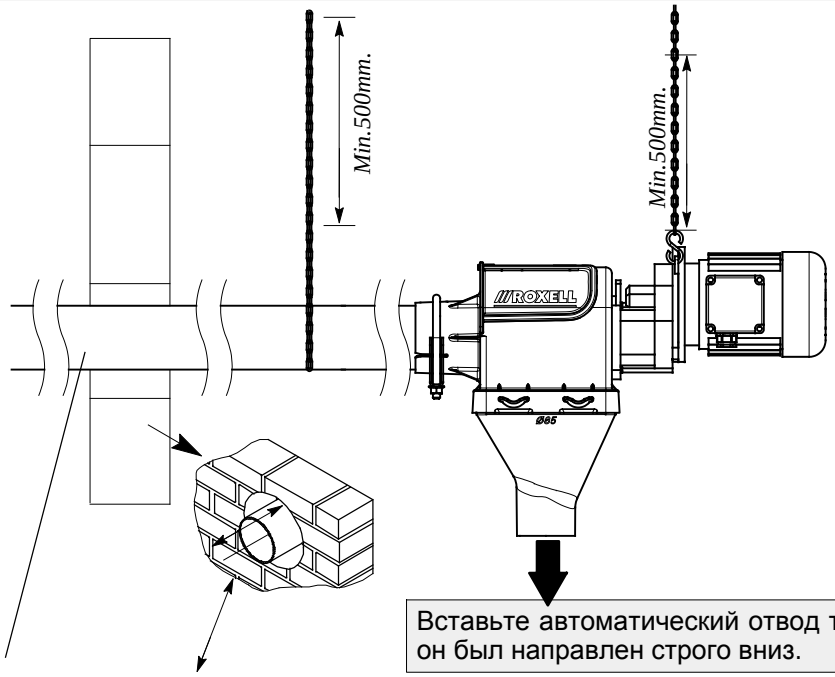

Вставьте автоматический отвод так, чтобы он был направлен строго вниз.

Установите линию горизонтально. Она должна свободно перемещаться

РИСУНОК 78.

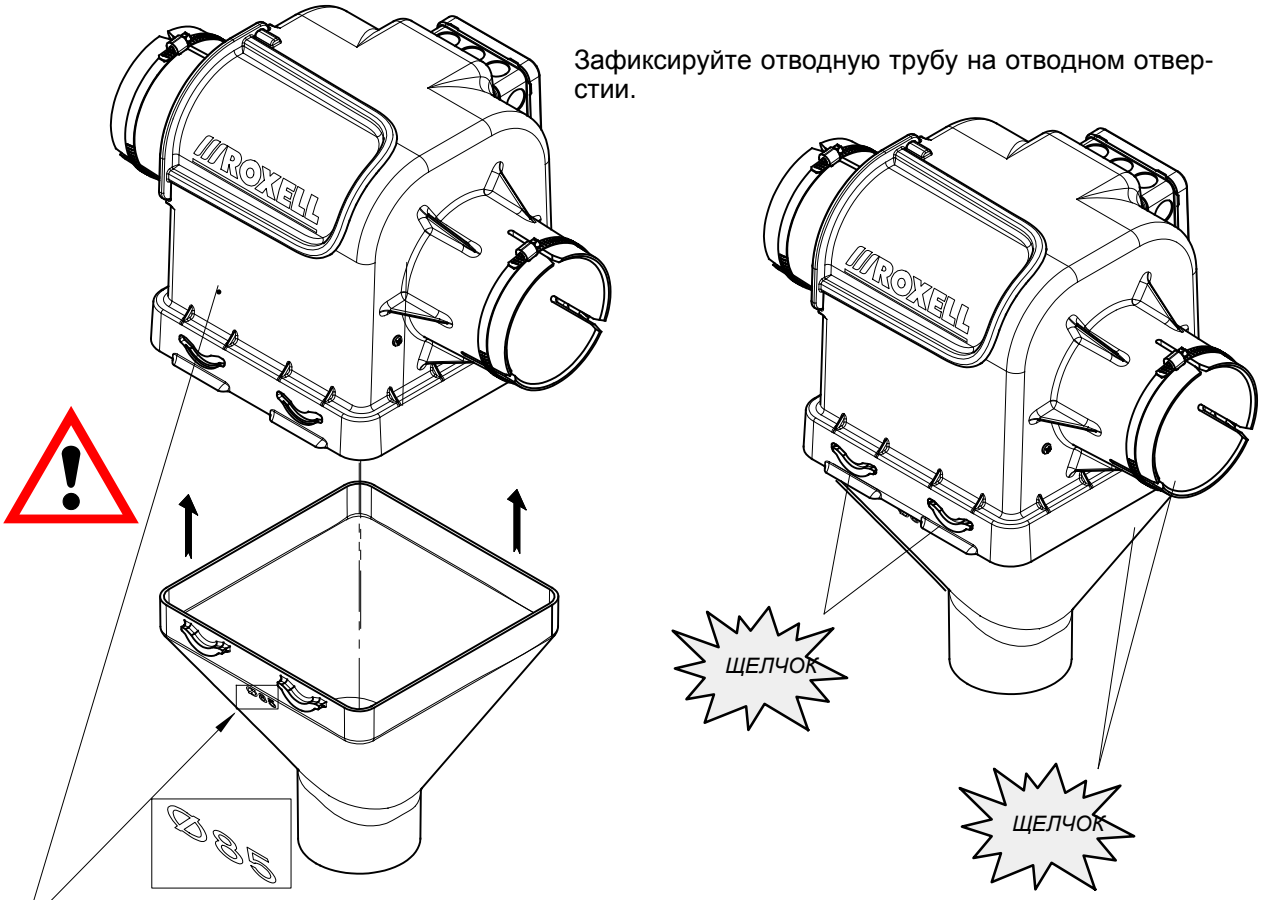

Зафиксируйте отводную трубу на отводном отверстии.

Передняя часть

РИСУНОК 79.

ПРАВИЛЬНО ПОДВЕСЬТЕ ЛИНИЮ И ВЫВОДЫ: ОНИ ДОЛЖНЫ БЫТЬ ПОЛНОСТЬЮ СВОБОДНЫМИ И ПРАВИЛЬНО ВЫРОВНЕНЫ. ВЫПОЛНИТЕ СЛЕДУЮЩИЕ ДЕЙСТВИЯ:

- Повесьте с помощью цепи.
- Поддерживайте с помощью скоб без натяжения трубок.

Используйте упрочняющий профиль при установке двух или более выводов рядом друг с другом. Прикрепите профиль к конструкции крыши.

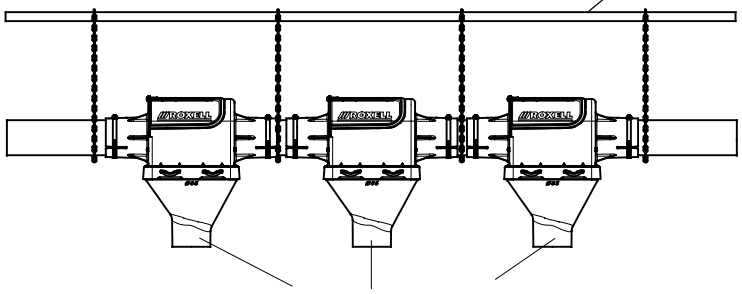

Подвесьте выводы к профилю с помощью цепи.

Выровнено верно.

РИСУНОК 80.

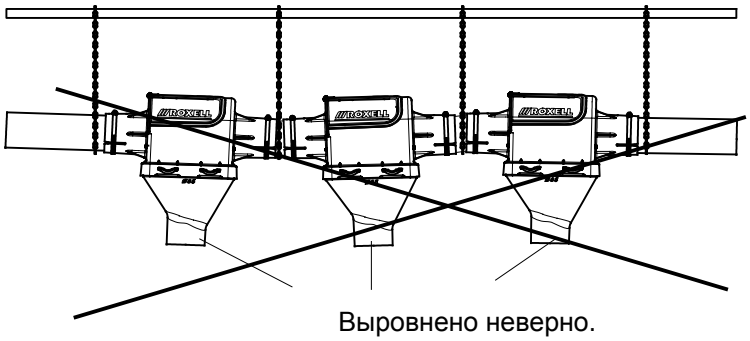

При креплении отводов с помощью нажимных болтов **непосредственно к упрочняющему профилю** убедитесь, что имеется некоторый **боковой зазор** при подсоединении трубок Novicor.

Выровнено неверно.

РИСУНОК 81.

ДЕМОНТАЖ АВТОМАТИЧЕСКОГО ОТВОДА

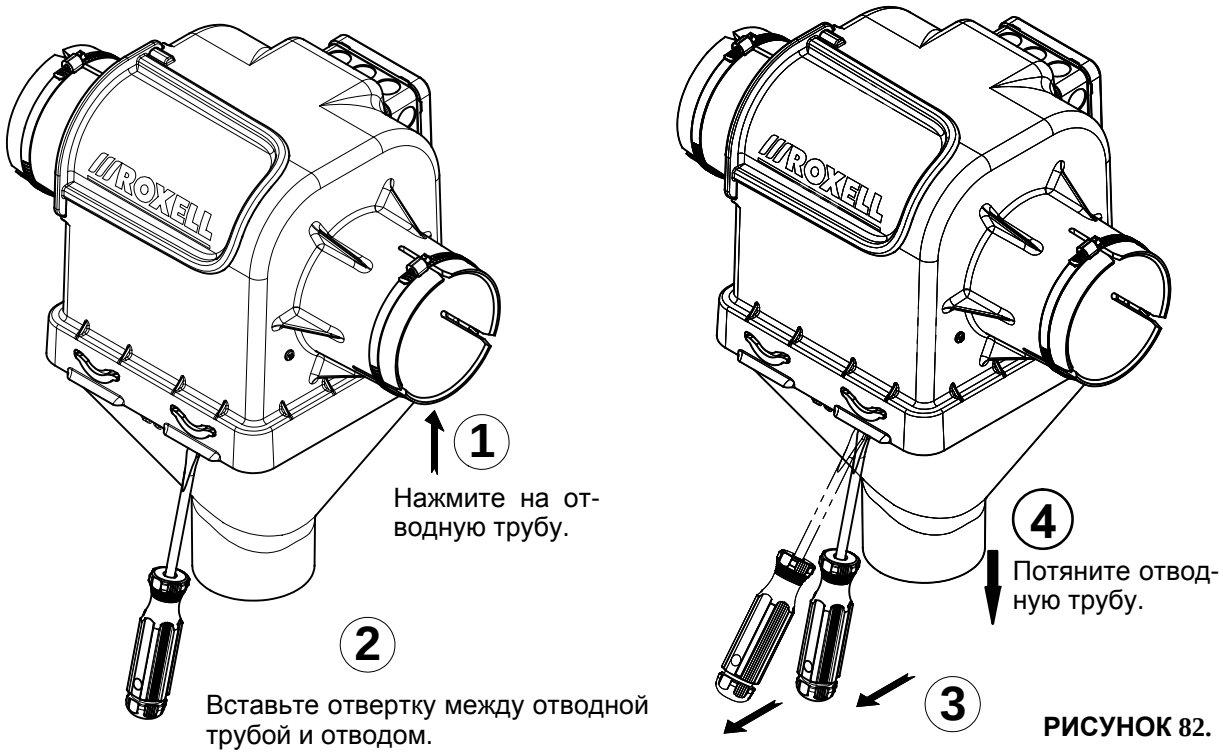

РИСУНОК 82.

МОНТАЖНАЯ СХЕМА АВТОМАТИЧЕСКОГО ВЫПУСКНОГО ОТВЕРСТИЯ

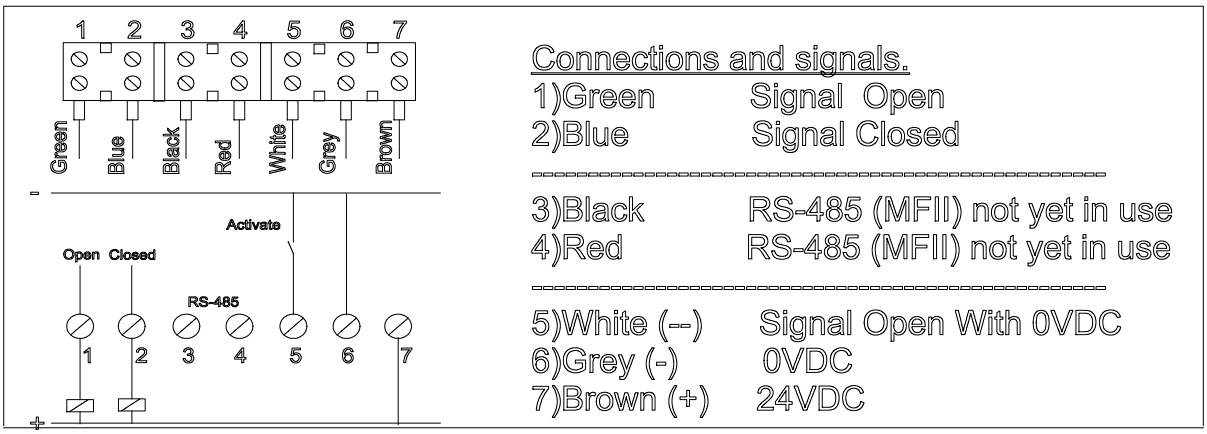

Сигнал ОТКРЫТО/ЗАКРЫТО поступает от цифрового входа или реле.

Оба сигнала (ОТКРЫТО и ЗАКРЫТО), поступающие от автоматической капельницы, можно подключить к реле 24 В постоянного тока.

В приложении MFII можно напрямую подключить обратную связь к устройству IDM (контроллеру базы данных).

Сигналы светодиодных индикаторов

24 В постоянного тока+Закрыто Синий

Двигатель ОТКРЫТО Синий, мигает

Аварийный сигнал двигателя Красный

Калибровка двигателя Зеленый

При блокировке двигателя индикатор загорается красным

Снимите отвод.

Извлеките застрявший корм.

Отключите подачу постоянного тока 24 В.

Включите подачу постоянного тока 24 В.

Автоматически начнется калибровка.

Индикатор загорится синим.

Технические характеристики

Напряжение	24 VDC± 20%
Сила тока при работе двигателя в режиме ожидания	20 mA
Сила тока при работе двигателя во время открытия/закрытия	150 mA
Сила тока при работе двигателя в аварийном режиме	400 mA
Выходной сигнал реле 24 В постоянного тока	100 mA
Максимальная длина кабеля	200 M
Максимальная длина кабеля	0.5mm^2 max.100 M
Максимальная длина кабеля	0.75mm^2 max. 200 M

Примечание.

После прерывания напряжения в положении ОТКРЫТО в течение 15 секунд двигатель не запрашивает подводимый ток, поэтому сохраняется положение ОТКРЫТО (15.секунд)

АВТОМАТИЧЕСКОЕ ВЫПУСКНОЕ ОТВЕРСТИЕ РАБОТАЕТ АВТОМАТИЧЕСКИ. ЗАПРЕЩАЕТСЯ ПРИКАСАТЬСЯ РУКАМИ К ВЫПУСКНОМУ ОТВЕРСТИЮ ИЛИ ОТВЕРСТИЮ ДЛЯ КАПЕЛЬНИЦЫ ДО ПОЛНОГО ОТКЛЮЧЕНИЯ ЭЛЕКТРОПИТАНИЯ.

ВНИМАНИЕ! Необходимо проконсультироваться в компании Roxell, если предполагается использовать следующие виды корма: ССМ (смесь из кукурузных початков). Корм в смеси с ССМ. Соя. Соевая масса. Влажный корм.

В случае отсутствия явного разрешения, любые гарантии являются недействительными и претензии не принимаются.

Рекомендуется обратиться в компанию Roxell в случае использования абразивных кормов, например корма для несушек и т. д.

ЗАЩИТА МОТОРА

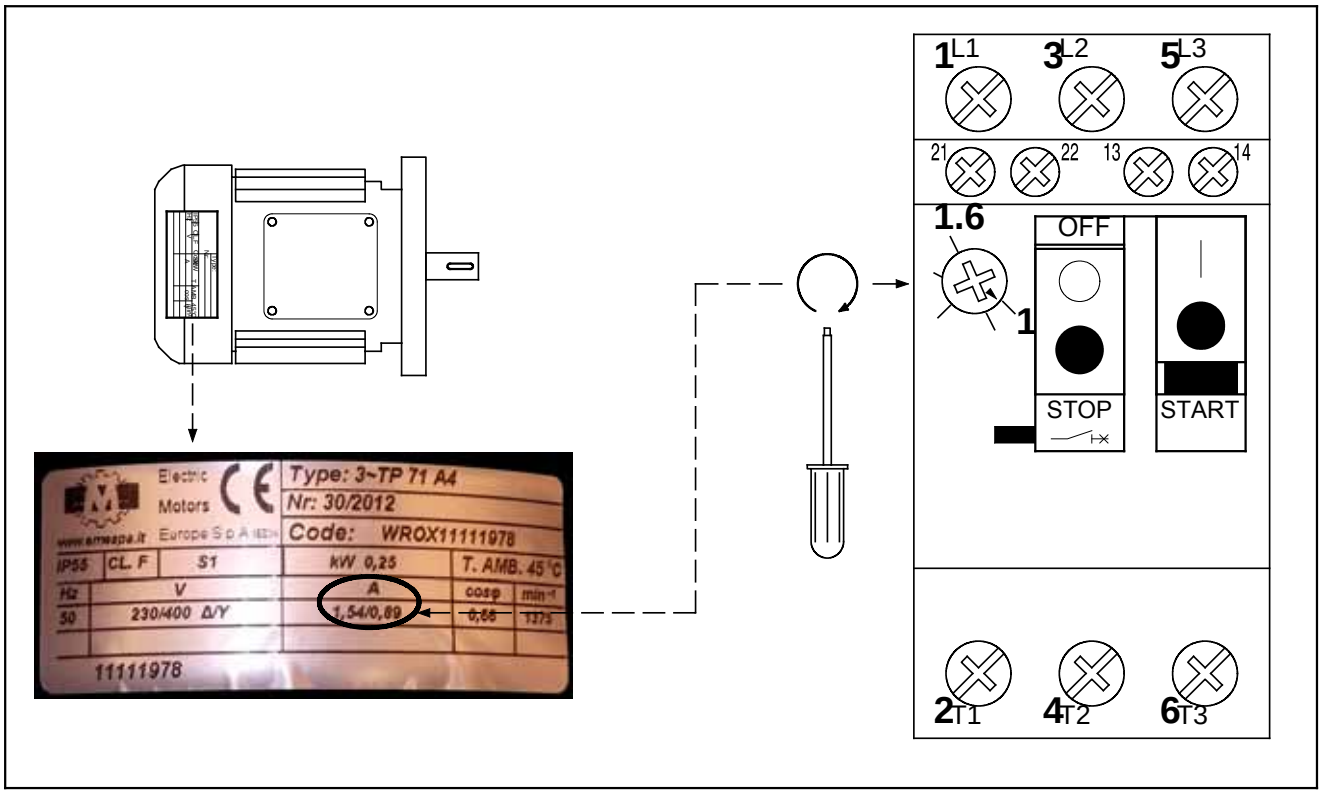

МАКСИМАЛЬНАЯ ДЛИНА КАБЕЛЕЙ МОТОРОВ

Методика расчёта:	IEC-HD 60364-5
Тип кабеля:	PVC – XLPE – Silicone
Размещение:	Открытый кабельный канал
Использованые детали:	Реле защиты мотора Schneider Electric GV2

Напоминаем, что вы должны следовать нормам, принятым в вашей стране

Motor Power (kW)	Net voltage	Protection	Max. cable length (m)	Wire gauge (mm²)
0.12	3x230V 50Hz	GV2ME04	0 - 442	1.5
			443 -736	2.5
			737 - 1179	4
	3x400V 50Hz	GV2ME03	0 - 1232	1.5
			1233 - 2053	2.5
			2054 - 3285	4
0.18	1x230V 50Hz	GV2ME07	0 - 110	1.5
			111 - 185	2.5
			186 - 297	4
	3x230V 50Hz	GV2ME06	0 - 174	1.5
			175 - 290	2.5
			291 - 464	4
	3x400V 50Hz	GV2ME05	0 - 492	1.5
			493 - 821	2.5
			822 - 1314	4
0.22	3x220V 60Hz 3x230V 60Hz	GV2ME06	0 - 167	1.5
			168 - 279	2.5
			280 - 446	4
	3x380V 60Hz 3x400V 60Hz	GV2ME05	0 - 471	1.5
			472 - 785	2.5
			786 - 1257	4
0.25	1x230V 50Hz	GV2ME07	0 - 110	1.5
			111 - 185	2.5
			186 - 297	4
	3x230V 50Hz	GV2ME06	0 - 174	1.5
			175 - 290	2.5
			291 - 464	4
	3x400V 50Hz	GV2ME05	0 - 492	1.5
			493 - 821	2.5
			822 - 1314	4
0.37	1x230V 50Hz	GV2ME08	0 - 69	1.5
			70 - 116	2.5
			117 - 185	4
	3x230V 50Hz	GV2ME07	0 - 111	1.5
			112 - 185	2.5
			186 - 297	4
	3x400V 50Hz	GV2ME06	0 - 308	1.5
			309 - 513	2.5
			514 - 821	4

Motor Power (kW)	Net voltage	Protection	Max. cable length (m)	Wire gauge (mm²)
0.45	3x220V 60Hz 3x230V 60Hz	GV2ME07	0 - 107	1.5
			108 - 178	2.5
			179 - 285	4
	3x380V 60Hz 3x400V 60Hz	GV2ME06	0 - 294	1.5
			295 - 491	2.5
			492 - 785	4
0.55	3x230V 50Hz	GV2ME08	0 - 69	1.5
			70 - 116	2.5
			117 - 185	4
	3x230V 50Hz	GV2ME07	0 - 111	1.5
			112 - 185	2.5
			186 - 297	4
	3x400V 50Hz	GV2ME07	0 - 197	1.5
			198 - 328	2.5
			329 - 525	4
	3x400V 50Hz	GV2ME06	0 - 308	1.5
			309 - 513	2.5
			514 - 821	4
0.75	1x230V 50Hz	GV2ME10	0 - 44	1.5
			45 - 73	2.5
			74 - 117	4
	3x230V 50Hz	GV2ME08	0 - 69	1.5
			70 - 116	2.5
			117 - 185	4
	3x400V 50Hz	GV2ME07	0 - 197	1.5
			198 - 328	2.5
			329 - 525	4
0.9	1x220V 60Hz 1x230V 60Hz	GV2ME14	0 - 26	1.5
			27 - 44	2.5
			45 - 71	4
	3x220V 60Hz 3x230V 60Hz	GV2ME10	0 - 42	1.5
			43 - 70	2.5
			71 - 113	4
	3x380V 60Hz 3x400V 60Hz	GV2ME08	0 - 117	1.5
			118 - 196	2.5
			197 - 314	4
1.1	3x230V 50Hz	GV2ME10	0 - 44	1.5
			45 - 73	2.5
			74 - 117	4
	3x400V 50Hz	GV2ME08	0 - 123	1.5
			124 - 205	2.5
			206 - 328	4
1.32	3x220V 60Hz 3x230V 60Hz	GV2ME14	0 - 26	1.5
			27 - 44	2.5
			45 - 71	4
	3x380V 60Hz 3x400V 60Hz	GV2ME08	0 - 117	1.5
			118 - 196	2.5
			197 - 314	4

Motor Power (kW)	Net voltage	Protection	Max. cable length (m)	Wire gauge (mm²)
1.5	1x230V 50Hz	GV2ME14	0 - 27	1.5
			28 - 46	2.5
			47 - 74	4
	3x230V 50Hz	GV2ME10	0 - 44	1.5
			45 - 73	2.5
			74 - 117	4
	3x400V 50Hz	GV2ME08	0 - 123	1.5
			124 - 205	2.5
			206 - 328	4
1.8	3x220V 60Hz 3x230V 60Hz	GV2ME14	0 - 26	1.5
			27 - 44	2.5
			45 - 71	4
	3x380V 60Hz 3x400V 60Hz	GV2ME10	0 - 74	1.5
			75 - 124	2.5
			125 - 199	4
2.2	3x230V 50Hz	GV2ME14	0 - 27	1.5
			28 - 46	2.5
			47 - 74	4
	3x400V 50Hz	GV2ME10	0 - 78	1.5
			79 - 130	2.5
			130 - 208	4
2.64	3x380V 60Hz 3x400V 60Hz	GV2ME14	0 - 47	1.5
			48 - 78	2.5
			79 - 125	4

На практике, если требуемая длина кабеля больше,чем приведенная в таблице, можно предпринять следующие действия

-Удвоить сечение заземляющего провода PE

-Увеличить сечение фазного И заземляющего проводов

-Установить устройство защитного отключения (УЗО)

ROXELL bvba - Industrielaan 13, 9990 Maldegem (Belgium)
Tel. +32 50 72 91 72 - info@roxell.com - www.roxell.com

ROXELL USA Inc. - 720 Industrial Park Road, Anderson MO 64831 (USA)
Tel. +1 417 845 6065 - info.usa@roxell.com - www.roxell.com

ROXELL Malaysia - No. 49, Jalan Permata 2/KS9, Taman Perindustrian Air Hitam, 41200 Klang, Selangor (Malaysia)
Tel. +60 3 3123 1767 - info.malaysia@roxell.com - www.roxell.com

ROXELL Россия - ООО «Рокселл» ОГРН 1157746055026
125167, Россия, город Москва, Ленинградский проспект, дом 37, корпус 9, помещение 653
Телефон: +7 495 983 30 15 - Адрес электронной почты: info.russia@roxell.com - www.roxell.com