00706192

007-4919

Bridomat™

Руководство по сборке и эксплуатации

Перевод руководства по сборке и эксплуатации

ROXELL®

RU | РУССКИЙ

СОДЕРЖАНИЕ

DISCLAIMER
ОБЩАЯ ИНФОРМАЦИЯ

ЧАСТЬ I : ИНСТРУКЦИИ ДЛЯ ПОЛЬЗОВАТЕЛЯ

ОБЩИЕ ПРАВИЛА ТЕХНИКИ БЕЗОПАСНОСТИ I-3
ЭКСПЛУАТАЦИЯ СИСТЕМЫ КОРМЛЕНИЯ «BRIDOMAT» I-4
ИСПОЛЬЗОВАНИЕ СИСТЕМЫ КОРМЛЕНИЯ I-5
СОДЕРЖАНИЕ ПТИЦЫ I-5
ОЧИСТКА И ТЕХНИЧЕСКОЕ ОБСЛУЖИВАНИЕ I-5
ЭЛЕКТРИЧЕСКАЯ ЧАСТЬ: ЗАПУСК И ЭКСПЛУАТАЦИЯ I-6
РАБОТА ПАНЕЛИ УПРАВЛЕНИЯ I-6
ВНЕШНИЙ ВИД СТАНДАРТНОЙ ПАНЕЛИ УПРАВЛЕНИЯ I-7
РАБОТА СТАНДАРТНОЙ ПАНЕЛИ УПРАВЛЕНИЯ I-8
СХЕМА ГЛАВНОЙ ЦЕНТРАЛЬНОЙ ПАНЕЛИ УПРАВЛЕНИЯ I-8
ИНСТРУКЦИИ ПО ОБСЛУЖИВАНИЮ I-9
ПОИСК И УСТРАНЕНИЕ НЕИСПРАВНОСТЕЙ I-10
РУКОВОДСТВО ДЛЯ ОПЕРАТОРА I-13

ЧАСТЬ II : КОМПОНЕНТЫ

ОБЩАЯ СХЕМА РАСПОЛОЖЕНИЯ II-2
НОМЕРА ПРОДУКТОВ II-3
ОПЦИЯ: КОМПЛЕКТ ТОЛКАТЕЛЯ Д/ШНЕКА Ф38.6Х31.4 . . . . . II-3
КОМПОНЕНТЫ ПОДВЕСКИ II-4
РОЛИК С ОДНОЙ ПРОУШИНОЙ II-4
РОЛИК С ДВУМЯ ПРОУШИНАМИ II-4
РОЛИК С АНКЕРНЫМ БОЛТОМ (МЕТАЛ.) II-5
КОМПЛЕКТ ДЛЯ ДВОЙНОГО ОБВОДА II-5
ЦЕНТРАЛЬНАЯ РУЧНАЯ ЛЕБЁДКА II-6
МОНТ.ПЛАСТ.Д/ЦЕНТР.ЛЕБЕДКИ С РУЧ.УПР. II-6
ПРИВОД ЛЕБЕДКИ ТЕЛЕСКОПИЧЕСКОЙ II-6
КОЛЕНО, НЕРЖ.СТ. 45ГРАД II-6
МОН.КМП КОЛЕНА, НЕРЖ.СТ. 45ГРАД II-6
ДВИГАТЕЛЬ II-7
ЛЕБЁДКА С ПЕРЕКЛ.+ПУЛЬТ УПР.- МОТОРИЗОВАННАЯ II-7
КОНТРОЛЬНЫЙ ВЫКЛЮЧАТЕЛЬ ЛЕБЕДКИ II-7
ЛЕБЁДКА С ПЕРЕКЛ. - МОТОРИЗОВАННАЯ II-8
ОПЦИЯ: ПУЛЬТ УПРАВЛЕНИЯ ДЛЯ ЦЕНТРАЛЬНОЙ ЛЕБЕДКИ II-8
ОПЦИЯ: КОНТРОЛЬНЫЙ ВЫКЛЮЧАТЕЛЬ ЛЕБЕДКИ II-8
ЗАГРУЗОЧНАЯ ВОРОНКА 100% ЗАПОЛНЕНИЕ II-9
ГИБ. ПРОЗРАЧ. ВПУСК.ОТВ.В СБ.ВОРОНКИ II-10
ПРОЗРАЧ.ВПУСК.ОТВ.В СБ,ВОРОНКИ С/КОЛ.22А II-10
ТРУБА ПЛАСТ.Д/КАПЕЛЬН.Ф100ММ, ДЛ.1000ММ II-10
ЧАСТИ II-11
ПРИВОД II-12
КОЛЕНО 90 ГРАД.(ШИР. ОТ 90 ДО 108) II-14
НАБОР ИНСТРУМЕНТОВ Д/НАСТР./КАЛИБРОВ. II-15
МОНТ. КОМПЛ. Д/ПЕРЕКЛЮЧАЮЩ.УСТРОЙСТВА II-15
ОПОРА ДЛЯ ВРАЩ. ТРУБЫ II-16
ОПОРА COCKEREL ДЛЯ ВРАЩ. ТРУБЫ II-16
УНИВЕРСАЛЬНАЯ ПОДГОНОЧНАЯ ГОРЛОВИНА II-16
ВЕРХНЯЯ ПОДДОН ПОЛИЭТИЛЕНОВЫЙ, ЧЕРНЫЙ 15° II-16
ПЕРЕКЛЮЧАТЕЛЬ МИНИМ.УРОВНЯ II-17
КМП ПОДКЛЮЧЕНИЯ/ДЕРЖАТЕЛЯ ДАТЧИКА II-18
ДАТЧИКИ II-18
ЗАЩИТН. ЗАСЛОНКА ЖЕЛОБА В СБОРЕ-КОРОТК. II-18
ПРОМЕЖУТОЧНАЯ ДЕТАЛЬ ДЛЯ ОДНОГО ЗАГРУЗОЧНОГО ПОДДОНА II-19
ПРОМЕЖУТ.ДЕТАЛЬ ДЛЯ 2ЗАГРУЗОЧ.ВОРОНОК II-19
ДЕТАЛИ МЕШОЧНОГО ВНУТРЕННЕГО НАКОПИТЕЛЯ II-20
КОЖУХ ВСТРЯХИВАТЕЛЯ В СБОРЕ II-21

ЕЖЕДНЕВНОЕ ПОДНЯТИЕ ЛЕБЕДКОЙ - ПОДВЕШИВАНИЕ II-22
КОМПЛЕКТ КАБЕЛЕЙ ДЛЯ ОДИНАРНОГО ОБВОДА II-22
КОМПЛЕКТ КАБЕЛЕЙ ДЛЯ ДВОЙНОГО ОБВОДА II-22
КМП САМОТЕЧНЫХ ТРУБ II-23
ГИБКАЯ ТРУБА Ф 110 ММ II-23
ТРУБА ПЛАСТ.Д/КАПЕЛЬН. II-23
ЦЕНТР. ЛЕБЕДКА ДЛЯ ЕЖЕДНЕВНОГО ПОДЪЕМА II-24
ДВИГАТЕЛЬ II-25
НАБОР ПЕРЕКЛЮЧАТЕЛЕЙ ДЛЯ АВТОМАТИЧЕСКОЙ ЛЕБЕДКИ II-26
ПЛАСТИНА СКОЛЬЖЕНИЯ АВТОМАТ.ЛЕБЕДКИ II-26
КРЫШКА ДЛЯ ПЛАСТИНЫ СКОЛЬЖЕНИЯ II-26
МОНТАЖ.КМП АВТОМАТИЧЕСКОЙ ЛЕБЕДКИ II-26
КМП Д/МОНТАЖА КРЫШКИ ПЛАСТИНЫ СКОЛЬЖЕН. II-26

ЧАСТЬ III : ИНСТРУКЦИИ ПО УСТАНОВКЕ

ОБЩИЕ ПРАВИЛА ТЕХНИКИ БЕЗОПАСНОСТИ III-1
ОБЩАЯ СХЕМА РАСПОЛОЖЕНИЯ III-2
НОМЕРА КОМПОНЕНТОВ III-3
ИНСТРУМЕНТЫ III-4
СХЕМА ПОМЕЩЕНИЯ III-5
ПОДГОТОВКА ЦЕПИ КОРМЛЕНИЯ С 1, 2, 3 И 4 ПРИВОДАМИ III-6
ПЕРЕД НАЧАЛОМ УСТАНОВКИ III-7
СХЕМА ПОДВЕСКИ ЦЕПИ III-8
ПОДВЕСКА ЦЕПИ III-10
УСТАНОВКА ЦЕНТРАЛЬНОЙ ЛЕБЁДКИ III-11
МОНТАЖ ОСНОВНОГО ТРОСА III-13
СИСТЕМА ПОДВЕСКИ: 0—32 М – МАКС. 420 КГ III-14
СИСТЕМА ПОДВЕСКИ 32—80 М – МАКС. 865 КГ III-15
СИСТЕМА ПОДВЕСКИ: 80—150 М – МАКС. 1,245 КГ III-16
УСТАНОВКА ЦЕПИ КОРМУШЕК С 2 ИЛИ 3 ПРИВОДАМИ III-17
УСТАНОВКА ЗАГРУЗОЧНОГО ПОДДОНА ДЛЯ КОРМА III-20
УСТАНОВКА КОЛЕН 90° III-21
ПОДВЕСКА ЦЕПИ III-22
ДЛЯ УСТАНОВКИ СИСТЕМЫ BRIDOMAT С РЕШЕТКОЙ III-23
ДЛЯ УСТАНОВКИ ЗАКРЫВАЮЩЕЙ ПАНЕЛИ РЕШЕТКИ III-24
ДЛЯ УСТАНОВКИ РЕШЕТКИ III-24
ДЛЯ СОЕДИНЕНИЯ И ПОДВЕСА РЕШЕТКИ III-25
ВЫРАВНИВАНИЕ ПО ОТНОШЕНИЮ К ПОЛУ III-27
УСТАНОВКА КАТАНЫХ ТРУБ III-27
МОНТАЖ ШНЕКА III-29
УСТАНОВКА СОЕДИНИТЕЛЬНОЙ МУФТЫ ДЛЯ ШНЕКОВ III-30
УСТАНОВКА И ПОДВЕСКА БЛОКОВ ПИТАНИЯ III-31
УКАЗАНИЯ ПО ВЫБОРУ СИСТЕМЫ ПОДАЧИ КОРМА III-31
УСТАНОВКА СИСТЕМЫ ПОДАЧИ КОРМА МОДЕЛИ 90—125 . . . . . III-31
УСТАНОВКА ДАТЧИКА III-33
УСТАНОВИТЬ КРЫШКУ ПЕРЕХОДНИКА III-34
ЧТОБЫ УСТАНОВИТЬ ОТСЕЧНУЮ ЗАДВИЖКУ III-34
ЧТОБЫ УСТАНОВИТЬ КОЛЕНЧАТЫЙ ПАТРУБОК ПОД КОРМОПРОВОДОМ III-35
ИСПОЛЬЗОВАНИЕ ГИБКОГО ПЕРЕХОДНИКА III-35
ЧТОБЫ УСТАНОВИТЬ ГИБКИЙ ПЕРЕХОДНИК (ОПЦИЯ) III-35
УСТАНОВКА ОТВОДНЫХ ТРУБ III-36
МОНТАЖ ВНУТРЕННЕГО НАКОПИТЕЛЯ НА 350КГ III-37
РЕГУЛИРОВКА ЗАГРУЗОЧНОГО ПОДДОНА ДЛЯ КОРМА III-42
ЭЛЕКТРИЧЕСТВО .... БУДЬТЕ ОСТОРОЖНЫ! III-43
СХЕМА ЭЛЕКТРИЧЕСКОГО СОЕДИНЕНИЯ III-43
СИМВОЛЬНЫЕ ОБОЗНАЧЕНИЯ ЭЛЕКТРИЧЕСКИХ ДЕТАЛЕЙ III-44
РЕГУЛИРОВКА III-45
РЕГУЛИРОВКА ВЫКЛЮЧАТЕЛЬ УРОВНЯ III-46
СХЕМА ПОДКЛЮЧЕНИЯ: СМ. ПУЛЬТ УПРАВЛЕНИЯ ЦЕНТРАЛЬНОЙ ЛЕБЁДКИ III-46
РАСПРЕДЕЛЕНИЯ КОРМА III-47

СИСТЕМА ПОДВЕСКИ : 30-80M - МАКС. 865 КГ III-47
СИСТЕМА ПОДВЕСКИ : 80-120 M -МАКС. 1 245 КГ III-48
УСТАНОВКА ПЕРЕКЛЮЧАТЕЛЯ В СБОРЕ ДЛЯ АВТОМАТИЧЕСКОЙ ЛЕБЕДКИ III-49
УСТАНОВКА КОРМОПРОВОДА III-53
ЗАЩИТА МОТОРА III-56
МАКСИМАЛЬНАЯ ДЛИНА КАБЕЛЕЙ МОТОРОВ III-57

РАСЧЕТНЫЙ СРОК СЛУЖБЫ И ХРАНЕНИЕ ОБОРУДОВАНИЯ ROXELL.

Системы кормления для птицеводства и свиноводства производства Roxell имеют срок службы, в среднем, 15 лет. Это зависит от местных условий, таких как климат, размер фермы, условия хранения оборудования, проведенный монтаж, условия эксплуатации оборудования, своевременного проведения сервисных работ, чистящие средства, качество воды, качество кормов.

Срок службы отдельных частей, в зависимости от применения и функционального назначения, различен:

- компоненты пластиковой кормушки имеют срок службы от 15 до 20 лет,
- металлические части, такие как шнек, приемные поддоны и металлические трубы имеют срок службы от 15 до 20 лет,
- лебедки, шкивы и ролики для подвеса имеют срок службы 15 лет,
- пластиковые трубы имеют срок службы 15 лет,
- электрические и электронные компоненты, такие как моторы, переключатели, сенсоры и реле имеют срок службы 15 лет,
- ниппели и клапаны для системы поения имеют срок службы 10 лет,
- металлические тросы и пружины имеют срок службы 10 лет
- комплектующие, такие как резиновые соединения клапанов, фильтры, подшипники имеют срок службы от 2 до 5 лет

Срок службы, упомянутый выше, может отличаться и не отменяет срок гарантийного периода, как это указано в «Общих сроках и условиях продажи».

Все части оборудования при хранении должны быть защищены от погодных условий, так как это описано в Руководстве по сборке и эксплуатации в Общей информации, разделе 7 “Хранение”. Пластиковые компоненты могут храниться максимально в течении 1 года от даты отгрузки до даты монтажа оборудования. Металлические компоненты могут храниться максимально 2 месяца.

Электрическое и электронное оборудование должно храниться только в сухих закрытых помещениях при температуре не ниже +5 °C и не выше +50 °C, влажность воздуха <90%, без образования конденсата.

Остальное оборудование должно храниться только в сухих закрытых помещениях при температуре не ниже +0 °C и не выше +50 °C, влажность воздуха <90%, без образования конденсата.

Если оборудование не монтируется сразу после его поставки, то необходимо тщательно обеспечить его хранение в защищеном месте. Временное хранение оборудования должно быть организовано таким образом, чтобы в период хранения оборудование не подвергалось воздействию пыли, влаги, ультрафиолетового излучения и при оптимальном температурном режиме.

В случае нарушения правил хранения производитель не несёт ответственность за возникшие повреждения и оборудование не подпадает под гарантию.

DISCLAIMER; ОТКАЗОТОТВЕТСТВЕННОСТИ. Исходная официальная версия настоящего руководства опубликована компанией ROXELL bvba на английском языке. Компания Roxell не проверяет и не подтверждает последующие изменения, которые вносятся в настоящее руководство какими-либо третьими лицами. Данные изменения включают без ограничения перевод на другие языки и добавления или сокращения исходного содержимого. Компания Roxell не несет ответственность за какие-либо повреждения, травмы, претензии по гарантийным обязательствам либо иные претензии, связанные с подобными изменениями, в той мере, насколько подобные изменения приводят к искажению содержания официальной англоязычной версии настоящего руководства, опубликованной компанией Roxell. Чтобы получить новейшие сведения по установке и эксплуатации данного изделия, обратитесь в центр обслуживания клиентов и/или отдел технической поддержки компании Roxell. В случае обнаружения неточностей в содержании настоящего руководства, незамедлительно сообщите об этом в компанию Roxell в письменной форме по адресу: ROXELL bvba - Industrielaan 13, 9990 Maldegem - Belgium

ОБЩАЯ ИНФОРМАЦИЯ

ПОЛЬЗОВАТЕЛЬ, ОТВЕТСТВЕННОЕ ЛИЦО И РАБОЧИЙ ПЕРСОНАЛ ДОЛЖНЫ ПРОЧЕСТЬ НАСТОЯЩИЕ ИНСТРУКЦИИ И ПОНЯТЬ ИХ.

1. СОБЛЮДАТЬ ПРАВОВЫЕ НОРМЫ И СООТВЕТСТВУЮЩИЕ ПРАВИЛА!

Это относится, помимо прочего, и к европейским директивам, перенесенным во внутреннее законодательство страны и законы, и правилам техники безопасности, применяемым в стране пользователя.

Во время сборки, эксплуатации и обслуживания установки необходимо соблюдать соответствующие правовые нормы и технические правила.

2. ИСПОЛЬЗОВАНИЕ ПО НАЗНАЧЕНИЮ

Установка разработана исключительно для интенсивной эксплуатации в животноводстве и построена в соответствии с применимыми правилами высокого качества изготовления. Поэтому избыточная нагрузка на продукт запрещается. Использование в других целях считается применением не по назначению. В этом случае производитель не несет ответственности за возможные повреждения. Вся ответственность возлагается на плечи пользователя.

3. ИСПОЛЬЗОВАИЕ НЕ ПО НАЗНАЧЕНИЮ

За любое использование не по назначению, описанному в соответствующем пункте 2, ответственность несет конечный пользователь.

4. ОБЯЗАТЕЛЬСТВА

Гарантия (в т.ч. расширенная гарантия), не действует, если имело место любое из перечисленных ниже обстоятельств: невыполнение приемочного контроля Изделий, неправильное обращение, транспортировка, модификация или ремонт, авария, использование не по назначению или ненадлежащая эксплуатация; неправильная сборка, монтаж, подключение или техническое обслуживание (с учетом актуальных руководств компании Roxell по сборке, монтажу, подключению и техническому обслуживанию); форс-мажор; неосторожность, отсутствие надлежащего надзора или обслуживания со стороны Заказчика; естественный износ; использование моющих и дезинфицирующих средств, не разрешенных актуальными руководствами компании Roxell по эксплуатации и техническому обслуживанию; использование моющих и дезинфицирующих средств с нарушением инструкций, полученных от поставщиков; или использование Изделий во взрывоопасной среде.

Гарантия (в т.ч. расширенная гарантия) не действует в случае, если причиной возникновения дефекта являются материалы или вспомогательные принадлежности, поставляемые Заказчиком, или оказанные им услуги, либо вмешательство какого-либо лица или организации, не имеющих необходимых полномочий или квалификации для проведения таких вмешательств. Кроме того, Гарантия (в т.ч. расширенная гарантия) действует только в том случае, если Изделия используются в животноводческих помещениях и если все части или компоненты Изделий поставлены компанией Roxell.

Компания Roxell не несет ответственности за любые убытки, возникшие по причине неправильной эксплуатации, сборки, монтажа, подключения или технического обслуживания Изделий. В связи с этим Заказчик прямо признает, что (i) любая эксплуатация, сборка, установка, подключение или техническое обслуживание должны осуществляться в соответствии с актуальными руководствами компании Roxell по эксплуатации, сборке, установке, подключению или техническому обслуживанию и (ii) электроустановки, к которым подключаются Изделия, должны изготавливаться в соответствии с применимым местным законодательством об электроустановках. Кроме того, Изделия должны проходить механические и электрические испытания, проводимые в соответствии с современными методиками и применимым местным законодательством.

5. КВАЛИФИКАЦИЯ ПЕРСОНАЛА

ПОЛЬЗОВАТЕЛЬ:

Человек, пользующийся продукцией или управляющий ею, должен уметь читать инструкции по эксплуатации и полностью их понимать. Он должен обладать знаниями о работе и устройстве установки.

ТЕХНИЧЕСКИ КВАЛИФИЦИРОВАННЫЙ СОТРУДНИК:

Эксперт, способный собрать и обслуживать установку **(механически/электрически)**, устранять неисправности. Имея техническое образование и опыт, обладает достаточными знаниями для оценки действий, прогнозирования потенциальных опасностей и исправления опасных ситуаций.

6. ИНФОРМАЦИЯ ОБ ОСТАТОЧНЫХ РИСКАХ — ИСПОЛЬЗУЮТСЯ ПРЕДУПРЕДИТЕЛЬНЫЕ ЗНАКИ

Существуют три уровня опасности, на которые указывают сигнальные слова

*** DANGER (ОПАСНО)**

*** WARNING (ОСТОРОЖНО)**

*** CAUTION (ВНИМАНИЕ)**

Здесь перечислены причины и источники грозящих опасностей, а также последствия несоблюдения предупреждений!

ОПАСНО	Слово **DANGER** (опасно) указывает на грозящую опасность, которая может привести к серьезному или даже фатальному несчастному случаю, если не принять мер предосторожности.
ОСТОРОЖНО	Слово **WARNING** (осторожно) указывает на грозящую опасность, которая может привести к серьезному несчастному случаю или повреждению продукта, если не принять мер предосторожности.
ВНИМАНИЕ	Слово **CAUTION** (внимание) указывает на опасные ситуации, которые могут привести к небольшому вреду для здоровья или материальным повреждениям, если не принять мер предосторожности.
	Данный символ указывает на дополнительную информацию.
разрешено не разрешено	

7. ХРАНЕНИЕ

Разобранные детали следует хранить в помещении или в месте, защищенном от влаги.

8. ПЕРЕВОЗКА

Транспортировку компонентов оборудования осуществлять вилочным погрузчиком с учетом местных условий и норм и правил.

К управлению вилочным погрузчиком допускается водитель, обладающей необходимой квалификацией.

Во время подъемных работ необходимо постоянно контролировать центр тяжести груза.

9. ДЕМОНТАЖ

Вывод установки и ее компонентов из эксплуатации выполняется в соответствии с действующим на тот момент природоохранным законодательством страны или местными законами. Все рабочие изделия и запасные части должны храниться и утилизироваться в соответствии с природоохранными нормами.

Информация о природоохранном законодательстве для клиентов в Европейском союзе

Согласно европейской директиве 2002/96/EC, оборудование, обозначенное данным символом на изделии или упаковке, не должно утилизироваться вместе с несортированным бытовым мусором. Этот символ указывает на то, что продукт должен утилизироваться отдельно. Вы сами несете ответственность за его уничтожение вместе с электрическим и электронным оборудованием через соответствующие каналы утилизации, организованные государственными или местными органами власти. Правильная утилизация и переработка этого оборудования позволяет избежать отрицательного воздействия на окружающую среду и здоровье людей. Дополнительную информацию по утилизации старого оборудования можно узнать в органах местного самоуправления или в службе утилизации отходов.

Информация об устранении отходов — электрические и электронные материалы для компаний

1. В Европейском союзе

Если вы использовали продукт в коммерческих целях и хотите его утилизировать, обратитесь в компанию Roxell за информацией о возврате продукта. Возможно, вам придется оплатить утилизационный сбор за возврат и переработку. Небольшие продукты (и небольшие партии продуктов) могут быть переданы местным агентствам по сбору.

2. В других странах за пределами Европейского союза

Если вы хотите утилизировать данный продукт, обратитесь к местным властям за информацией о порядке утилизации.

10. УРОВЕНЬ ШУМНОСТИ

Уровень шумности установки во время работы не превышает 70 Дб (A) (=70dB (A)).

11. БЛОКИРОВКА И ОПЛОМБИРОВАНИЕ ОБОРУДОВАНИЯ – МЕТОД БЛОКИРОВКИ. ОБЩИЕ УКАЗАНИЯ

- Каждый сотрудник должен иметь маркировочные этикетки; удаление маркировочных этикеток другими сотрудниками запрещено.
- Проинформируйте о выполнении соответствующих работ.
- Найдите все источники электрической, гидравлический, пневматической энергии.
- Выключите их.
- Блокировка и опломбировка.
- Проверьте, выключены ли источники энергии.
- Снимите оставшееся напряжение.

12. ПОЛЬЗУЙТЕСЬ СРЕДСТВАМИ ИНДИВИДУАЛЬНОЙ ЗАЩИТЫ.

13. ТРЕБОВАНИЯ К ОСВЕЩЕННОСТИ

- Минимальная освещенность во время эксплуатации, технического обслуживания и монтажа должна быть 200 лк.
- На случай отказа электропитания оборудование должно комплектоваться переносным аварийным светильником.

14. ЭЛЕКТРООБОРУДОВАНИЕ, ПАНЕЛИ УПРАВЛЕНИЯ, КОМПОНЕНТЫ, БЛОКИ ПРИВОДА

- В месте установки панелей управления необходимо **не менее 70 см** свободного пространства.
- **Не открывайте панели управления.** Ключ от панели управления должен находиться у ответственного лица.
- Необходимо принять все необходимые меры по защите панелей управления от **мышей, крыс, хищных животных**
- В случае повреждения (выхода из строя) электрооборудования, панели управления или блока привода необходимо **НЕЗАМЕДЛИТЕЛЬНО** остановить систему!
- **ЗАПРЕЩАЕТСЯ распылять воду или другие жидкости на электрооборудование**, панели управления, компоненты и блоки привода!
- **ЗАПРЕЩАЕТСЯ** накрывать материалом электрооборудование, панели управления, компоненты и блоки привода.

ЧАСТЬ I

ИНСТРУКЦИИ ДЛЯ ПОЛЬЗОВАТЕЛЯ

ОБЩИЕ ПРАВИЛА ТЕХНИКИ БЕЗОПАСНОСТИ

Bridomat Nr: 007...

Automatisch trog voersysteem voor slachtkuikenouderdieren.

Winching systeem

Liersysteem voor voer- en drinklijnen

ОПАСНО

ВАЖНО

ВНИМАТЕЛЬНО ПРОЧТИТЕ НИЖЕПРИВЕДЕННЫЕ ИНСТРУКЦИИ ПЕРЕД НАЧАЛОМ ЭКСПЛУАТАЦИИ СИСТЕМЫ

1. Перед началом выполнения каких-либо **работ по ремонту** или **техническому обслуживанию, всегда отключайте подачу электропитания** к системам кормления и транспортировки.

2. При проведении работ обязательно пользоваться личным защитным оборудованием (перчатки, пылезащитные маски).

3. Система кормления **запускается автоматически**.
никогда не работайте вручную в опасных зонах (загрузочные поддоны для корма, приводы или выпускные отверстия в трубах) пока вы **полностью не выключите** систему транспортировки и не обеспечите того, чтобы никто не мог ее включить без вашего ведома.

4. **Постронним лицам категорически запрещено** входить в помещение без сопровождения уполномоченного работника.

5. Будьте осторожны при **опускании** или подъеме линий кормления при помощи лебедки:
- немедленно **остановите систему** при движении рывками.
- **Никогда** Не Стойте **Под** Линией При Ее Подъеме Или Опускании При Помощи Лебедки.

6. Если шнек заклинило: **немедленно выключите** систему. Внимательно прочтите примечание и строго следуйте инструкциям. При необходимости обратитесь к уполномоченному монтажнику компании Roxell. Шнек, находящийся **под напряжением**, может **нанести очень серьезные травмы**, когда будет освобожден.

7. Регулярно проверяйте места соединения коленчатых патрубков и труб. При необходимости затяните.

8. Необходимо следить за тем, чтобы крышка (решетка) бункера или крышка бункера на 100 кг плотно закрывалась.

9. Следует следить за тем, чтобы блок управления (лоток) и/или переносной короб двигателя были плотно закрыты.

Этот символ будет использован для привлечения Вашего внимания к материалам, которые имеют **ОГРОМНОЕ ЗНАЧЕНИЕ** для Вашей **БЕЗОПАСНОСТИ**. Он обозначает: **ВНИМАНИЕ** – следуйте правилам техники безопасности: отключите электропитание – перечитайте правила техники безопасности. Вкратце: **БУДЬТЕ ОСТОРОЖНЫ.** ИГНОРИРОВАНИЕ этих инструкций может привести к получению СЕРЬЕЗНЫХ ТРАВМ или даже ГИБЕЛИ.

ЭКСПЛУАТАЦИЯ СИСТЕМЫ КОРМЛЕНИЯ BRIDOMAT

СИСТЕМА КОРМЛЕНИЯ BRIDOMAT ПРЕДСТАВЛЯЕТ СОБОЙ ЛЁГКУЮ В УПРАВЛЕНИИ СИСТЕМУ КОРМЛЕНИЯ, КОТОРАЯ НЕ ТРЕБУЕТ ОСОБОГО УХОДА, ОДНАКО ПОЛЬЗОВАТЕЛЬ ДОЛЖЕН СОБЛЮДАТЬ ОПРЕДЕЛЁННЫЕ ПРАВИЛА ЭКСПЛУАТАЦИИ.

Распределение корма основывается на том принципе, что ВСЕ ПТИЦЫ ДОЛЖНЫ ПОЛУЧАТЬ ОДНОВРЕМЕННО ОДИНАКОВОЕ КОЛИЧЕСТВО КОРМА ВНЕ ЗАВИСИМОСТИ ОТ МЕСТА НАХОЖДЕНИЯ В ПТИЧНИКЕ.

Именно поэтому корм транспортируется вдоль подающих желобов со скоростью 30 м/мин. Птицы не могут поедать корм, движущийся с такой скоростью.

Кормление начинается после остановки шнека.

Система кормления BRIDOMAT распределяет корм в течение одного или двух циклов. В течение одного цикла производится несколько кормлений.

Всю систему кормления BRIDOMAT можно контролировать с помощью панели управления.

Установите следующие значения параметров на панели управления:

a. Время начала каждого цикла или циклов кормления на часах (2) (стр. I-8). Обязательно активируйте достаточное количество сегментов на часах, чтобы цикл кормления не прерывался до завершения.

   Шнек начинает вращаться в заданное время и выполняет один ПОЛНЫЙ ОБОРОТ.

b. Время повтора (на таймере (3) стр. I-8).

   Время между оборотами (т.е. время кормления) устанавливается с помощью малого таймера на панели управления (3) (страница I-5) в диапазоне от 0 до 1,2 часов.

c. Установка требуемого количества корма на счетчике предварительного выбора (5)–см. стр. I-8

   Счетчик предварительного выбора отображает величину суммарного суточного рациона для ВСЕХ ОТКАРМЛИВАЕМЫХ ПТИЦ.

   ! Возможен вариант, когда петухи откармливаются с помощью отдельной линии кормления. В этом случае невозможно программировать кормление петухов с помощью панели управления BRIDOMAT. В зависимости от используемой системы кормления на панели управления находятся отдельные таймеры и (или)счетчики предварительного выбора.

ПРИМЕР:

Необходимо подать корм для 6500 птиц из расчета 100 грамм на одну птицу. Это означает, что необходимо ежедневно подавать 650 кг корма.

На счетчике предварительного выбора (5) установите значение равное 65 (1 импульс весов = 10 кг!).

Сброс счетчика на ноль можно выполнить в любое время, нажав большую черную кнопку.

Все счетчики могут быть зафиксированы с помощью ключа.

Время, необходимое для выполнения одного полного оборота, определяется при установке системы.

При использовании системы в первый раз шнек может работать неустойчиво, однако, по истечении нескольких минут его работа будет стабилизирована.

Сразу после стабилизации движения шнека необходимо точно измерить время, необходимое шнеку для выполнения одного полного оборота. Это можно сделать с помощью части шнека и желоба.

Установите время работы (например, 5 минут) на таймере (4) (см. Страницу I-8) панели управления (задается в диапазоне от 1 до 999 секунд).

Значение устанавливаемого времени будет зависеть от:

1. Полной длины наиболее протяженной линии в птичнике
2. Скорости работы шнека (= 30 м/мин или 0,5 м/с).

Таймер на панели управления запускает систему кормления BRIDOMAT (например, в 7.00) и позволяет ей выполнить один полный оборот (например, за 5 минут).

После короткой остановки (например, через 10 минут) система продолжит процесс кормления.

Эта последовательность действий повторяется до тех пор, пока не будет подан корм в количестве, устанавливаемом на счетчике предварительного выбора.

Оптимальное число кормлений при использовании одного цикла равно от 10 до 12.

Масса корма, распределяемого во время одного оборота, зависит от многих факторов:

- регулировки загрузочного поддона для корма
- длины линии
- времени кормления
- количества корма
- состава корма
- периодичности кормления
- периодичности кормления

Во время совершения первого оборота проверьте количество корма, распределяемого за один оборот при определенном положении загрузочного поддона и заданном периоде времени.

Обеспечьте одинаковый уровень корма во всех линиях (в случае необходимости отрегулируйте положение загрузочного поддона для корма).

Никогда не регулируйте загрузочный поддон для подачи корма во время цикла кормления!

За день рекомендуется выполнять не более одной регулировки.

Уровень корма стабилизируется после 6-8 кормлений.

Выполняйте регулировку плавно и постепенно.

Следует принять во внимание, что слишком большое количество корма приведет к слишком продолжительному циклу распределения корма, а это в свою очередь может вызвать у птиц стрессовое состояние.

Проверьте регулировку подачи корм во время нескольких циклов, после чего можно будет установить точные параметры работы загрузочного поддона для корма.

ПОСЛЕДНИЕ КОРМЛЕНИЕ ЦИКЛА ПОДАЧИ КОРМА.

BRIDOMAT будет раздавать корм, пока счетчик не достигнет значения «0».

Таким образом, вполне вероятно, что система не выполнит полный оборот во время последнего кормления.

Различия являются минимальными при использовании 10-12 кормлений за цикл. Вся птица имеет равные шансы на получение одинакового количества корма.

ИСПОЛЬЗОВАНИЕ СИСТЕМЫ КОРМЛЕНИЯ

1. ОТДЕЛЬНЫЕ КОРМУШКИ ДЛЯ КУР И ПЕТУХОВ

Использование системы кормления BRIDOMAT для кур в сочетании с отдельным контуром кормления для петухов позволяет полностью контролировать кормление птицы. При содержании кур (возраст 17-18 недель) все трубы помещаются в самое нижнее положение и удерживаются в нем до тех пор, пока птица не достигнет возраста примерно в 21 неделю. Затем трубки постепенно поднимаются по мере роста птицы. Результатом этого является раздельное кормление куриц и петухов после очень короткого периода времени.

2. ИСПОЛЬЗОВАНИЕ ОДИНАКОВЫХ КОРМУШЕК ДЛЯ КУР И ПЕТУХОВ

В случае кормления петухов из желобов системы BRIDOMAT около 10 % пространства для кормления должно быть оборудовано более высокими трубами.

3. ВЫРАЩИВАНИЕ

Если предполагается использовать систему кормления BRIDOMAT для выращивания родительского поголовья племенной птицы, то необходимо выполнить следующие действия:

1. Расположите подающие желоба на полу и прижмите подстилку к желобу.
2. Расположите катаные трубы в самом верхнем положении и заполните желоба вручную.
3. После двух недель для распределения части корма можно использовать шнек. Установите переключатель (6) панели управления в положение MANUAL (ВРУЧНУЮ) и подключите дистанционное управление (7). Несколько раз кратковременно активируйте дистанционное управление для того, чтобы сидящая на желобах птица могла напугаться и слететь с них. После этого можно распределять корм в автоматическом режиме по всему птичнику. Следите за птицей при распределении корма.
4. По прошествии трех недель можно расположить катаные трубы в самое нижнее положение и система кормления BRIDOMAT сможет работать полностью в автоматическом режиме. В это время рекомендуется отрегулировать загрузочные поддоны для корма на максимальное открытие. В случае необходимости позже можно уменьшить объем принимаемого корма.

ОПАСНО

ВНИМАНИЕ! ПЕРЕД РЕГУЛИРОВКОЙ ВЫСОТЫ КАТАНЫХ ТРУБ НЕОБХОДИМО ОТКЛЮЧИТЬ ЭЛЕКТРОПИТАНИЕ.

СОДЕРЖАНИЕ ПТИЦЫ

Обратите внимание на следующее:

1. Убедитесь в том, что болты, гвозди, инструменты и т.д. не остались в желобах системы кормления BRIDOMAT.
2. Проверьте правильность положения всех загрузочных поддонов для подачи корма (равны при 50%).
3. Отрегулируйте высоту труб для молодняка кур.
4. Убедитесь в надежности закрепления болтов.
5. Проверьте систему кормления на отсутствие протечек или засорений.
6. Проверьте состояние корма в бункере.
7. Проверьте работу панели управления:
   - таймер;
   - количество корма;
   - кормление и циклы.
8. Убедитесь в том, что желоба системы кормления BRIDOMAT повешены не слишком высоко для молодняка птицы.
9. Проверьте точность весов.

ОЧИСТКА И ТЕХНИЧЕСКОЕ ОБСЛУЖИВАНИЕ

Благодаря специальной конструкции трубы и особому способу распределения корма, вероятность загрязнения сведена к минимуму. Очистка системы может быть выполнена очень быстро.

Трубы и желоба разрешается очищать с помощью моечной машины высокого давления. Вода будет стекать из желоба через открытое выпускное отверстие и приводить в действие систему кормления BRIDOMAT.

НЕ ЗАБУДЬТЕ ЗАКРЫТЬ ЭЛЕКТРОДВИГАТЕЛИ ВОДОНЕПРОНИЦАЕМОЙ КРЫШКОЙ!

Электродвигатели и выключатели обладают классом защиты IP55, который обеспечивает защиту от брызг, но не рассчитан на чистку моечной машиной высокого давления.

Перед использованием агрессивных средств (1) рекомендуется обратиться к своему поставщику.

Система кормления BRIDOMAT обладает предохранительными системами для электроцепей и механизмов. Это означает, что слишком большое механическое сопротивление остановит работу системы. Слишком высокое трение может возникнуть при попадании посторонних предметов внутрь желоба.

Точность весов необходимо проверять каждые 6 месяцев.

Точность весов необходимо также проверять при значительном изменении условий подачи или состава корма. Поддерживайте весы в рабочем состоянии.

(1) Помните! Газообразный формальдегид (формалин), раствор каустической соды, гипохлорид или хлорная вода и крезолы вызывают коррозию и практически мгновенно нарушают работу системы!

ОПАСНО

ПЕРЕД НАЧАЛОМ ПОДАЧИ КОРМА В АВТОМАТИЧЕСКОМ РЕЖИМЕ ОЧИСТИТЕ ЛИНИИ С ПОМОЩЬЮ СПЕЦИАЛЬНОГО ОТВЕРСТИЯ ДЛЯ ЧИСТКИ. ДО ОТКЛЮЧЕНИЯ ЭЛЕКТРОПИТАНИЯ БЕРЕГИТЕ ПАЛЬЦЫ И РУКИ ОТ ПОПАДАНИЯ В ОТВЕРСТИЕ ДЛЯ ОЧИСТКИ.

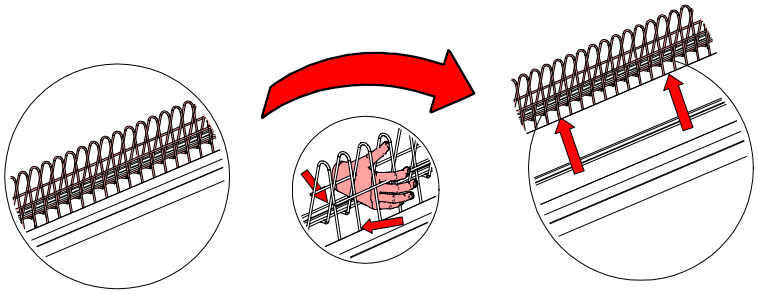

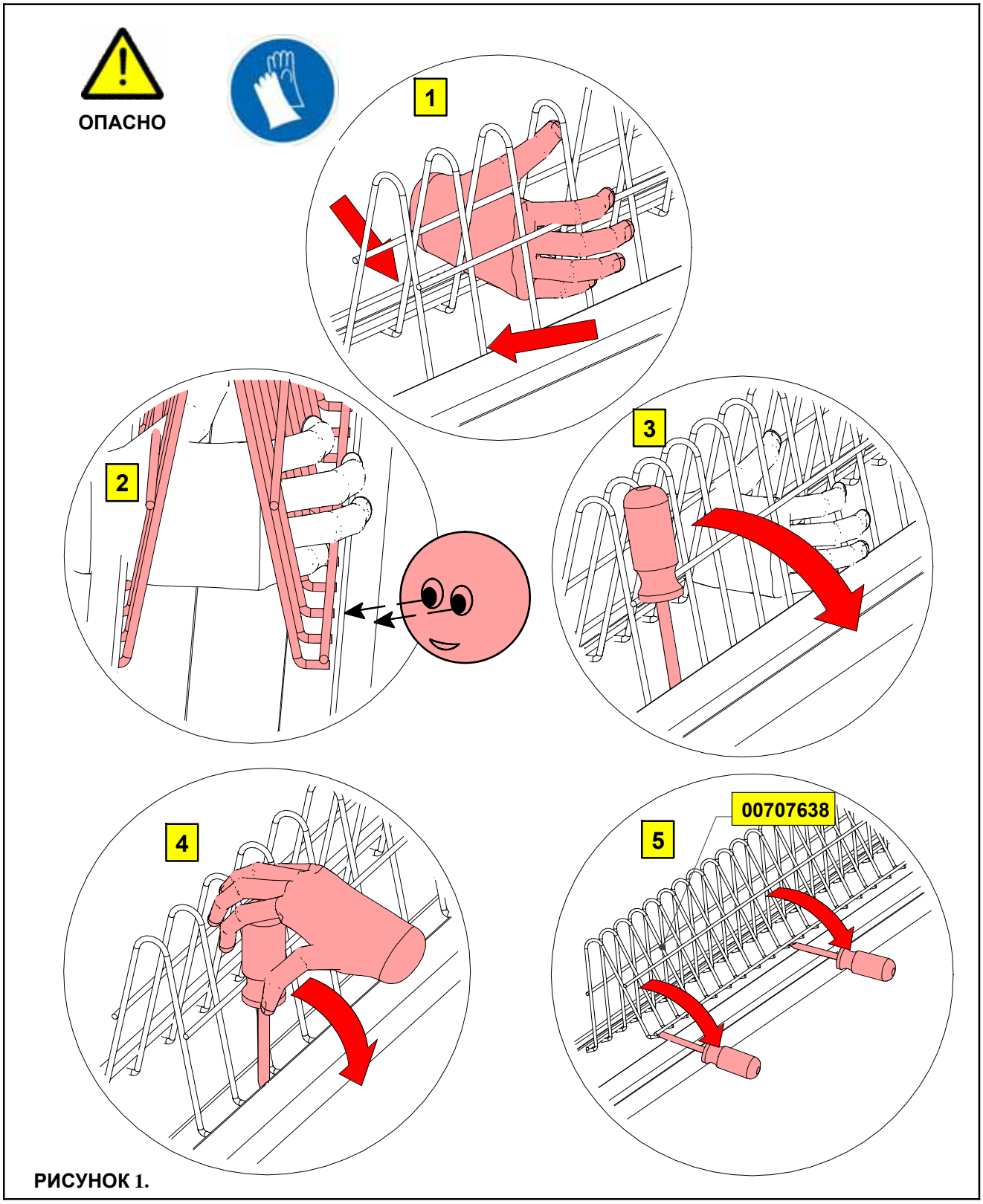

РИСУНОК 1.

ЭЛЕКТРИЧЕСКАЯ ЧАСТЬ: ЗАПУСК И ЭКСПЛУАТАЦИЯ

Центральные панели управления для системы кормления BRIDOMAT (существует несколько моделей) управляют работой всей системы. Панель управления спроектирована с учетом типа управляемой системы. Однако существует выбор между:

- управлением полностью в автоматическом режиме с помощью компьютера и
- управлением в полуавтоматическом режиме (электромеханические счетчики и ограниченная обработка данных).

ПРИМЕР:

Для распределения всего объема корма за один автоматический цикл, установите на таймере достаточное значение времени (например, два часа с момента запуска).

Установите необходимое значение таймера с учетом времени одного оборота и запрограммированных интервалов.

Предположим, что необходимо подать корм в 8 часов. Для этого необходимо запрограммировать таймер с 8 до, например, 11 часов.

Установите интервалы времени равными 10 минут.

Время работы линий устанавливается равным 4 минуты (длина птичника 60 м = длины линии 120 м = 4 минуты = 30 м/мин).

На счетчике предварительного выбора установите значение равное 65 (это означает, что в птичнике будет распределено 650 кг корма).

Переключатель 6 находится в положении AUTO (АВТОМАТИЧЕСКИ), а желтая лампочка не горит.

Подача корма по линиям начнется в 8 часов и продлится 4 минуты. Система распределит определенное количество корма равномерно по всем линиям.

Количество корма зависит от параметров загрузочных поддонов для подачи корма.

Во время этого первого оборота счетчик предварительного выбора уменьшает значение на единицу (1-е кормление).

В 8.14 (после установленного интервала равного 10 минутам) линии подачи корма начинают новый оборот. Счетчик предварительного выбора уменьшает значение на два (2-е кормление). Эта процедура повторяется до тех пор, пока счетчик не достигнет нулевого значения.

После этого система НЕЗАМЕДЛИТЕЛЬНО останавливается. В это время происходит сброс счетчика предварительного выбора.

Теперь система готова к следующему суточному циклу кормления.

СЧЕТЧИК НЕ СБРАСЫВАЕТСЯ АВТОМАТИЧЕСКИ. ОН ДОЛЖЕН БЫТЬ СБРОШЕН ВРУЧНУЮ В КОНЦЕ ПРОГРАММЫ.

РАБОТА СТАНДАРТНОЙ ПАНЕЛИ УПРАВЛЕНИЯ

ЭЛЕКТРИЧЕСКОЕ ПОДКЛЮЧЕНИЕ СИСТЕМЫ BRIDOMAT: СОБЛЮДАЙТЕ ТРЕБОВАНИЯ ПО ТЕХНИКЕ БЕЗОПАСНОСТИ ПРИ УСТАНОВКЕ И ТРЕБОВАНИЯ К ИСПОЛЬЗУЕМЫМ МАТЕРИАЛАМ И ПРОВЕДЕНИЮ РАБОТ, ДЕЙСТВУЮЩИЕ В ДАННОМ РЕГИОНЕ.

В разделе III содержатся обзор и указания по монтажу электрических компонентов. Принципиальная электрическая схема панели управления прилагается к панели (при поставке).

ИНСТРУКЦИИ ПО ЭКСПЛУАТАЦИИ И УСТРАНЕНИЮ НЕИСПРАВНОСТЕЙ МОГУТ ОТЛИЧАТЬСЯ ДЛЯ ОБОРУДОВАНИЯ «СТАНДАРТНОГО» И «СПЕЦИАЛЬНОГО» ИСПОЛНЕНИЯ!!!

ОПЕРАЦИИ, ОБОЗНАЧЕННЫЕ СЕРЫМ ФОНОМ, ДОЛЖНЫ ВЫПОЛНЯТЬСЯ ТЕХНИЧЕСКИ ПОДГОТОВЛЕННЫМ ЛИЦОМ.

- ПЕРЕД подключением к линии электропитания проверьте ВСЕ электрические соединения панели управления и электродвигателей.
- Отрегулируйте ВСЕ схемы тепловой защиты электродвигателей системы FLEX-AUGER и ЛИНИИ.
- Выключите электропитание.

Проверьте надлежащую работу и направление вращения электродвигателя КАЖДОЙ линии и системы Flex-Auger. Это можно сделать с помощью дистанционного управления.

1. Ручное управление контурами

- Подключите дистанционное управление (7) к панели управления.
- Установите переключатель контуров (6–см.стр. I-8 Рисунок 2.) в позицию M (Manual=Ручное). Соотвествующая жёлтая лампа внутри переключателя загорится.
- Теперь можно проверить каждую линию по отдельности или все линии вместе с помощью кнопки UF блока дистанционного управления (зависит от положения переключателей MAN/O/AUTO (РУЧНОЕ/ О/АВТОМАТИЧЕСКИ).

2. Ручное управления шнеками

- Подключите дистанционное управление (7) к панели управления.
- Установите переключатель системы наполнения (6–см.стр. I-8, рисунок 2.)) в позицию M (Manual=Ручное). Соотвествующая жёлтая лампа внутри переключателя загорится.
- Теперь вы можете проверить работу системы шнеков полностью, используя кнопку “1” пульта дистанционного управления.

Данная процедура также важна для регулировки весов.

В некоторых случаях на панели электрошкафа есть 2 переключателя: один для шнека от бункера до весов, и другой для шнека от весов до птичника. В этом случае, вы можете проверить каждый шнек отдельно, в зависимости от положения переключателя шнека MAN/0/AUTO (РУЧНОЕ/ ВЫКЛ./АВТОМАТИЧЕСКОЕ)

После завершения всех необходимых испытаний, заполните систему первый раз в ручном режиме.

СХЕМА ГЛАВНОЙ ЦЕНТРАЛЬНОЙ ПАНЕЛИ УПРАВЛЕНИЯ

ВИД СПЕРЕДИ.

1. ГЛАВНЫЙ ПЕРЕКЛЮЧАТЕЛЬ
2. ТАЙМЕР
3. ТАЙМЕР ИНТЕРВАЛОВ
4. ТАЙМЕР РАБОЧЕГО ВРЕМЕНИ
5. СЧЕТЧИК С ПРЕДВАРИТЕЛЬНОЙ УСТАНОВКОЙ
6. ПЕРЕКЛЮЧАТЕЛЬ MAN-O-AUTO (РУЧНОЙ/АВТОМАТИЧЕСКИЙ РЕЖИМ) + СИГНАЛЫ О НЕИСПРАВНОСТЯХ ДЛЯ ВСЕХ ЛИНИЙ BRIDOMAT + ШНЕК FA.
7. УНИВЕР. ДИСТАНЦ. УПРАВЛЕНИЕ
8. ОТДЕЛЬНОЙ ЛИНИЕЙ КОРМУШЕК ДЛЯ ПЕТУХОВ.О

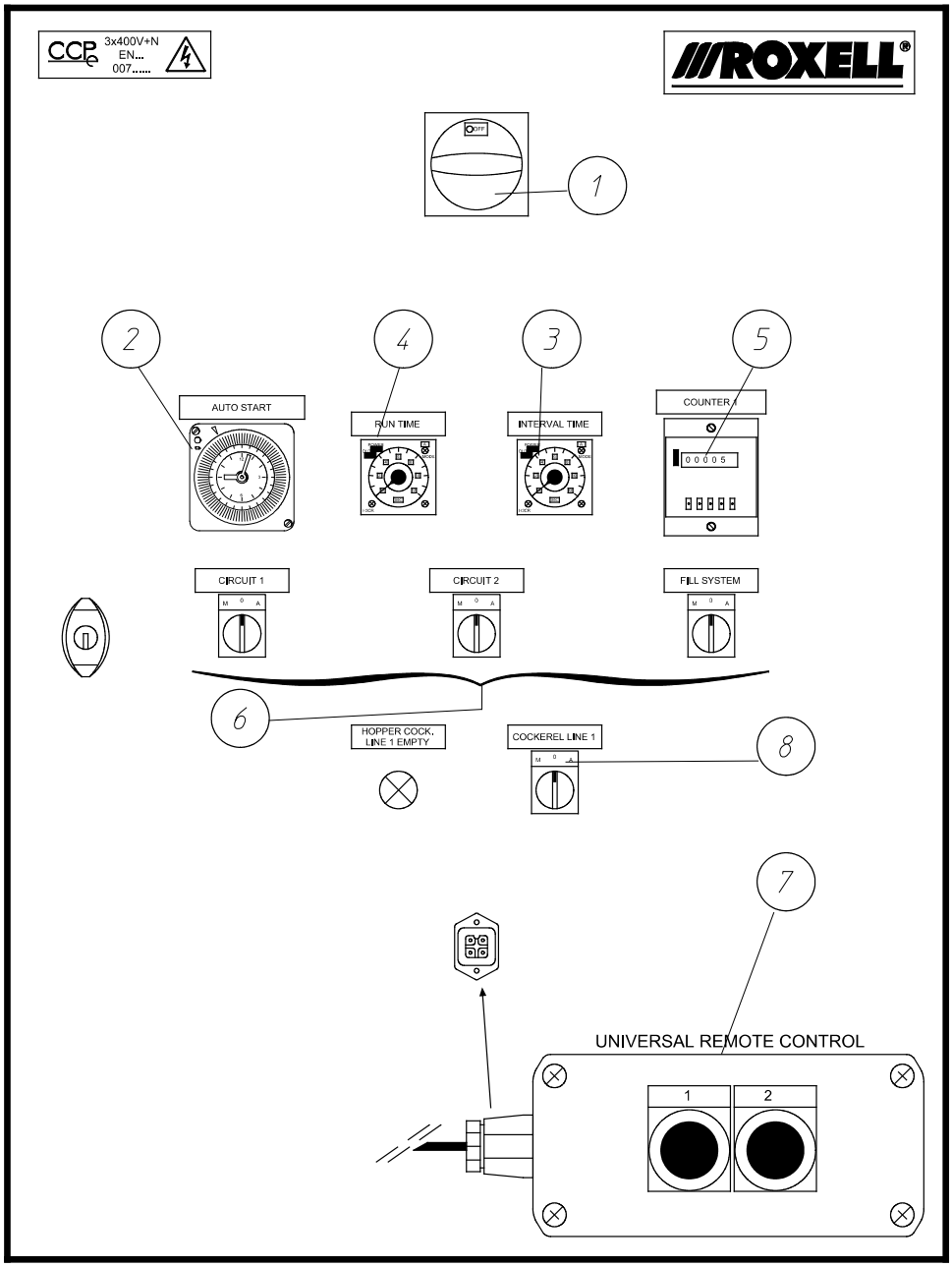

РИСУНОК 2.

ИНСТРУКЦИИ ПО ОБСЛУЖИВАНИЮ

ОПАСНО **Выключите главный переключатель в первую очередь. Используйте средства индивидуальной защиты.**	Один раз в квартал	Один раз за полгода	Ежегодное обслужива-ние
ОПЕРАЦИИ, ОБОЗНАЧЕННЫЕ СЕРЫМ ФОНОМ, ДОЛЖНЫ ВЫПОЛНЯТЬСЯ ТЕХНИЧЕСКИ ПОДГОТОВЛЕННЫМ ЛИЦОМ.			
1. Привод			
- Очистите вентилятор от пыли.		X	
- Проверьте возможные повреждения электропроводки.			X
- Очистите картер редуктора.			X
- Проверьте возможные повреждения ведущей шестерни.			X
2. Загрузочный поддон для подачи корма			
- Очистите.			X
- Проверьте износ приводного механизма.			X
3. Подвеска			
- Проверьте работу центральной лебедки. Нанесите смазку после очистки.			X
- Проверьте соединение троса.		X	
- Проверьте соединение блоков.		X	
- Проверьте подвеску желобов и электродвигателей.	X		
4. Провод системы антинасеста над коленчатыми патрубками			
- Проверьте трос.	X		
5. Подающие желоба			
- Убедитесь в отсутствии возможных повреждений подающих желобов.	X		
- Проверьте все соединения желобов (болты и гайки).	X		
6. Flex-Auger			
- Проверьте подвеску шнека.			X
- Проверьте работу аварийного выключателя.		X	
- Очистите двигатель.		X	
- Проверьте электропроводку.			X

ПОИСК И УСТРАНЕНИЕ НЕИСПРАВНОСТЕЙ

ОПАСНО

Выключите главный переключатель в первую очередь.
Используйте средства индивидуальной защиты.

операции, ОБОЗНАЧЕННЫЕ серЫм фонОМ, должны выполняться технически ПОДГОТОВЛЕННЫМ лицом.

ПРИ АВТОМАТИЧЕСКОЙ РАБОТЕ НЕ ДОЛЖНА ГОРЕТЬ НИ ОДНА ИЗ ЖЕЛТЫХ ЛАМП!

ПРОБЛЕМА	ЛАМПА	ВРУЧНУЮ/ АВТОМАТИЧЕСКИ	ПРИЧИНА	РЕКОМЕНДУЕМЫЕ ДЕЙСТВИЯ
1. Работа невозможна.	НЕТ	MAN/ AUT.	Нет напряжения в сети.	Проверьте главный выключатель и/или предохранители и/или ток в электросети.
2. Не работает шнек FA от бункера к весам.	НЕТ	MAN.	a. Управляющий переключатель не находится в положении «MAN» («ВРУЧНУЮ»).	Установите переключатель в соответствующее положение.
			b. Неправильно подключено дистанционное управление.	Проверьте соединение.
	НЕТ	MAN./ AUT.	c. Активирован макс. переключатель весов.	Проверьте переключатель максимального уровня и при необходимости отремонтируйте или замените его.
			d. Активирован предохранительный выключатель FA.	Отключите предохранительный выключатель и определите причину блокировки.
	ДА	AUT.	e. Реверсивный переключатель находится в положении «reverse» («назад») (внутри панели управления).	Это не нарушает работы, но не позволяет использовать автоматический режим. Переведите выключатель в положение «forward» («вперед»).
	ДА	AUT.	f. Управляющий переключатель FA находится в положении «0» или «II».	Это не нарушает работы, но не позволяет использовать автоматический режим. Переведите кнопку в положение «I» («ВКЛ»).
	ДА	MAN.	g. Реле тепловой защиты отключает шнек.	Проверьте предохранители. Проверьте настройки реле защиты мотора. Выключите и включите реле защиты моторы и проверьте его правильное срабатывание.
	ДА	AUT.	h. См. п. 2. g.	
3. Не работает шнек FA от весов до линий.	НЕТ	MAN	a. См. п. 2. a.	
			b. См. п. 2.b.	
			c. Датчик не отключается. См. датчик сигнальной лампы.	Проверьте и отремонтируйте.
	НЕТ	MAN/ AUT	d. См. п.п. 2.c. и 2.d.	
	ДА	MAN/ AUT	e. управляющий переключатель FA находится в положении «0» или «II». - См. п. 2.e. - См. п. 2.e.	Переведите переключатель в положение «I».
4. Короткий цикл работы шнека FA от весов до линий.	ДА	MAN/ AUT	a. Датчик установлен неправильно.	См. инструкции на.
			b. Таймер датчика установлен на слишком малое значение.	Установите большее значение на таймере.

ПРОБЛЕМА	ЛАМПА	ВРУЧНУЮ/ АВТОМАТИЧЕСКИ	ПРИЧИНА	РЕКОМЕНДУЕМЫЕ ДЕЙСТВИЯ
5. Линия не работает.	НЕТ	AUT.	a. Панель управления с таймером и счетчиком предварительного выбора: - неправильные настройки таймера или счётчика или отсутствие настроек.	Проверьте запрограммированные параметры.
			b. Панель с контроллером: - неправильные настройки контроллера или отсутствие настроек.	Проверьте инструкции по эксплуатации контроллера.
			c. См. п. 2-e.	
	ДА	MAN	d. Управляющий переключатель линий установлен в положение «0».	Это не нарушает работы, но не позволяет использовать автоматический режим.
			e. Лево- или правосторонний мотор одного или более контуров отключен релеом тепловой защиты (перегрузка).	Проверьте предохранители. Проверьте настройки реле защиты мотора. Выключите и включите реле защиты моторы и проверьте его правильное срабатывание.
			f. Перегружен левый или правый электродвигатель. (1 или более линий).	
			1. Слишком много корма в желобах.	Подождите, пока птицы опорожнят желоба, а затем отрегулируйте программу подачи корма.
			2. Неплотно затянуто соединение «загрузочный поддон/желоб».	Затяните соединение плотно.
			3. Муфта для соединения шнека установлена неправильно.	Проверьте муфты шнека и при необходимости замените
			4. Шнек изогнут в результате небрежного монтажа.	Замените поврежденный шнек.
			5. Заблокировано колесо внутри загрузочного поддона для корма.	Освободите колесо или при необходимости замените его.
			6. Засорен желоб.	Определите место засорения и удалите препятствие. СМ. ПРИМЕЧАНИЕ.
	ДА	AUT.	g. Управляющий переключатель (10) одной или более линий установлен в положение «0».	Это не нарушает работы, но не позволяет использовать автоматический режим. Переведите переключатель в положение «I».
			h. См. п. 5. e.	
			i. См. п. 5. f.	
			j. См. п. 2. e.	

ОПАСНО

ПРИМЕЧАНИЕ. ЕСЛИ ШНЕК ЛИНИИ ЗАБЛОКИРОВАН В РЕЗУЛЬТАТЕ ОДНОЙ ИЗ ВЫШЕУКАЗАННЫХ НЕИСПРАВНОСТЕЙ, ОН БУДЕТ НАХОДИТЬСЯ ПОД ДЕЙСТВИЕМ СИЛЫ НАТЯЖЕНИЯ ПРУЖИНЫ, ПОЭТОМУ СЛЕДУЕТ СОБЛЮДАТЬ ЧРЕЗВЫЧАЙНУЮ ОСТОРОЖНОСТЬ И ДЕЙСТВОВАТЬ В СООТВЕТСТВИИ С НИЖЕПРИВЕДЕННЫМИ УКАЗАНИЯМИ НА ДАННОЙ СТРАНИЦЕ.

6. Линия : - останавливается преждевременно. - не останавливается вовремя.	ДА	AUT.	a. Недостаточно времени, установленного на таймере .	Отрегулируйте параметры программирования таймера.
			b. Неправильно установлен таймер (диапазон значений 0-999 внутри панели управления).	Отрегулируйте параметры программирования таймера. (1 с = 0,5 м).
			c. См. п. 6. b.	

ПРОБЛЕМА	ЛАМПА	ВРУЧНУЮ/ АВТОМАТИ ЧЕСКИ	ПРИЧИНА	РЕКОМЕНДУЕМЫЕ ДЕЙСТВИЯ
7. Линия включается повторно сразу после завершения цикла.	ГОРИТ	AUT.	Неверно запрограммирован интервальный таймер или не запрограммирован вообще (диапазон значений 0-60 на передней поверхности панели управления).	Отрегулируйте интервальный таймер так, как это необходимо (например, установите значение временного интервала равным 8 минутам).
8. Шнек работает неравномерно.	ДА	AUT.	a. При использовании системы впервые.	Это не является поломкой; через пару дней все будет в порядке.
			b. бШнек слишком короткий.	Отрегулируйте длину шнека.
			c. Шнек изогнут в результате небрежного монтажа.	Замените изогнутые детали.
			d. Соединительная муфта шнека установлена неправильно.	См. инструкции. При необходимости замените муфту.
			e. Линия слишком длинная.	Проверьте максимальную длину и при необходимости установите дополнительный привод.
			f. Линия подвешена неправильно (провисла или выполнена неверно).	Выровняйте линию. Проверьте все точки подвески и при необходимости отрегулируйте их.

☞ ПЕРЕД НАЧАЛОМ ВЫПОЛНЕНИЯ РУЧНЫХ ПРОВЕРОК ИЛИ ПЕРЕД РЕМОНТОМ ШНЕКОВ И ПРИВОДОВ ОТКЛЮЧИТЕ ГЛАВНЫЙ ВЫКЛЮЧАТЕЛЬ НА ЦЕНТРАЛЬНОЙ ПАНЕЛИ УПРАВЛЕНИЯ!

ОПАСНО

*** ПРИМЕЧАНИЕ. ЕСЛИ ШНЕК ЗАБЛОКИРОВАН, ДЕЙСТВУЙТЕ СЛЕДУЮЩИМ ОБРАЗОМ:**

1. Точно определите место блокировки.

2. Переведите переключатель на центральной панели в положение «MANUAL» («ВРУЧНУЮ»).

3. Переведите реверсивный переключатель на центральной панели в положение «reverse» («назад»).

4. Подключите дистанционное управление.

5. Выключите и включите реле защиты мотора (слева или справа).

6. Позвольте шнеку вернуться назад на несколько метров, найдите причину (см. страницу I-9 5f) и устраните ее.

7. Переведите реверсивный переключатель в положение «forward» («вперед») и убедитесь, что шнек снова движется равномерно.

8. Установите переключатель в положение «AUTO» («АВТОМАТИЧЕСКИ»). Линия готова к новому циклу кормления.

Bridomat РУКОВОДСТВО ДЛЯ ОПЕРАТОРА

ROXELL

ВЫРАЩИВАНИЕ

ЗА ДЕНЬ ДО ПРИБЫТИЯ ПТИЦ

* Равномерно распределите подстилку по полу помещения.
* Установите катанные трубы на максимальную высоту (55 мм).
* Положите желоба на пол и выровняйте подстилку вокруг желобов.
* Уровень корма: полностью заполните желоб вручную.
* Установите дополнительные места для кормления и поения между контурами.

1-10/15 ДЕНЬ: РУЧНОЕ КОРМЛЕНИЕ.

* Периодически наполняйте подающий желоб вручную.

10/15-21 ДЕНЬ: ПОЛУАВТОМАТИЧЕСКОЕ КОРМЛЕНИЕ

* Включите систему на несколько секунд с помощью пульта дистанционного управления или кнопки включения. Как только птицы спрыгнут с желоба, включите систему в обычном режиме.
* По мере необходимости полностью опорожняйте подающие желоба через отверстия для очистки.
  Заполните подающие желоба на 80-90 % высоты шнека.
* Компания Roxell рекомендует, чтобы корм не покрывал верхнюю часть шнека.
* Продолжительность кормления (интервал между 2 оборотами): 15-20 минут.
* Повторяйте эту процедуру в течение не более 10 дней.

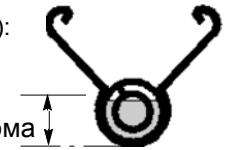

С 22 ДНЕЙ: АВТОМАТИЧЕСКОЕ КОРМЛЕНИЕ

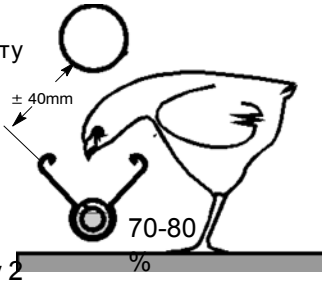

* Установите катанные трубы на минимальную высоту (40 мм).
* Система Bridomat работает в полностью автоматическом режиме:
  * Установите правильное время работы, чтобы система выполняла один полный оборот. (Скорость шнека = 30 м/мин)
  * Продолжительность кормления (интервал между 2 оборотами): 10-20 минут.
* По мере роста птиц подающие желоба постепенно поднимают.
* Уровень корма должен занимать 70-80 % высоты шнека.

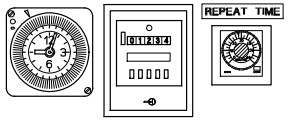

ПРОИЗВОДСТВО

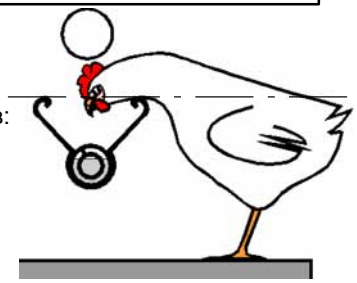

* Катанные трубы постепенно поднимают (40-50 мм).
* Оптимальное количество циклов кормления: 8-10.
* Система BRIDOMAT совершает слишком много циклов: увеличьте интервал или увеличьте уровень корма.

ОЧИСТКА

* Перед очисткой уберите корм, опорожнив желоба через отверстие для очистки.
* Закройте двигатели и электрические компоненты пластиковыми пакетами, чтобы защитить их во время работы моечной машины высокого давления.
* Перед использованием агрессивных моющих или дезинфицирующих средств обратитесь к своему поставщику

ТИП	ПЕРИОД (ДНИ)	УРОВЕНЬ КОРМА В ЖЕЛОБЕ (% ВЫСОТЫ ШНЕКА)	ВРЕМЯ РАБОТЫ	ИНТЕРВАЛ	КАТАНАЯ ТРУБА
Ручной	1-14	Подающий желоб полностью заполнен.	Ручной	----	Максимальная высота: 55 мм.
Полуавтоматический	15-21	80-90%. Отрегулируйте с помощью загрузочного поддона.	1 оборот (скорость шнека: 30 м/мин)	15—20 минут	Максимальная высота: 40 мм.
Автоматический	После 22 дней.	70-80%. Отрегулируйте с помощью загрузочного поддона.	1 оборот	10—15 минут	После 18 недель: настраивайте постепенно.

ЧАСТЬ II

КОМПОНЕНТЫ

По безвредному для окружающей среды проектированию

Моторы соответствуют законодательству о Евродизайне.

Общение

При обращении по поводу деталей или запасных частей указывайте соответствующий номер детали (не название).

ОБЩАЯ СХЕМА РАСПОЛОЖЕНИЯ

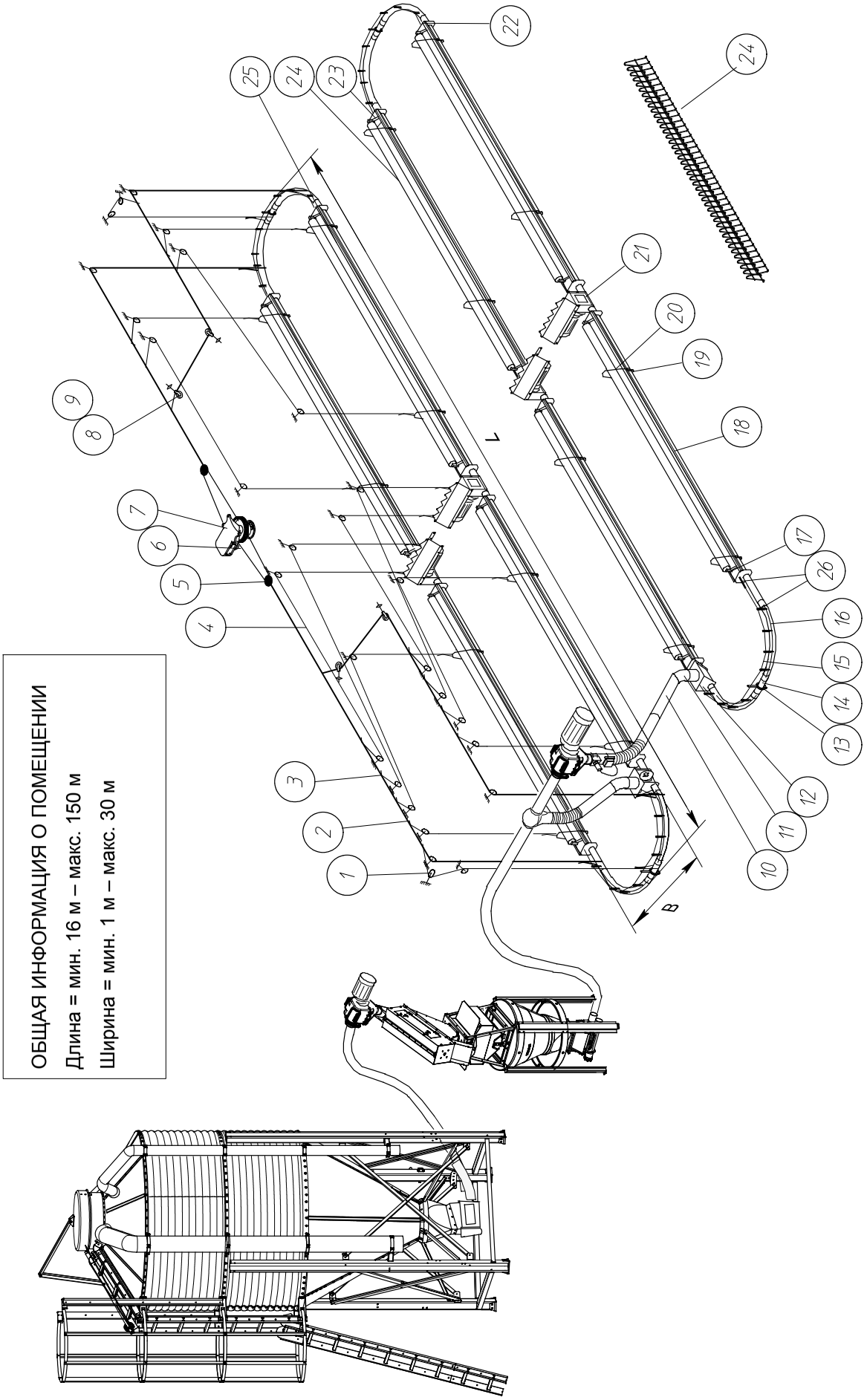

ОБЩАЯ ИНФОРМАЦИЯ О ПОМЕЩЕНИИ
Длина = мин. 16 м – макс. 150 м
Ширина = мин. 1 м – макс. 30 м

НОМЕРА ПРОДУКТОВ

код	название	номер
1	РОЛИК С КРЮКОМ НЕРЖ.СТ	00104349
2	ТРОС Ф 5 ММ - 3/16" - (7Х7)	00100388
3	ЗАЖИМ ТРОСА НО. 5	00100545
4	ПОДВЕСНОЙ ШНУР	00100610
4	ТРОС 3/32" - Ф2.5 ММ - 250М	00106887
	ТРОС 3/32" - Ф2.5 ММ - 500М	00106895
5	РОЛИК С ОДНОЙ ПРОУШИНОЙ	00100420
6	КМП ДЛЯ КРЕПЛЕНИЯ ТРОСА	00102699
7	ЦЕНТРАЛЬНАЯ РУЧНАЯ ЛЕБЁДКА	00102368
8	РОЛИК С АНКЕРНЫМ БОЛТОМ (МЕТАЛ.)	00702571
9	ЗВЕНО - 0.3Т	11013638
10	ТРУБА ПЛАСТ.Д/КАПЕЛЬН.Ф100ММ, ДЛ.1000ММ	07400153
11	ПРОЗРАЧ.ВПУСК.ОТВ.В СБ,ВОРОНКИ С/КОЛ.22А	00707729
12	ЗАГРУЗОЧНАЯ ВОРОНКА ДЛЯ КОРМА	00702001
13	ОПОРА ТРУБЫ АНТИНАСЕСТА	00700070
14	ТРУБА 3.05 М БЕЗ ОТВЕРСТИЙ	00102269
15	ТРОС 1/16"- 1.5ММ - 250М	00106839
	ТРОС 1/16"- 1.5ММ - 500М	00106831
16	КОЛЕНО 90 ГРАД.(ШИР. ОТ 90 ДО 108)	00701086
17	ОПОРА ДЛЯ ВРАЩ. ТРУБЫ	00702027
18	ПОД.ЖЕЛОБ С РАСШИР.НАКОНЕЧ, ДЛ.4000 ММ	00703348
19	РЕГУЛИР.ПРИСПОСОБ.ПОДАЮЩЕГО ЖЕЛОБА	00703066
20	ПОДВЕСКА	00703058
21	ПРИВОД	НЕСКОЛЬКО
22	СТАНДАРТ. ЖЕЛОБ С ПОДВЕСНЫМ КОНЦОМ	00704296
23	ЗАЩИТН. ЗАСЛОНКА ЖЕЛОБА В СБОРЕ-КОРОТК.	00707554
24	ВРАЩ. ТРУБА 2 М	00703108
24*	РЕШЕТКА	00707638
25	ШНЕК Ф38.6Х31.4	01002484
26	СИСТЕМА АНТИНАСЕСТА	00700187
*	ОПЦИЯ	

ОПЦИЯ: КОМПЛЕКТ ТОЛКАТЕЛЯ Д/ШНЕКА Ф38.6Х31.4 - 09701871

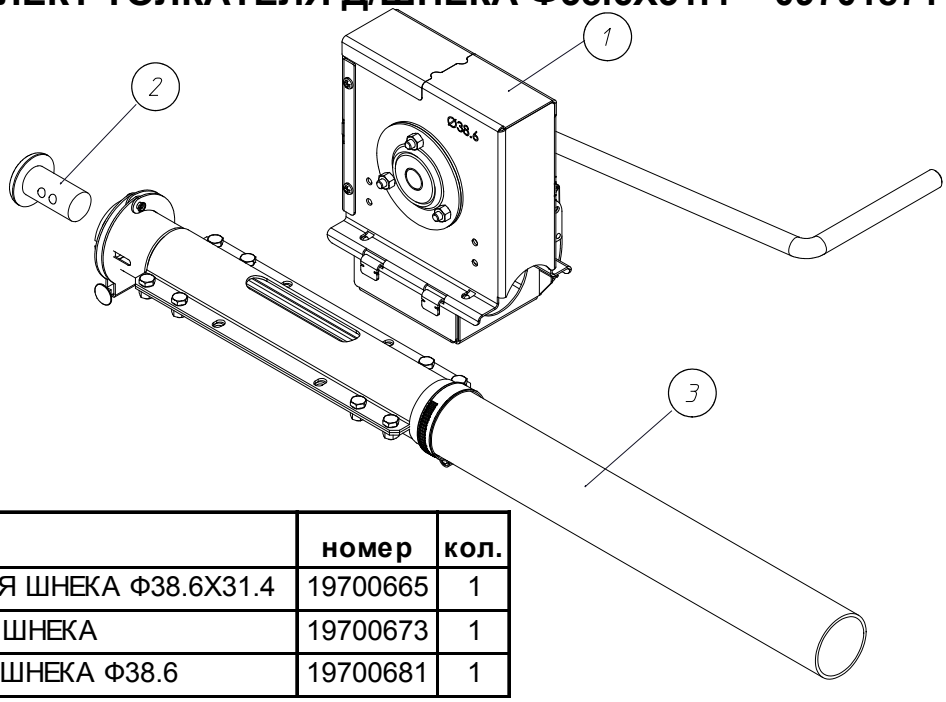

код	название	номер	кол.
1	РАСПЫЛИТЕЛЬ ДЛЯ ШНЕКА Ф38.6Х31.4	19700665	1
2	ВХОД ТОЛКАТЕЛЯ ШНЕКА	19700673	1
3	НАПРАВЛЯЮЩАЯ ШНЕКА Ф38.6	19700681	1

КОМПОНЕНТЫ ПОДВЕСКИ

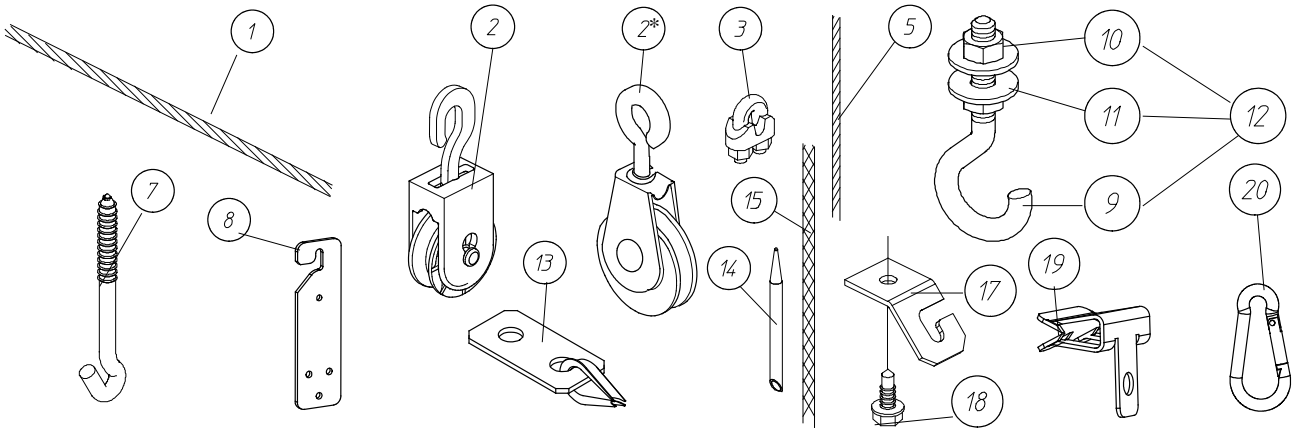

код	название	номер	код	название	номер
1	ТРОС Ф 5 ММ - 3/16" - (7X7)	00100388	10	ГАЙКА М6 - DIN 934	20100210
2	РОЛИК С КРЮКОМ НЕРЖ.СТ	00104349	11	ПОДКЛАДНАЯ ШАЙБА 6.4X18X1.5-DIN 9021	20100756
*2	РОЛИК МЕТАЛЛИЧЕСКИЙ	00101485	12	ПОДВЕСНОЙ КРЮК М 6 X 60	05000302
3	ЗАЖИМ ТРОСА НО. 5	00100545	13	КМП ДЛЯ КРЕПЛЕНИЯ ТРОСА	00102699
5	ТРОС 3/32" - Ф2.5 ММ - 250М	00106887	17	ПОДВЕСНАЯ ПЛИТА	00103069
	ТРОС 3/32" - Ф2.5 ММ - 500М	00106895	18	ВИНТ-САМОРЕЗ 6.3 X 25	00103077
7	ВИНТОВОЙ КРЮК 90 ММ	05000039	19	ЗАЖИМЫ ТИПА 4Н58	20104220
	ВИНТОВОЙ КРЮК 160 ММ	05000237	20	КРЮК С КАРАБИНОМ 6X60 DIN5299-C	05000955
8	РЕГУЛЯТОР УРОВНЯ	00600213	*	ОПИЦЯ	
9	ВИНТОВОЙ КРЮК М6 X 60	20103156			

РОЛИК С ОДНОЙ ПРОУШИНОЙ - 00100420

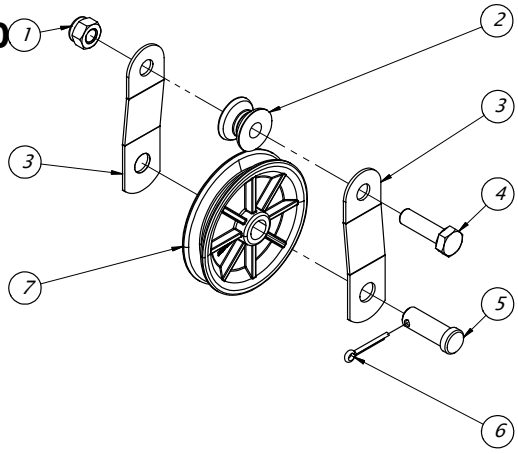

код	название	номер	кол.
1	КОНТРГАЙКА М10-DIN 985	20100426	1
2	НАПРАВЛЯЮЩЕЕ КОЛЕСО КАБЕЛЯ	10111417	1
3	БОКОВАЯ ПЛАСТИНА РОЛИКА (SE)	10111391	2
4	БОЛТ М10X35-DIN 933	20102190	1
5	ШПЛИНТУЕМЫЙ ШТИФТ	10101723	1
6	ШПЛИНТ 3X25-DIN 94	20100533	1
7	РОЛИК	10101707	1

РОЛИК С ДВУМЯ ПРОУШИНАМИ - 00100438

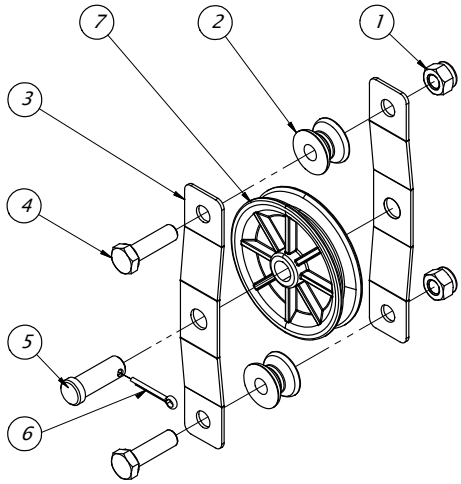

код	название	номер	кол.
1	КОНТРГАЙКА М10-DIN 985	20100426	2
2	НАПРАВЛЯЮЩЕЕ КОЛЕСО КАБЕЛЯ	10111417	2
3	БОКОВАЯ ПЛАСТИНА РОЛИКА (DE)	10111409	2
4	БОЛТ М10X35-DIN 933	20102190	2
5	ШПЛИНТУЕМЫЙ ШТИФТ	10101723	1
6	ШПЛИНТ 3X25-DIN 94	20100533	1
7	РОЛИК	10101707	1

РОЛИК С АНКЕРНЫМ БОЛТОМ (МЕТАЛ.) - 00702571

код	название	номер	кол.
1	ГАЙКА M12-DIN 934	20100582	2
2	НОЖКА	10101657	1
3	ХОДОВОЙ ВИНТ M12 X 350	10107530	1
4	ГАЙКА С КОЛЬЦОМ M12	20104279	1
5	ЗВЕНО - 0.3T	11013638	1
6	БОКОВАЯ ПЛАСТИНА РОЛИКА (SE)	10111391	2
7	ШКИВ- МЕТАЛЛИЧЕСКИЙ	10700813	1
8	ШПЛИНТ 3X25-DIN 94	20100533	1
9	ШПЛИНТУЕМЫЙ ШТИФТ	10101723	1
10	КОНТРГАЙКА M10-DIN 985	20100426	2
11	РАСПОРКА ДЛИНОЙ 18	10101715	1
12	БОЛТ M10X35-DIN 933	20102190	1

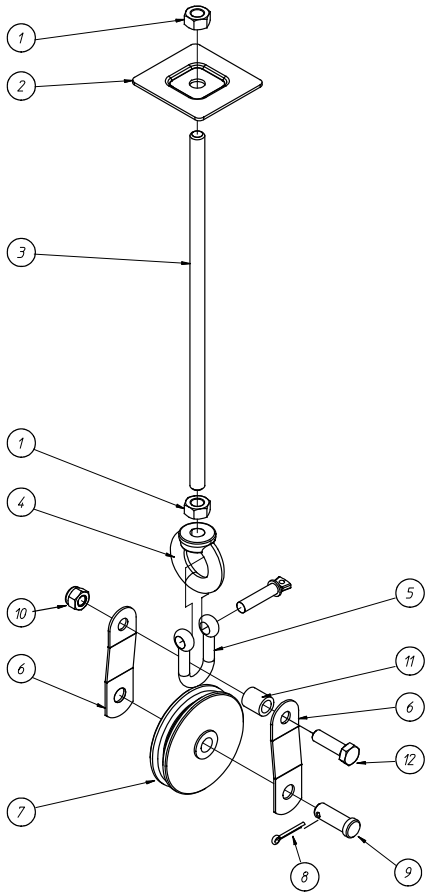

КОМПЛЕКТ ДЛЯ ДВОЙНОГО ОБВОДА - 00101337

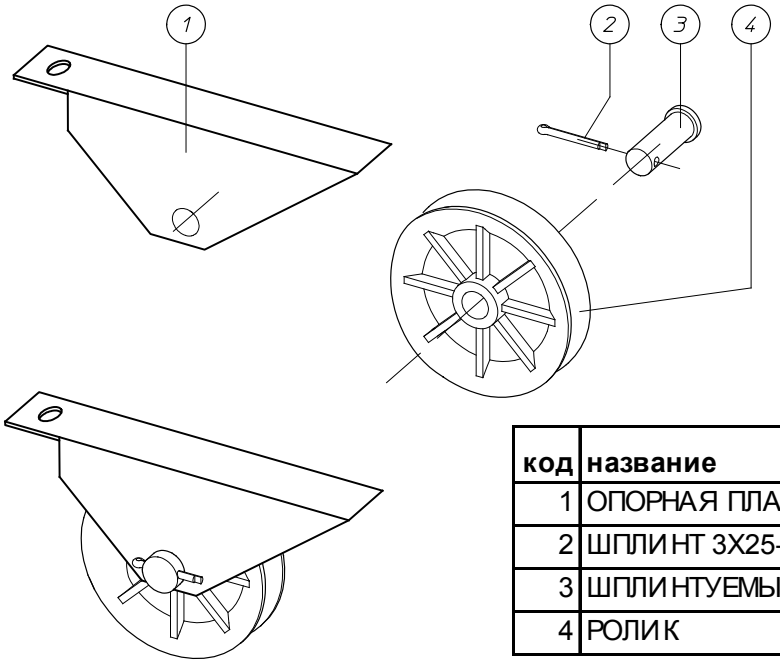

код	название	номер	кол.
1	ОПОРНАЯ ПЛАСТИНА- ДЛЯ ШКИВА	10106524	2
2	ШПЛИНТ 3X25-DIN 94	20100533	2
3	ШПЛИНТУЕМЫЙ ШТИФТ	10101723	2
4	РОЛИК	10101707	2

ЦЕНТРАЛЬНАЯ РУЧНАЯ ЛЕБЁДКА - 00102368

МОНТ.ПЛАСТ.Д/ЦЕНТР.ЛЕБЕДКИ С РУЧ.УПР. - 02001188

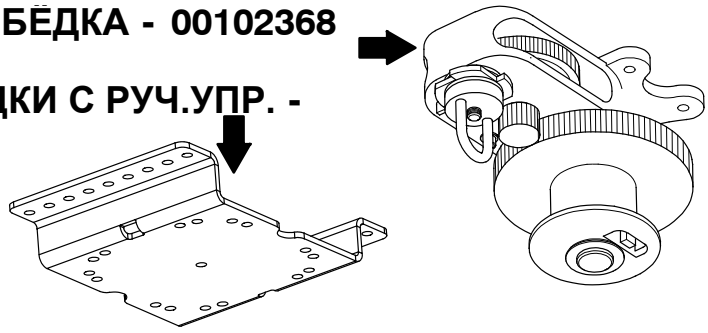

ПРИВОД ЛЕБЕДКИ ТЕЛЕСКОПИЧЕСКОЙ- 00102962

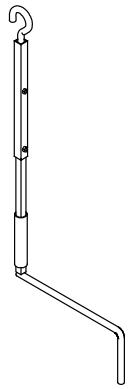

КОЛЕНО, НЕРЖ.СТ. 45ГРАД 45°- 01903129

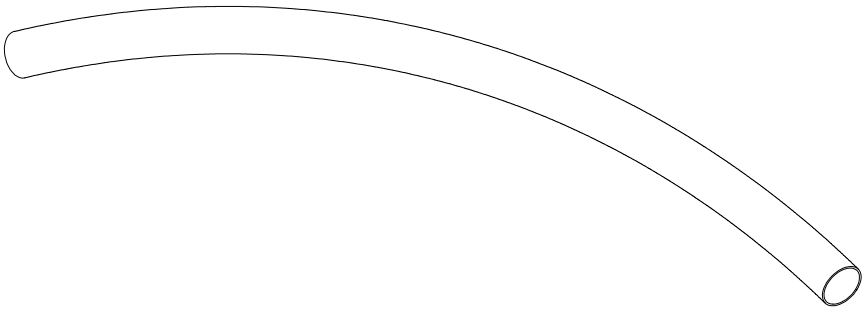

МОН.КМП КОЛЕНА, НЕРЖ.СТ. 45ГРАД - 01903137

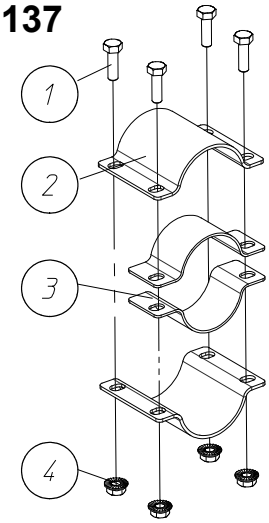

код	название	номер	кол.
1	БОЛТ M6 X 20- DIN 933- 8.8	20100186	12
2	ПОЛОВИНА ХОМУТА ТРУБЧАТОГО КОЛЕНА	11019841	6
3	ПОДКЛАДНЫЕ ДЕТАЛИ 1,5 ММ	11901238	4
4	ГАЙКА С ФЛАНЦЕМ- M6- DIN 6923	20104105	12

Система	WINCH
Редуктор со шпоночным пазом	10106136
Вал мотора	Ø14
Передаточное число	315
Число оборотов ведомого вала 50 Гц	4.5
Число оборотов ведомого вала 60 Гц	5.4
Размер конструкции	71
Частота эл.мотора 50 Гц (об/мин)	1500
Частота эл.мотора 60 Гц (об/мин)	1800
3x230/400 В, 50 Гц IE1	
Электромотор IE1	11111978 (0,25kW)
3x200/346 В, 50 Гц	
Электромотор	11100476 (0,25kW)
1x230 В, 50 Гц	
Электромотор	00102061 (0,25kW)
3x220-230/380-400 В, 60 Гц	
Электромотор	00102343 (0,3kW)
3x200/346 В, 60 Гц	
Электромотор	11102779 (0,3kW)
3x254/440 В, 60 Гц	
Электромотор	11900842 (0,3kW)
1x220 В, 60 Гц	
Электромотор	10103554 (0,37kW)

КОНДЕНСАТОР 1-ФАЗНЫЙ ДВИГАТЕЛЬ	
Рабочий конденсатор 10 мкф	09802330
Рабочий конденсатор 12 мкф	09802338
Рабочий конденсатор 18 мкф	09802346
Рабочий конденсатор 20 мкф	09802354
Рабочий конденсатор 25 мкф	09802362
Рабочий конденсатор 30 мкф	09802370
Рабочий конденсатор 45 мкф	09802378
Рабочий конденсатор 50 мкф	09802386
Стартовый конденсатор 12,5 мкф	09802394
Стартовый конденсатор 14 мкф	09802402
Стартовый конденсатор 16 мкф	09802410
Стартовый конденсатор 20 мкф	09802418
Стартовый конденсатор 25 мкф	09802426
Стартовый конденсатор 35-43 мкф	09802442
Стартовый конденсатор 56-63 мкф	09802450
Стартовый конденсатор 108-130 мкф	09802458

ДВИГАТЕЛЬ

ДЛЯ ЦЕНТРАЛЬНОЙ ЛЕБЁДКИ - УПРАВЛЕНИЕ ОТ ЭЛЕКТРО ДВИГАТЕЛЯ

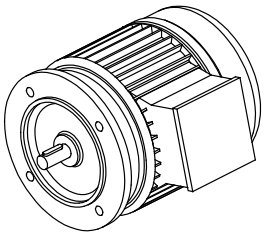

ЛЕБЁДКА С ПЕРЕКЛ.+ПУЛЬТ УПР.- МОТОРИЗОВАННАЯ

00107214	ПУЛЬТ УПР. ЛЕБЕДКИ 3Х230В 50ГЦ
00107222	ПУЛЬТ УПР. ЛЕБЕДКИ 3Х400В 50ГЦ
00107230	ПУЛЬТ УПР. ЛЕБЕДКИ 1Х230В 50ГЦ
00107238	ПУЛЬТ УПР. ЛЕБЕДКИ 3Х220В 60ГЦ
00107246	ПУЛЬТ УПР. ЛЕБЕДКИ 3Х230В 60ГЦ
00107254	ПУЛЬТ УПР. ЛЕБЕДКИ 3Х380В 60ГЦ
00107262	ПУЛЬТ УПР. ЛЕБЕДКИ 3Х400В 60ГЦ
00107270	ПУЛЬТ УПР. ЛЕБЕДКИ 1Х220В 60ГЦ
00107278	ПУЛЬТ УПР. ЛЕБЕДКИ 3Х254В 60ГЦ
00107286	ПУЛЬТ УПР. ЛЕБЕДКИ 3Х440В 60ГЦ
00107294	ПУЛЬТ УПР. ЛЕБЕДКИ 3Х200В 60ГЦ
00107302	ПУЛЬТ УПР. ЛЕБЕДКИ 3Х346В 60ГЦ

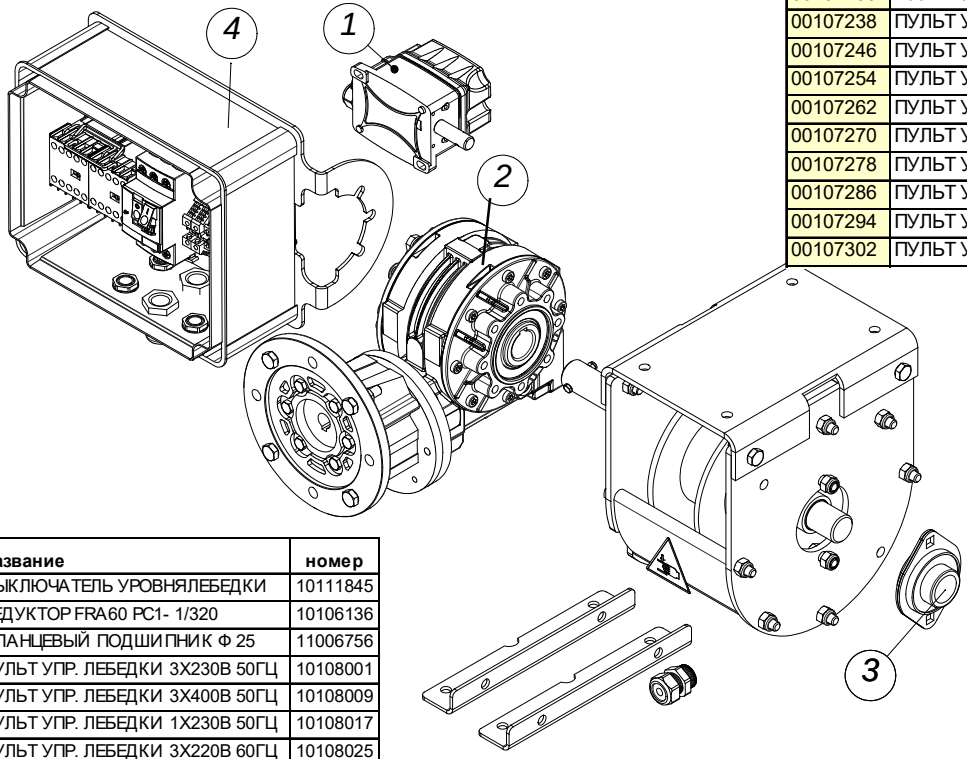

код	название	номер
1	ВЫКЛЮЧАТЕЛЬ УРОВНЯЛЕБЕДКИ	10111845
2	РЕДУКТОР FRA60 PC1- 1/320	10106136
3	ФЛАНЦЕВЫЙ ПОДШИПНИК Ф 25	11006756
4	ПУЛЬТ УПР. ЛЕБЕДКИ 3Х230В 50ГЦ	10108001
	ПУЛЬТ УПР. ЛЕБЕДКИ 3Х400В 50ГЦ	10108009
	ПУЛЬТ УПР. ЛЕБЕДКИ 1Х230В 50ГЦ	10108017
	ПУЛЬТ УПР. ЛЕБЕДКИ 3Х220В 60ГЦ	10108025
	ПУЛЬТ УПР. ЛЕБЕДКИ 3Х230В 60ГЦ	10108033
	ПУЛЬТ УПР. ЛЕБЕДКИ 3Х380В 60ГЦ	10108041
	ПУЛЬТ УПР. ЛЕБЕДКИ 3Х400В 60ГЦ	10108049
	ПУЛЬТ УПР. ЛЕБЕДКИ 1Х220В 60ГЦ	10108057
	ПУЛЬТ УПР. ЛЕБЕДКИ 3Х254В 60ГЦ	10108065
	ПУЛЬТ УПР. ЛЕБЕДКИ 3Х440В 60ГЦ	10108073
	ПУЛЬТ УПР. ЛЕБЕДКИ 3Х200В 60ГЦ	10108081
	ПУЛЬТ УПР. ЛЕБЕДКИ 3Х346В 60ГЦ	10108089

КОНТРОЛЬНЫЙ ВЫКЛЮЧАТЕЛЬ ЛЕБЕДКИ - 00107206

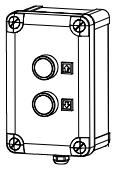

ЛЕБЁДКА С ПЕРЕКЛ. - МОТОРИЗОВАННАЯ - 00107190

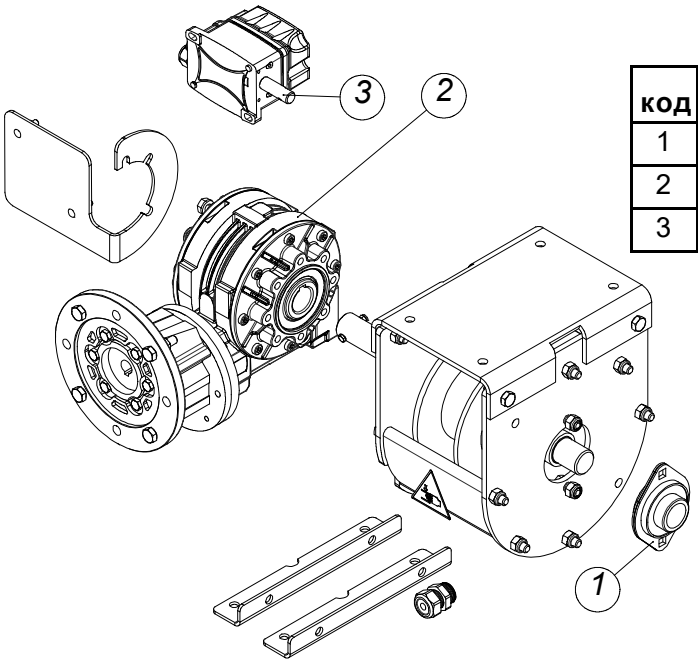

код	название	номер
1	ФЛАНЦЕВЫЙ ПОДШИПНИК Ф 25	11006756
2	РЕДУКТОР FRA60 PC1- 1/320	10106136
3	ВЫКЛЮЧАТЕЛЬ УРОВНЯЛЕБЕДКИ	10111845

ОПЦИЯ: ПУЛЬТ УПРАВЛЕНИЯ ДЛЯ ЦЕНТРАЛЬНОЙ ЛЕБЕДКИ

ОСТОРОЖНО

Не используйте шкаф лебёдок для прямого включения моторов.
Используйте шкаф лебёдок только для управления цепями контроля моторов, до 3А при 240 В и категории нагрузки АС-15.
Моторы должны быть защищены от короткого замыкания и перегрузки, в соответствии с местными нормативами.
Вы можете использовать стартерное реле для включения и защиты мотора.

Обязательно заземлите!

Используется в сочетании с однофазными двигателями.

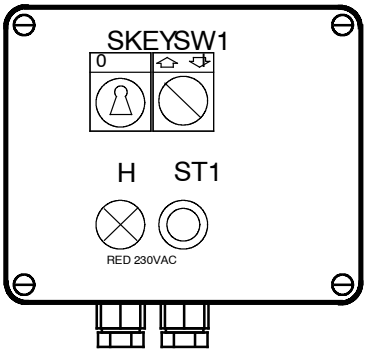

00101030	БЛОК УПРАВЛЕНИЯ ЦЕНТР.ЛЕБЕДКОЙ-1 ЛИНИЯ
00101048	БЛОК УПРАВЛЕНИЯ ЦЕНТР.ЛЕБЕДКОЙ- 2 ЛИНИИ
00101055	БЛОК УПРАВЛЕНИЯ ЦЕНТР.ЛЕБЕДКОЙ- 3 ЛИНИИ
00101063	БЛОК УПРАВЛЕНИЯ ЦЕНТР.ЛЕБЕДКОЙ- 4 ЛИНИИ
00101071	БЛОК УПРАВЛЕНИЯ ЦЕНТР.ЛЕБЕДКОЙ- 5 ЛИНИИ
00101089	БЛОК УПРАВЛЕНИЯ ЦЕНТР.ЛЕБЕДКОЙ- 6 ЛИНИИ

ОПЦИЯ: КОНТРОЛЬНЫЙ ВЫКЛЮЧАТЕЛЬ ЛЕБЕДКИ - 00102327

В СОЧЕТАНИИ С ТРЕХФАЗНЫМИ ДВИГАТЕЛЯМИ

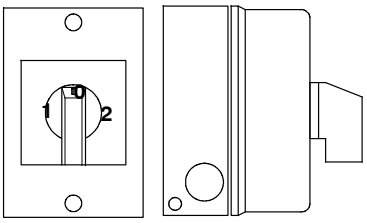

ЗАГРУЗОЧНАЯ ВОРОНКА ДЛЯ КОРМА - 00702001

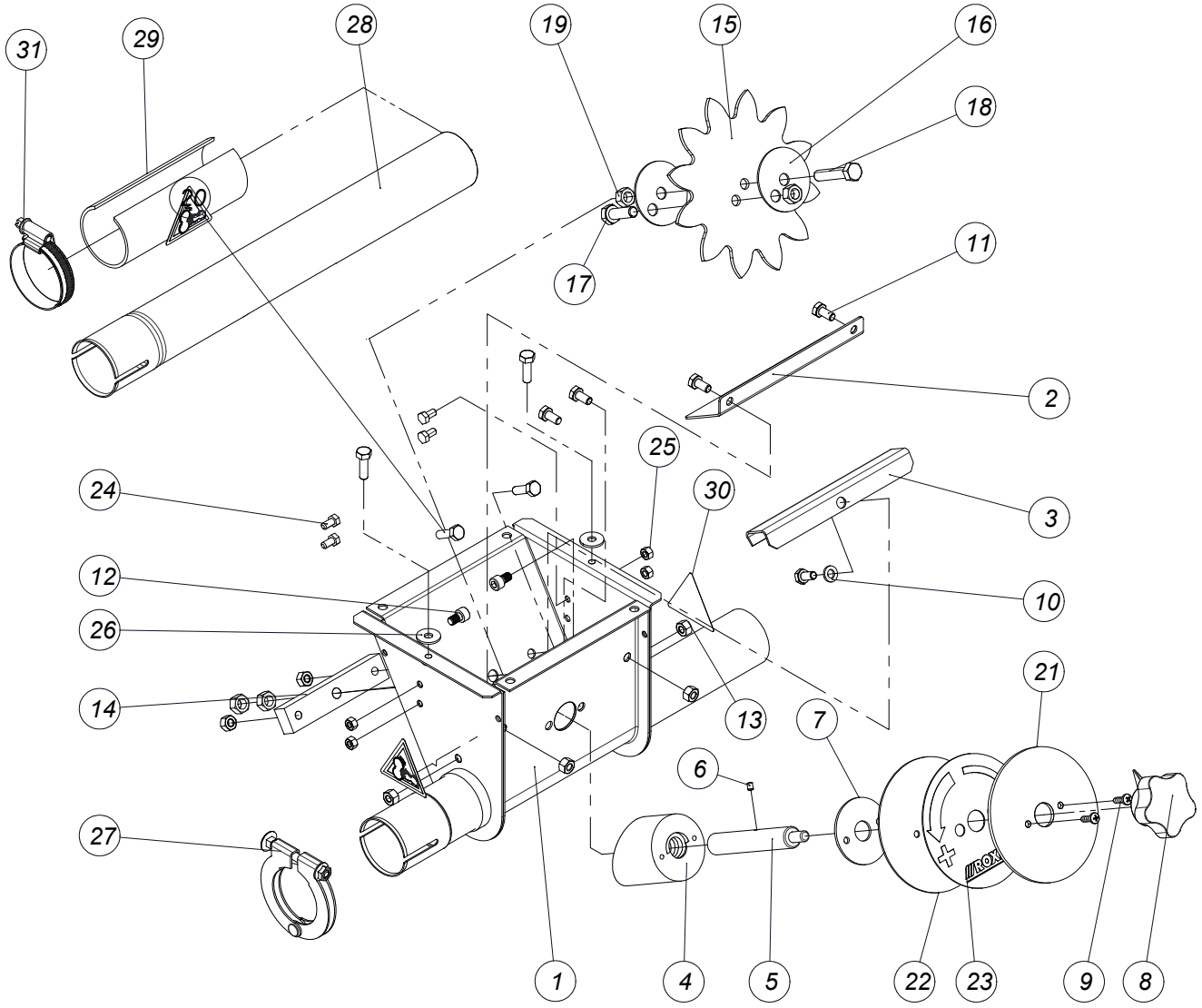

код	название	номер	кол.	код	название	номер	кол.
1	ВОРОНКА	11014867	1	17	БОЛТ M8X25-DIN 933-8.8	20100236	1
2	СИТО	11013877	1	18	БОЛТ M8X40-DIN 933-8.88	20100251	1
3	ЗАДВИЖКА	11014917	1	19	ГАЙКА M8- DIN 934	20200028	4
4	РЕГУЛИРОВОЧНАЯ ГАЙКА	11014933	1	20	БОЛТ M6 X 20- DIN 933- 8.8	20100186	4
5	РЕГУЛИРОВОЧНЫЙ ВАЛ	11014925	1	21	ЭКРАН ДЛЯ ЯРЛЫКА	10703536	1
6	ШПИЛЬКА 3X25-DIN 6325	20102265	1	22	ПОДЛОЖКА ДЛЯ НАКЛЕЙКИ	10703528	1
7	РЕЗИНОВЫЙ ЗАМОК	11014941	1	23	ГРАДУИРОВКА С ПЕРФОРАЦИЕЙ	10703510	1
8	КНОПКА С ЧЕРНОЙ СТРЕЛКОЙ Ф 8	20101853	1	24	БОЛТ M5X10 DIN 933	20100111	4
9	ВИНТ 4.2 X 16- DIN 7981 - A2	20102331	2	25	ГАЙКА M5 - DIN 934	20100152	4
10	ПОДКЛАДНАЯ ШАЙБА Ф6.6X12X1.6-DIN126	20100459	1	26	ПОДКЛАДНАЯ ШАЙБА 6.4X18X1.5-DIN	20100756	2
11	БОЛТ M6 X 10 - DIN 933-8.8	20100160	5	27	ТРУБНЫЙ ХОМУТ В СБОРЕ Ф 45 ММ	00100560	1
12	ВИНТ С ГОЛОВ.ПОД ТОРЦ.КЛЮЧ M6X10-DIN912	20101713	2	28	ТРУБА С ОТВЕРСТИЕМ ДЛИНОЙ 380	11012861	1
13	ГАЙКА M6 - DIN 934	20100210	6	29	ТРУБКА	11007531	1
14	ШАРНИРНАЯ ДЕТАЛЬ	11007499	1	30	ЯРЛЫК- ОПАСНОСТЬ ДЛЯ РУК	13106596	3
15	ПРИВОДНАЯ ШЕСТЕРНЯ	13600275	1	31	ХОМУТ ШЛАНГА Ф 32-50 ММ	11018702	1

ГИБ. ПРОЗРАЧ. ВПУСК.ОТВ.В СБ.ВОРОНКИ- 00707737

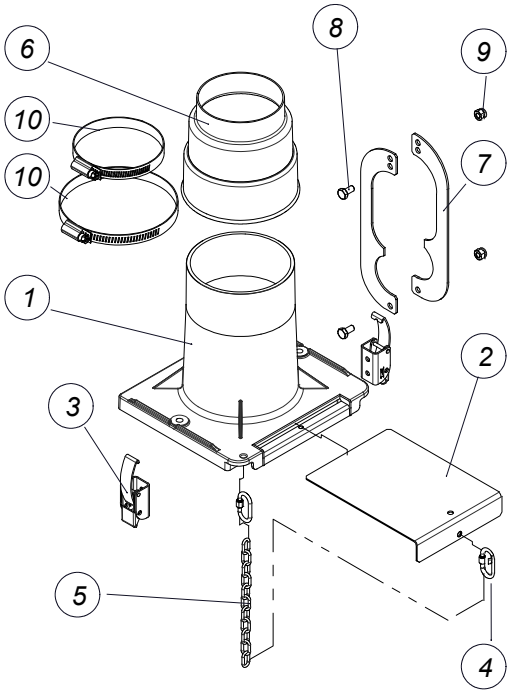

код	название	номер	кол.
1	КРЫШКА ЗАГРУЗОЧНОГО ПЕРЕХОДНИКА	10703437	1
2	ЗАКРЫВАЮЩАЯ ЗАСЛОНКА	10703569	1
3	ЗАТЯЖНАЯ ЗАЩЕЛКА	10703379	2
4	СЕРЬГА ВИНТОВОЙ СТЯЖКИ Ф 3.5	10203156	2
5	ЦЕПЬ Ф3 ММ ИЗ НЕРЖ. СТАЛИ ДЛИНОЙ 162 ММ	10110575	1
6	ГИБКИЙ ТРАНСМИС. ДЕТАЛЬ Ф110-Ф100-Ф85	10703445	1
7	НАТЯЖНАЯ СКОБА - ПОЛОВИНА	00105494	2
8	БОЛТ М6 Х 10 - DIN 933-8.8	20100160	2
9	КОЛПАЧКОВАЯ ГАЙКА М6 - DIN 985	20100400	2
10	ХОМУТ ШЛАНГА Ф 90 - 110 ММ	00105726	2

ПРОЗРАЧ.ВПУСК.ОТВ.В СБ,ВОРОНКИ С/КОЛ.22А- 00707729

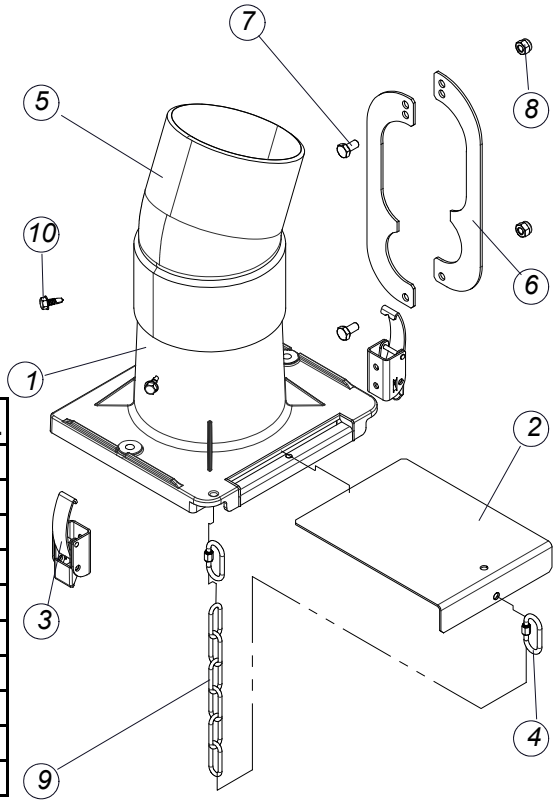

код	название	номер	кол.
1	КРЫШКА ЗАГРУЗОЧНОГО ПЕРЕХОДНИКА	10703437	1
2	ЗАКРЫВАЮЩАЯ ЗАСЛОНКА	10703569	1
3	ЗАТЯЖНАЯ ЗАЩЕЛКА	10703379	2
4	СЕРЬГА ВИНТОВОЙ СТЯЖКИ Ф 3.5	10203156	2
5	ПВХ-КОЛЕНО 22 ГРАД. Ф 110	10702744	1
6	НАТЯЖНАЯ СКОБА - ПОЛОВИНА	00105494	2
7	БОЛТ М6 Х 10 - DIN 933-8.8	20100160	2
8	КОЛПАЧКОВАЯ ГАЙКА М6 - DIN 985	20100400	2
9	ЦЕПЬ Ф3 ММ ИЗ НЕРЖ. СТАЛИ ДЛИНОЙ 162 ММ	10110575	1
10	ВИНТ-САМОРЕЗ 4.8 Х 13	20103974	4

ТРУБА ПЛАСТ.Д/КАПЕЛЬН.Ф100ММ, ДЛ.1000ММ - 07400153

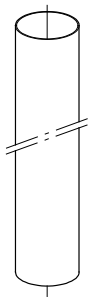

ЧАСТИ

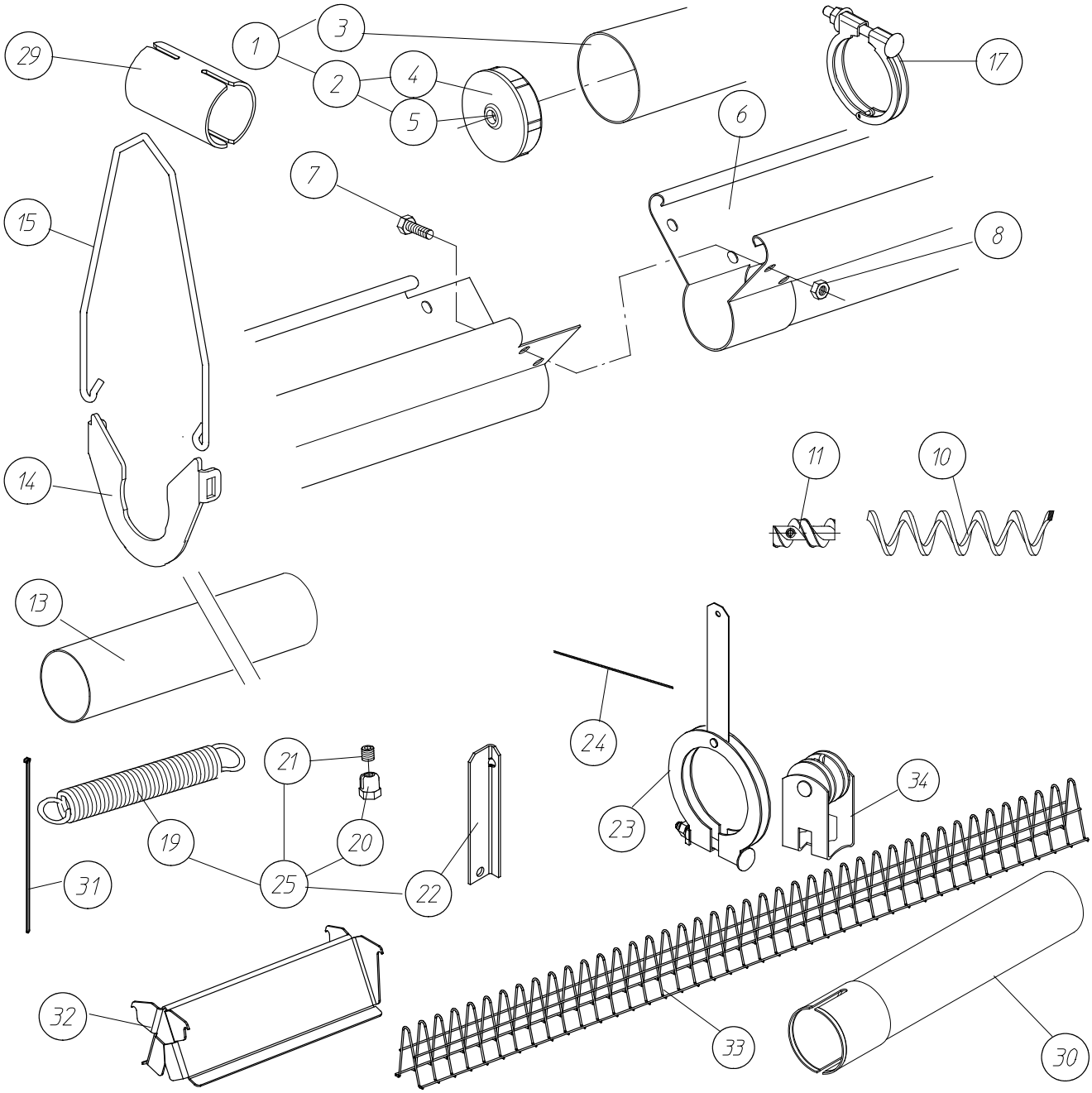

код	название	номер	код	название	номер
1	ВРАЩ. ТРУБА 2 М	00703108	20	ДВОЙНОЙ ЗАЖИМ ТРОСА НЕРЖ. СТ. - 3 ММ	00106945
2	ПОДШИПНИК В СБОРЕ	10700771	21	КМП ВИНТОВ М8 Х8	00101394
3	ТРУБА Ф57Х1.1-ДЛИНА =1967-АЛЮМ.	30601645	22	ДЕРЖАТЕЛЬ КАБЕЛЯ	10700185
4	ПОДШИПНИК	10700789	23	ОПОРА ТРУБЫ АНТИНАСЕСТА	00700070
5	ФИКСАТОР	10700797	24	ТРОС 1/16"- 1,5 ММ - 250 М	00106839
6	ПОД.ЖЕЛОБ С РАСШИР.НА КОНЕЧ, ДЛ.4000 ММ	00703348		ТРОС 1/16"- 1,5 ММ - 500 М	00106831
7	БОЛТ М6Х12 - DIN 933-8.8	20100160	25	АНТИНАСЕСТНЫЙ КОМПЛЕКТ	00700187
8	КОНТРГАЙКА М6 - DIN 985	20100400	29	СОЕДИНИТЕЛЬ ТРУБНЫЙ ДИАМ. 45 ММ	00100552
10	ШНЕК Ф38.6Х31.4	01002484	30	УДЛИННЯЮЩАЯ ТРУБА ДЛИНОЙ 250ММ	00706663
11	СОЕДИНИТЕЛЬ ШНЕКА В СБОРЕ	03600632	31	ШАРНИРНЫЙ УЗЕЛ	00101105
13	ТРУБА 3,05 М БЕЗ ОТВЕРСТИЙ	00102269	32	ЗАКРЫВАЮЩАЯ ПАНЕЛЬ ДЛЯ РЕШЕТКИ	00707703
14	РЕГУЛИР.ПРИСПОСОБ.ПОДАЮЩЕГО ЖЕЛОБА	00703066	33	РЕШЕТКА	00707638
15	ПОДВЕСКА	00703058	34	КРЕПЛЕНИЕ ТРОСА - НИЖНЕЕ	00102681
16	ЯРЛЫК - ОПАСНОСТЬ ДЛЯ РУК	13106596	-	КМП ПЕРЕХОДНИКА	00500157
17	ТРУБНЫЙ ХОМУТ В СБОРЕ Ф 45 ММ	00102921			
19	ПРУЖИНА	00400077			

ПРИВОД

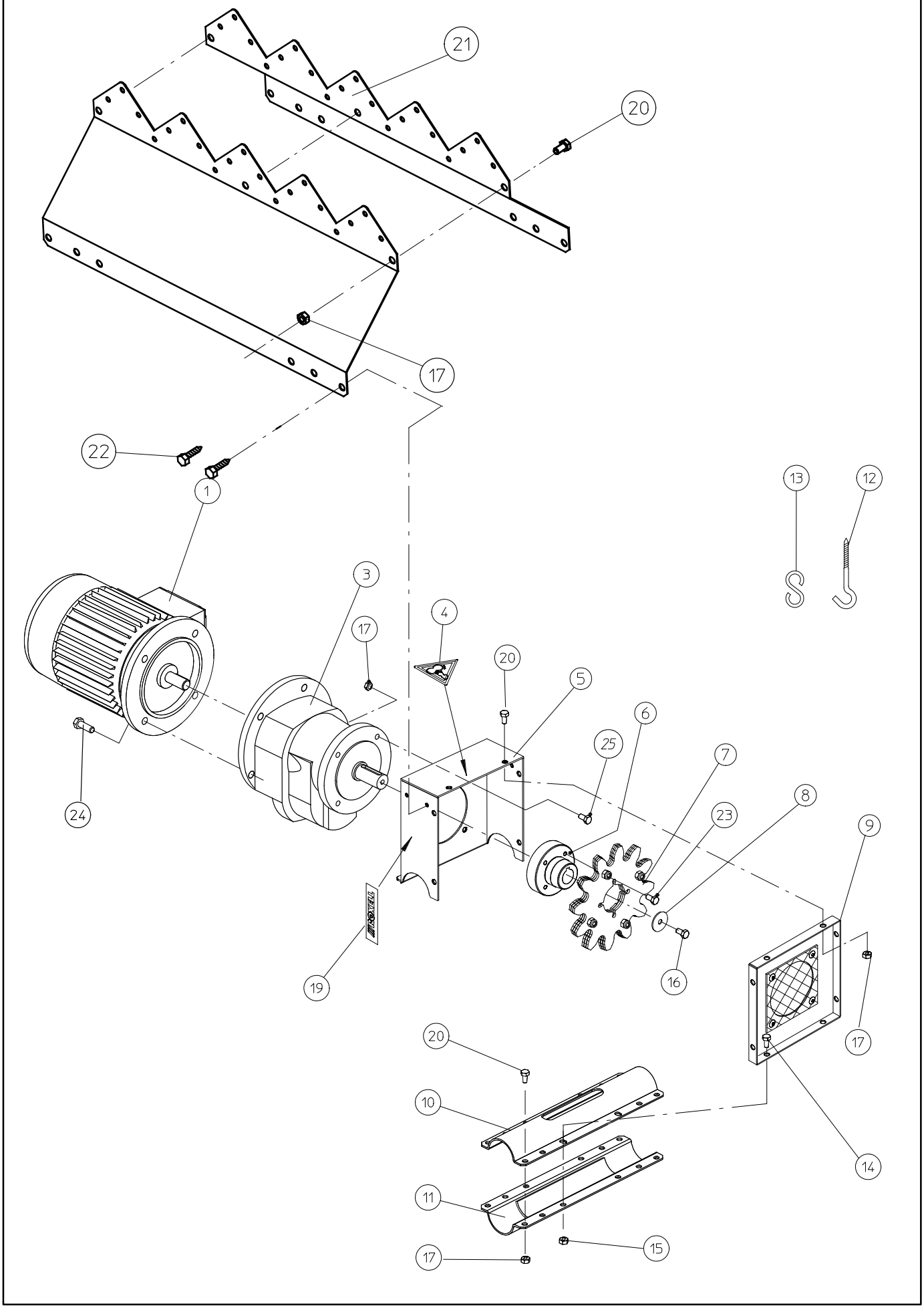

ПРИВОД

Система	Bridomat
Редуктор со шпоночным пазом	10704112
Вал мотора	Ø14
Передаточное число	18.17
Число оборотов ведомого вала 50 Гц	80
Число оборотов ведомого вала 60 Гц	100
Размер конструкции	71
Частота эл.мотора 50 Гц (об/мин)	1500
Частота эл.мотора 60 Гц (об/мин)	1800
Объем подачи, кг	700
Привод 3x230/400 В, 50 Гц IE1	00703645
Электромотор IE1	10106482 (0,37kW)
Привод 3x200/346 В, 50 Гц	00700161
Электромотор	10104487 (0,37kW)
Привод 1x230 В, 50 Гц	00700179
Электромотор	10103554 (0,37kW)
Привод 3x220-230/380-400 В, 60 Гц	09911108
Электромотор	19910249 (0,45kW)
Привод 3x200/346 В, 60 Гц	00703447
Электромотор	13105234 (0,45kW)
Привод 3x254/440 В, 60 Гц	00703520
Электромотор	19913078 (0,45kW)
Привод 1x220 В, 60 Гц	00703538
Электромотор	10110187 (0,55kW)

КОНДЕНСАТОР 1-ФАЗНЫЙ ДВИГАТЕЛЬ	
Рабочий конденсатор 10 мкф	09802330
Рабочий конденсатор 12 мкф	09802338
Рабочий конденсатор 18 мкф	09802346
Рабочий конденсатор 20 мкф	09802354
Рабочий конденсатор 25 мкф	09802362
Рабочий конденсатор 30 мкф	09802370
Рабочий конденсатор 45 мкф	09802378
Рабочий конденсатор 50 мкф	09802386
Стартовый конденсатор 12,5 мкф	09802394
Стартовый конденсатор 14 мкф	09802402
Стартовый конденсатор 16 мкф	09802410
Стартовый конденсатор 20 мкф	09802418
Стартовый конденсатор 25 мкф	09802426
Стартовый конденсатор 35-43 мкф	09802442
Стартовый конденсатор 56-63 мкф	09802450
Стартовый конденсатор 108-130 мкф	09802458

код	название	номер	кол.
1	ДВИГАТЕЛЬ	1..(См. Таблицу)	1
3	РЕДУКТОР	1..(См. Таблицу)	1
4	ЯРЛЫК - ОПАСНОСТЬ ДЛЯ РУК	13106596	1
5	КОРПУС ЗУБЧАТОГО КОЛЕСА Ф80 Н77	10703114	1
6	ФЛАНЕЦ ШЕСТЕРНИ	11110006	1
7	ПРИВОДНАЯ ШЕСТЕРНЯ ШНЕКА В СБОРЕ	13600101	1
8	ПОДКЛАДНАЯ ШАЙБА D.6.5 X 30 X 1.5	20102448	1
9	ПЕРЕДНЯЯ ПЛАСТИНА В СБОРЕ	11900834	1
10	ПЛАСТИНА КРЫШКИ	11100427	1
11	НИЖНЯЯ ДЕТАЛЬ	11100435	1
*12	ВИНТОВОЙ КРЮК ДЛИНОЙ=90ММ	05000872	1
*13	"S"-КРЮК	05000013	2
*14	БОЛТ M6X12 - DIN 933-8.8	20100160	4
*15	ГАЙКА M6 - DIN 934	20100210	4
16	БОЛТ M6X16 - DIN 933 - 8.8	20100178	1
17	ГАЙКА M6 - DIN 934	20100210	21
19	ЯРЛЫК ROXELL- 73 X 18	10102697	1
20	БОЛТ M6X12 - DIN 933-8.8	20100160	17
21	КОЖУХ ДВИГАТЕЛЯ	10703254	2
22	ВИНТ Ф 6.3X16-DIN7976	20101606	4
23	БОЛТ M6 X 20- DIN 933- 8.8	20100186	4
24	БОЛТ M8X30-DIN 933-8.8	20100244	4
25	БОЛТ M8X16-DIN 933-8.8	20100228	4
*	КОМПЛЕКТ ПОДВЕСКИ	10701423	1

КОЛЕНО 90 ГРАД.(ШИР. ОТ 90 ДО 108)°- 00701086

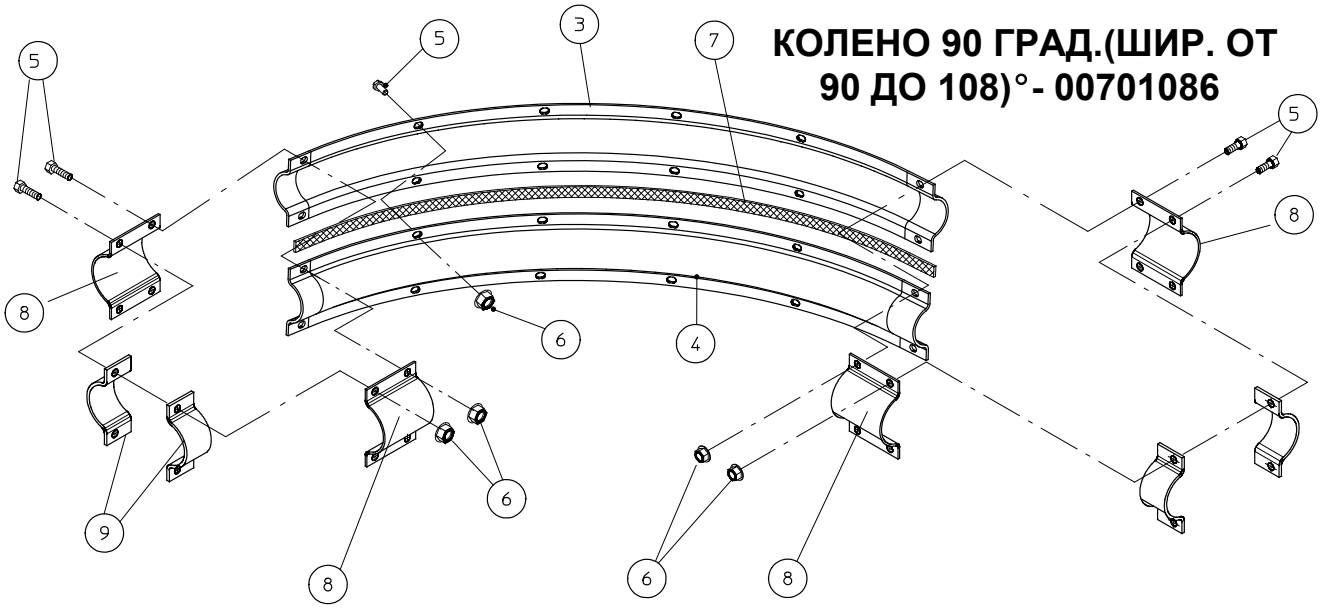

код	название	номер	кол.	код	название	номер	кол.
3	ВНЕШНЕЕ КОЛЕНО- ПОЛОВИНА	11108669	1	7	УПЛОТНЕНИЕ 15X2	30800874	1
4	ВНУТРЕННЕЕ КОЛЕНО- ПОЛОВИНА	11108677	1	8	ПОЛОВИНА ХОМУТА ТРУБЧАТОГО КОЛЕНА	11019841	4
5	БОЛТ M6 X 20- DIN 933- 8.8	20100186	16	9	ПРОКЛАДОЧНЫЙ КОЖУХ	11016698	4
6	ГАЙКА С ФЛАНЦЕМ- M6- DIN 6923	20104105	16				

КОМПЛЕКТ КОНЦЕВОЙ ПОДВЕС- 00708249

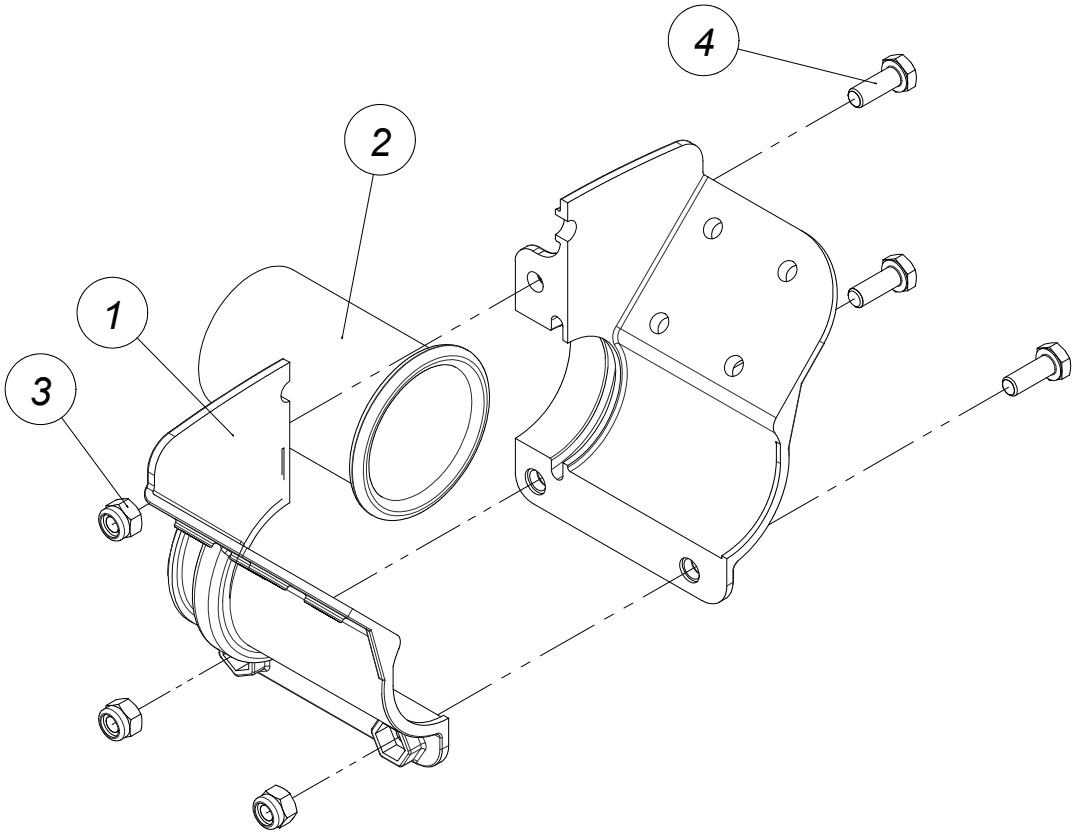

НАБОР ИНСТРУМЕНТОВ Д/НАСТР./КАЛИБРОВ. - 00702043

код	название	номер	кол.
1	ОПОРА ДЛЯ РЕГУЛИР.ПЛАСТИНЫ	10700417	1
2	ПРОТЕКТОР КРОМКИ ДЛИНА =260	10700557	10
3	ГАЕЧНЫЙ КЛЮЧ С РУЧКОЙ	19700236	1
4	РЕГУЛИР.ПЛАСТИНА NO. 41	10700425	1
5	РЕГУЛИР.ПЛАСТИНА NO. 42	10700433	1
6	РЕГУЛИР.ПЛАСТИНАNO. 43	10700441	1
7	РЕГУЛИР.ПЛАСТИНА NO. 44	10700458	1
8	РЕГУЛИР.ПЛАСТИНА НО.45	10700466	1
9	РЕГУЛИР.ПЛАСТИНА НО.46	10700474	1
10	РЕГУЛИР.ПЛАСТИНА НО.47	10700482	1
11	РЕГУЛИР.ПЛАСТИНА НО.48	10700490	1
12	РЕГУЛИР.ПЛАСТИНА НО.49	10700508	1
13	РЕГУЛИР.ПЛАСТИНА НО.50	10700516	1

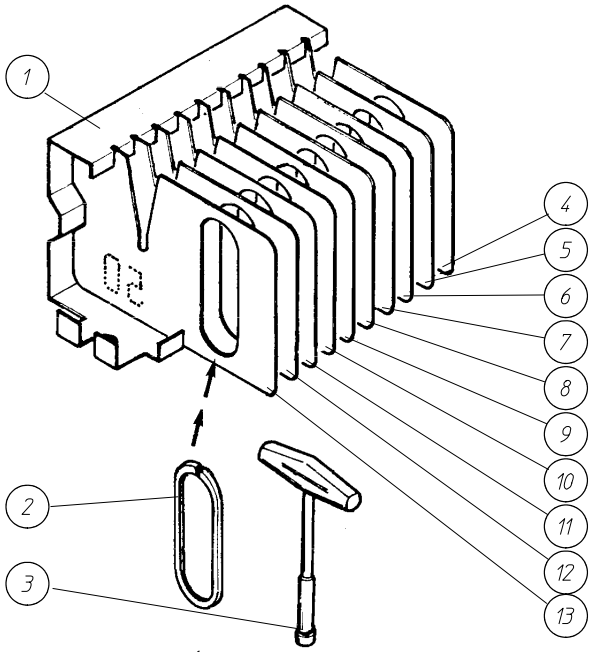

МОНТ. КОМПЛ. Д/ПЕРЕКЛЮЧА-ЮЩ.УСТРОЙСТВА - 00703025

код	название	номер	кол.
1	МОНТАЖНАЯ ПЛАСТИНА ВЫКЛЮЧАТЕЛЯ	10701324	1
2	ВИНТ 4.2 X 16- DIN 7981	20102331	2
3	БОЛТ M5X20-DIN 933-8.8	20100137	4
4	ГАЙКА M5- DIN 934	20100152	4

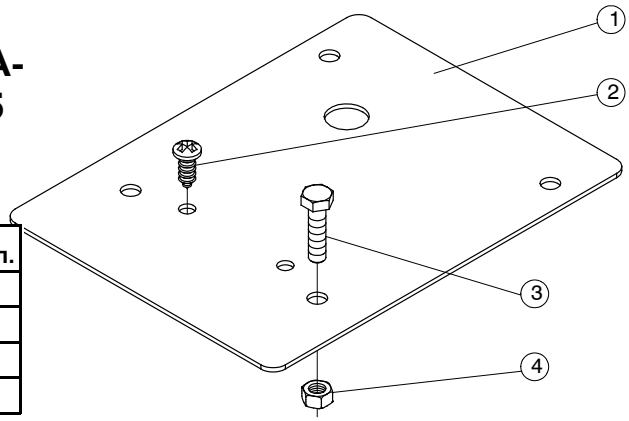

ОПОРА ДЛЯ ВРАЩ. ТРУБЫ - 00702027

код	название	номер	кол.
1	ОПОРНАЯ ПЛАСТИНА- ЛЕВАЯ - В СБОРЕ	10701621	1
2	РОЛИКОВАЯ ОПОРА	10701647	1
3	ОПОРНАЯ ПЛАСТИНА- ПРАВАЯ	10701639	1
4	БОЛТ M6 X 25- DIN 933	20102984	1

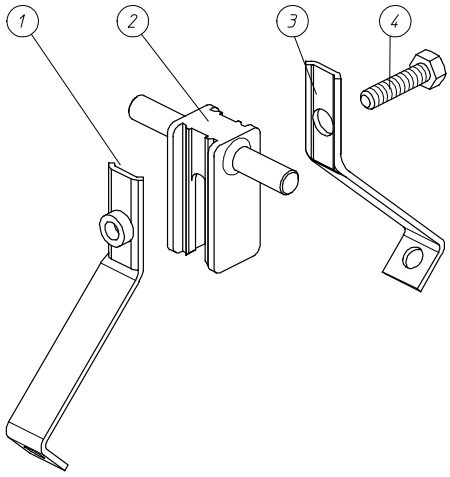

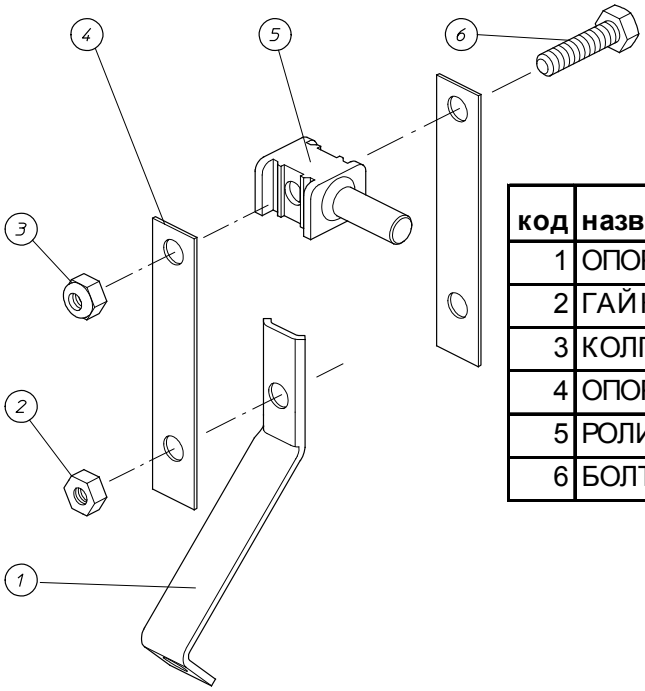

ОПОРА COCKEREL ДЛЯ ВРАЩ. ТРУБЫ- 00702035

код	название	номер	кол.
1	ОПОРНАЯ ПЛАСТИНА- ПРАВАЯ	10701639	1
2	ГАЙКА M6- DIN 934	20100210	1
3	КОЛПАЧКОВАЯ ГАЙКА M6- DIN 985	20100400	1
4	ОПОРНАЯ ПЛАСТИНА	10701050	2
5	РОЛИКОВАЯ ОПОРА-ПОЛОВИНА	10701043	1
6	БОЛТ M6 X 25- DIN 933	20102984	1

УНИВЕРСАЛЬНАЯ ПОДГОНОЧНАЯ ГОРЛОВИНА- 03102001

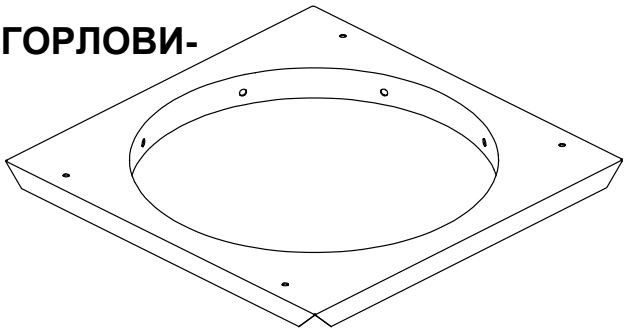

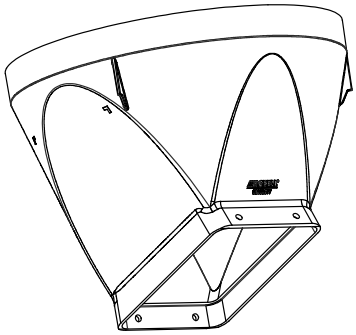

ВЕРХНЯЯ ПОДДОН ПОЛИЭТИЛЕНОВЫЙ, ЧЕРНЫЙ 15_- 03000577

ПЕРЕКЛЮЧАТЕЛЬ МИНИМ.УРОВНЯ - 00201145

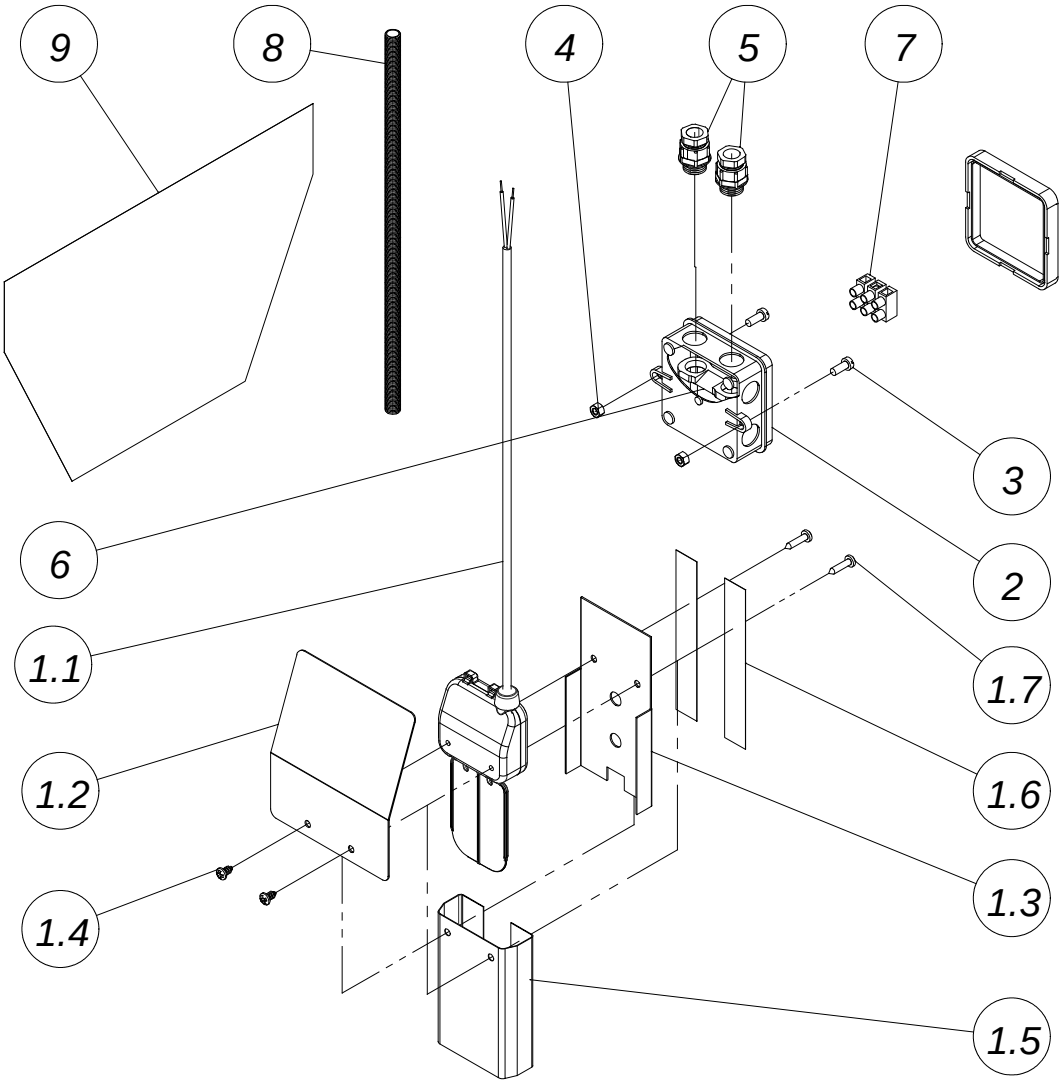

код	название	номер	кол.
1	ПЕРЕКЛЮЧАТЕЛЬ МИНИМУМА В СБОРЕ	10206043	1
1.1	ПЕРЕКЛЮЧАТЕЛЬ МИНИМУМА В СБОРЕ	10203073	1
1.2	КРЫШКА ВЫКЛЮЧАТЕЛЯ	10206035	1
1.3	ОПОРА ПЕРЕКЛЮЧАТЕЛЯ	10203107	1
1.4	ВИНТ 4.2X9.5 DIN 7981	20102745	2
1.5	МЕМБРАНА ПЕРЕКЛЮЧАТЕЛЬ МИНИМУМА	10203115	1
1.6	КЛЕЙКАЯ ЛЕНТА 19X0.23-2-СТОРОННЯЯ	30800726	2
1.7	ВИНТ Ф4.2X19 DIN 7981	20104535	2
2	КОРОБКА ОВО А8	15000037	1
3	ВИНТ M5X12 DIN 84-4.8	20101135	2
4	ГАЙКА M5- DIN 934	20100152	2
5	КАБЕЛЬНОЕ КОЛЬЦО PG 9	15001472	2
6	КОЛЬЦЕВОЙ ДЕРЖАТЕЛЬ КАБЕЛЯ (2XPG9)	15010119	1
7	ХОД ЗАЖИМА (3/6E)	10103109	1
8	ЗАЩИТА ШНУРА ПЕРЕКЛЮЧАТЕЛЯ	13104518	1
9	НАКЛЕЙКА ПЕРЕКЛЮЧАТЕЛЬ МИНИМУМА	10203149	1

КМП ПОДКЛЮЧЕНИЯ/ДЕРЖАТЕЛЯ ДАТЧИКА - 03103074

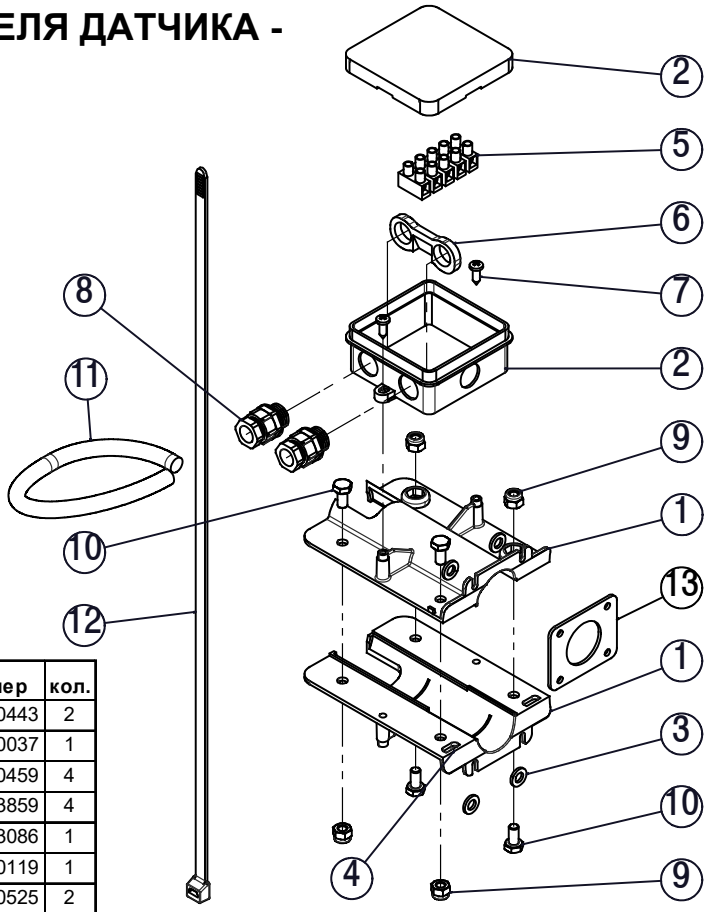

код	название	номер	кол.
1	ДЕРЖАТЕЛЬ ДАТЧИКА	13000443	2
2	КОРОБКА ОВО А8	15000037	1
3	ПОДКЛАДНАЯ ШАЙБА Ф6.6Х12Х1.6-DIN126	20100459	4
4	ВИНТ 4.2Х9.5 DIN 7981FH	20103859	4
5	ХОД ЗАЖИМА (5/6Е)	13303086	1
6	КОЛЬЦЕВОЙ ДЕРЖАТЕЛЬ КАБЕЛЯ (2ХPG9)	15010119	1
7	ВИНТ 8 Х 1/2"	20100525	2
8	КАБЕЛЬНОЕ КОЛЬЦО PG 9	15001472	2
9	КОНТРГАЙКА М6-DIN 985-А2	20101960	4
10	БОЛТ М6Х12-DIN 933-А2	20103883	4
11	МАНЖЕТА КАБЕЛЯ ДЛИНОЙ 220ММ	13109145	1
12	НАТЯЖНОЙ ЭЛЕМЕНТ ТРОСА	13105309	2
13	УПЛОТНИТЕЛЬНОЕ РЕЗИНОВОЕ ДЛЯ ДАТЧИК	13018174	1

ДАТЧИКИ

24 VDC
03104538: ДАТЧИК VC12 RTM24106821-1 24-230VAC/DC
03104586: ДАТЧИК VC12 RTM24106821-2 24-230VAC/DC
03104578: ДАТЧИК VC12 RTM24106821-3 24-230VAC/DC

230 VAC
03101185: ДАТЧИК VC12 RT230106821 ЗАДЕРЖ.ВЫКЛ.
03103678: ДАТЧИК VC12 RT230106821 S3 D1
03103660: ДАТЧИК VC12 RT230106821 S3 D30

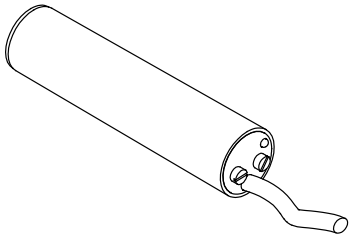

ЗАЩИТН. ЗАСЛОНКА ЖЕЛОБА В СБОРЕ-КОРОТК. - 00707554

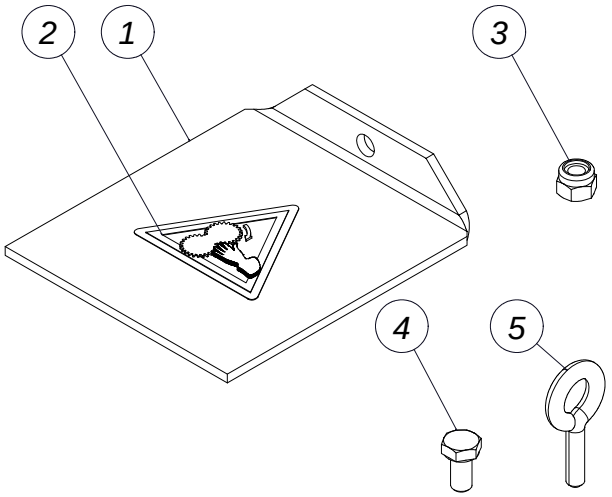

код	название	номер	кол.
1	ЗАЩИТН. ЗАСЛОНКА ЖЕЛОБА В СБОРЕ-КОРОТК.	**00707554**	**4**
2	ЯРЛЫК - ОПАСНОСТЬ ДЛЯ РУК	13106596	4
3	КОНТРГАЙКА М6 - DIN 985	20100400	4
4	БОЛТ М6Х12 - DIN 933-8.8	20100160	4
5	РЫМ-БОЛТ М6Х20	20100772	4

ПРОМЕЖУТОЧНАЯ ДЕТАЛЬ ДЛЯ ОДНОГО ЗАГРУЗОЧНОГО ПОДДОНА - 00704346

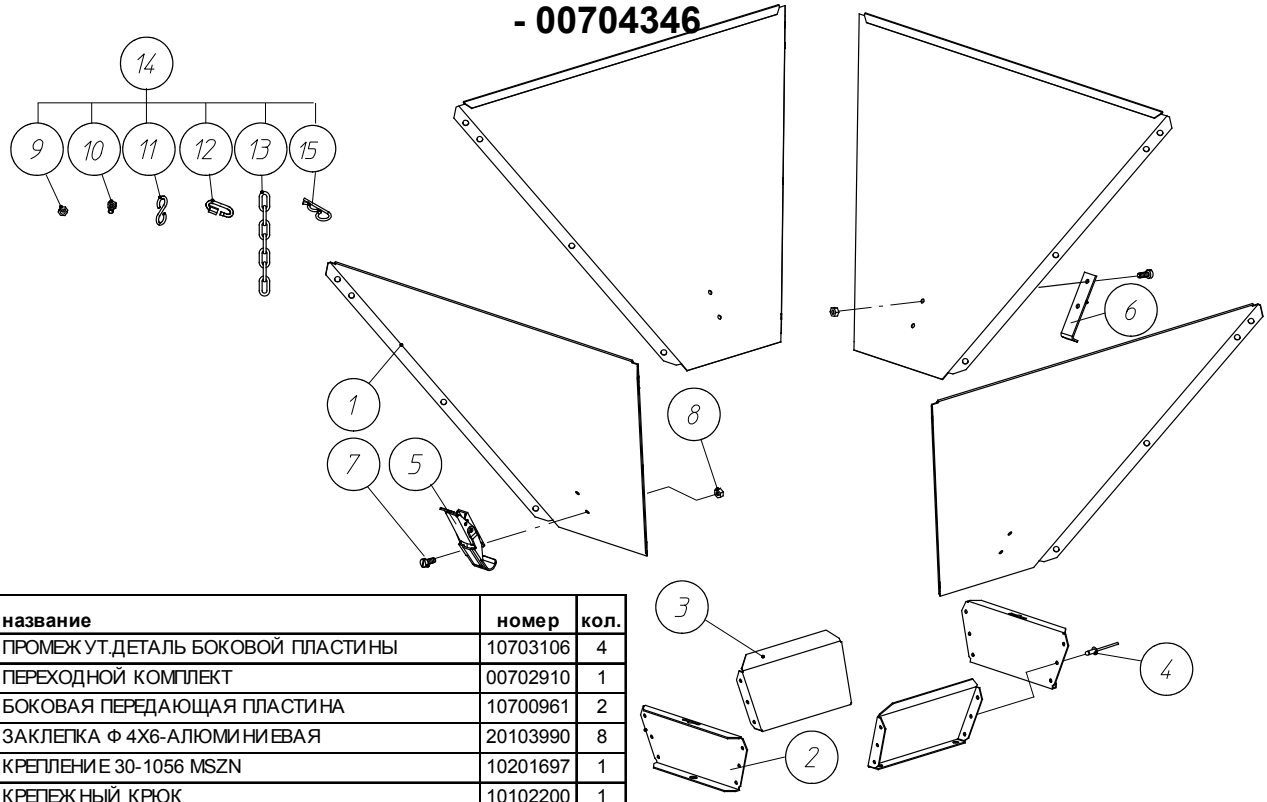

код	название	номер	кол.
1	ПРОМЕЖУТ.ДЕТАЛЬ БОКОВОЙ ПЛАСТИНЫ	10703106	4
2	ПЕРЕХОДНОЙ КОМПЛЕКТ	00702910	1
3	БОКОВАЯ ПЕРЕДАЮЩАЯ ПЛАСТИНА	10700961	2
4	ЗАКЛЕПКА Ф 4Х6-АЛЮМИНИЕВАЯ	20103990	8
5	КРЕПЛЕНИЕ 30-1056 MSZN	10201697	1
6	КРЕПЕЖНЫЙ КРЮК	10102200	1
7	ВИНТ М4Х10-DIN 84- 4.8	20100806	8
8	ГАЙКА М4	20100681	8
9	ГАЙКА М6 - DIN 934	20100210	16
10	БОЛТ М6 Х 10 - DIN 933-8.8	20100160	18
11	"S"-КРЮК	05000013	4
12	СЕРЬГА ВИНТОВОЙ СТЯЖКИ Ф 3.5	10203156	4
13	ЦЕПЬ Ф 3,5 ММ- ДЛИНА 400	10701142	4
14	КРЕПЕЖНЫЙ КМП ДЛЯ ПРОМЕЖУТОЧНОЙ ДЕТАЛИ	10702793	1
15	ШПОНКА Ф2	20100749	1

ПРОМЕЖУТ.ДЕТАЛЬ ДЛЯ 2ЗАГРУЗОЧ.ВОРОНОК - 00704353

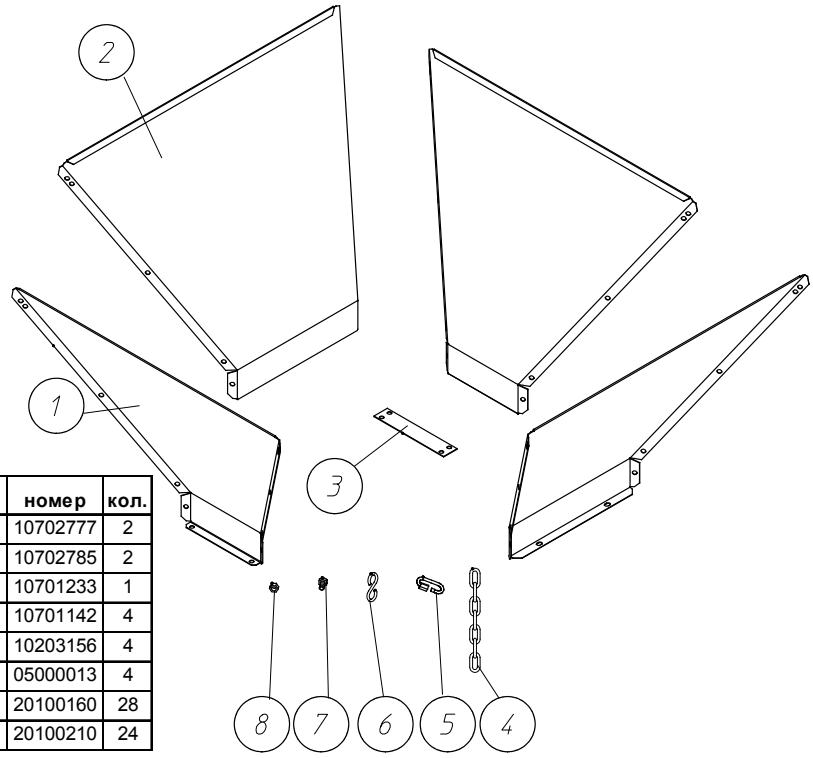

код	название	номер	кол.
1	ПЕРЕДНЯЯ ПЛАСТИНА ОСНОВАНИЯ ВОРОНКИ	10702777	2
2	БОКОВ.ПЛАСТИНА ДВОЙНОЙ ЗАГРУЗ. ВОРОНКИ	10702785	2
3	СОЕДИНИТ.ПЛАСТИНА ДЛЯ ЗАГРУЗОЧ.ВОРОНКИ	10701233	1
4	ЦЕПЬ Ф 3,5 ММ- ДЛИНА 400	10701142	4
5	СЕРЬГА ВИНТОВОЙ СТЯЖКИ Ф 3.5	10203156	4
6	"S"-КРЮК	05000013	4
7	БОЛТ М6 Х 10 - DIN 933-8.8	20100160	28
8	ГАЙКА М6 - DIN 934	20100210	24

ДЕТАЛИ МЕШОЧНОГО ВНУТРЕННЕГО НАКОПИТЕЛЯ

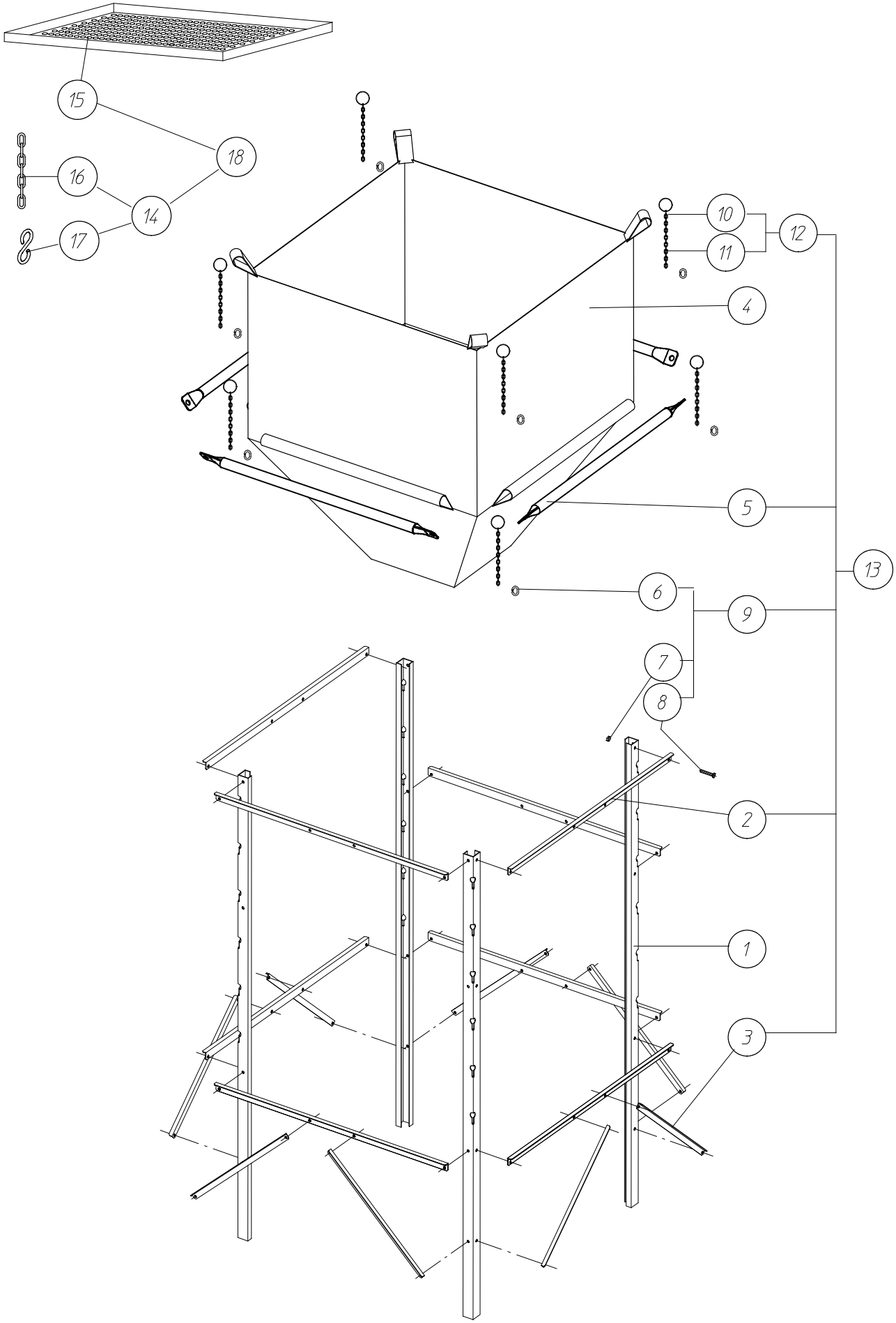

ДЕТАЛИ МЕШОЧНОГО ВНУТРЕННЕГО НАКОПИТЕЛЯ

код	название	номер	кол.	код	название	номер	кол.
1	СТОЙКА	00702944	4	11	ЦЕПЬ Ф 3,5 ММ- ДЛИНА 400	10701142	8
2	ОПОРА ЕМКОСТИ ДЛЯ КОРМА	10701118	8	12	КОМПЛЕКТ ЦЕПИ	10701134	8
3	УСИЛИТЕЛЬНЫЙ РАСКОС	10701126	8	13	ОПОРЫ ВОРОНКИ + ОБОРУДОВАНИЕ + ПОДВЕСКА	00702951	1
4	МЕШКОВАЯ ВОРОНКА 350 КГ	00704338	1	14	БОЛТЫ И ГАЙКИ	10701373	1
5	ПОДВЕСНАЯ ТРУБА - L = 893 ММ	10701100	4	15	СИТО	10701365	1
6	СЕРЬГА ВИНТОВОЙ СТЯЖКИ Ф 3.5	10203156	8	16	ЦЕПЬ Ф 3,5 ММ- ДЛИНА 400	10701142	4
7	ГАЙКА М8- DIN 934	20200028	32	17	"S"-КРЮК	05000013	8
8	БОЛТ М8Х16-DIN 933-8.8	20100228	32	*18	МОНТАЖНЫЙ КОМПЛЕКТ ДЛЯ СИТА КОРМУШКИ	00703041	1
	БОЛТЫ И ГАЙКИ	10701159	1	*	ОПИЦЯ		
10	РАЗРЕЗНОЕ КОЛЬЦО D.30Х35-НИКЕЛИРОВАННОЕ	13100557	8				

КОЖУХ ВСТРЯХИВАТЕЛЯ В СБОРЕ - 00702902

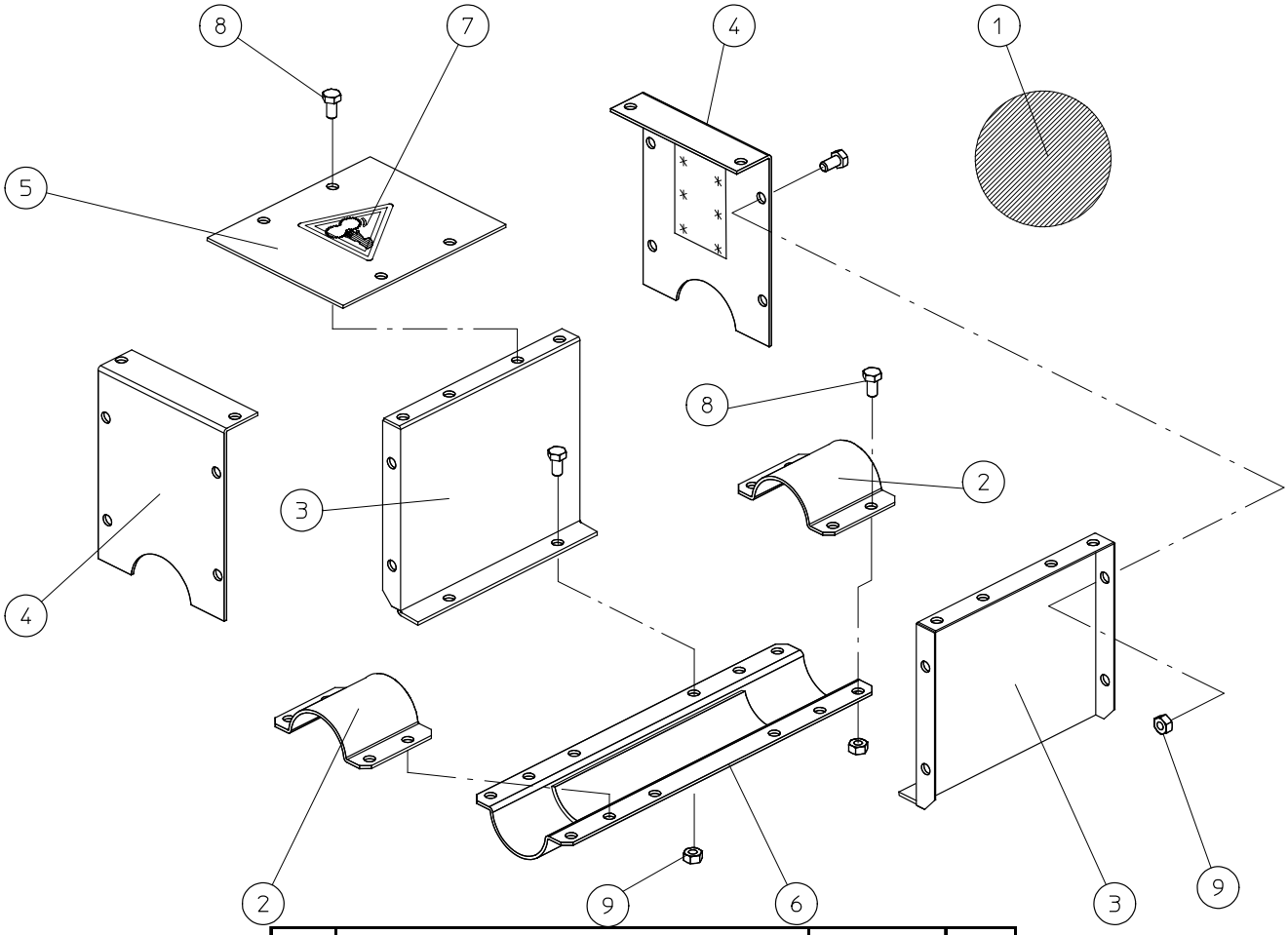

код	название	номер	кол.
1	ЛИТОЙ ШАР	00102228	1
2	ПОЛОВИНА ТРУБНОГО ХОМУТА	10700904	1
3	БОКОВАЯ ПЛАСТИНА	10700912	2
4	ПЕРЕДНЯЯ ПЛАСТИНА (КМП)	10700920	2
5	КРЫШКА ВЕРХНЯЯ	10700953	1
6	НИЖНЯЯ ДЕТАЛЬ	11100435	1
7	ЯРЛЫК- ОПАСНОСТЬ ДЛЯ РУК	13106596	1
8	БОЛТ М6 Х 10 - DIN 933-8.8	20100160	28
9	ГАЙКА М6 - DIN 934	20100210	28

ЕЖЕДНЕВНОЕ ПОДНЯТИЕ ЛЕБЕДКОЙ - ПОДВЕШИВАНИЕ

КОМПЛЕКТ КАБЕЛЕЙ ДЛЯ ОДИНАРНОГО ОБВОДА - 00105833

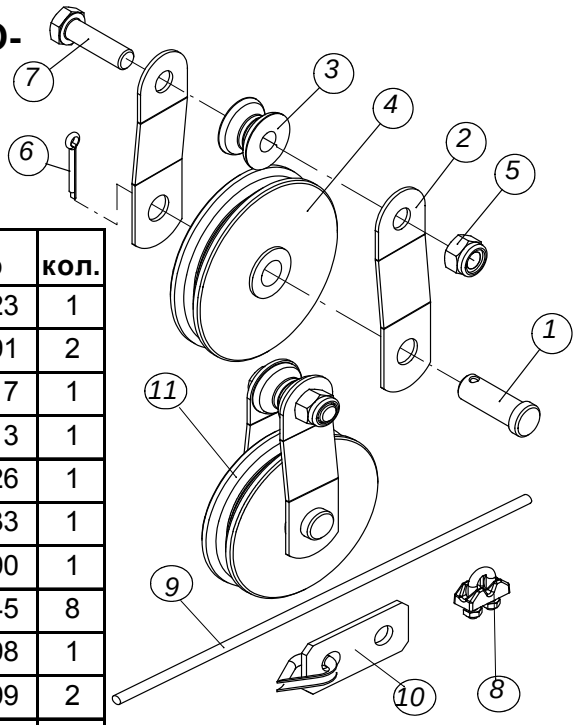

код	название	номер	кол.
*1	ШПЛИНТУЕМЫЙ ШТИФТ	10101723	1
*2	БОКОВАЯ ПЛАСТИНА РОЛИКА (SE)	10111391	2
*3	НАПРАВЛЯЮЩЕЕ КОЛЕСО КАБЕЛЯ	10111417	1
*4	ШКИВ- МЕТАЛЛИЧЕСКИЙ	10700813	1
*5	КОНТРГАЙКА M10-DIN 985	20100426	1
*6	ШПЛИНТ 3X25-DIN 94	20100533	1
*7	БОЛТ M10X35-DIN 933	20102190	1
8	ЗАЖИМ ТРОСА НО. 5	00100545	8
9	ТРОС Ф 5ММ - (19X7) - 25М	00104398	1
10	КМП ДЛЯ КРЕПЛЕНИЯ ТРОСА	00102699	2
*11	РОЛИК С ОДНОЙ ПРОУШИНОЙ- МЕТАЛ.	00105700	2

КОМПЛЕКТ КАБЕЛЕЙ ДЛЯ ДВОЙНОГО ОБВОДА - 00105841

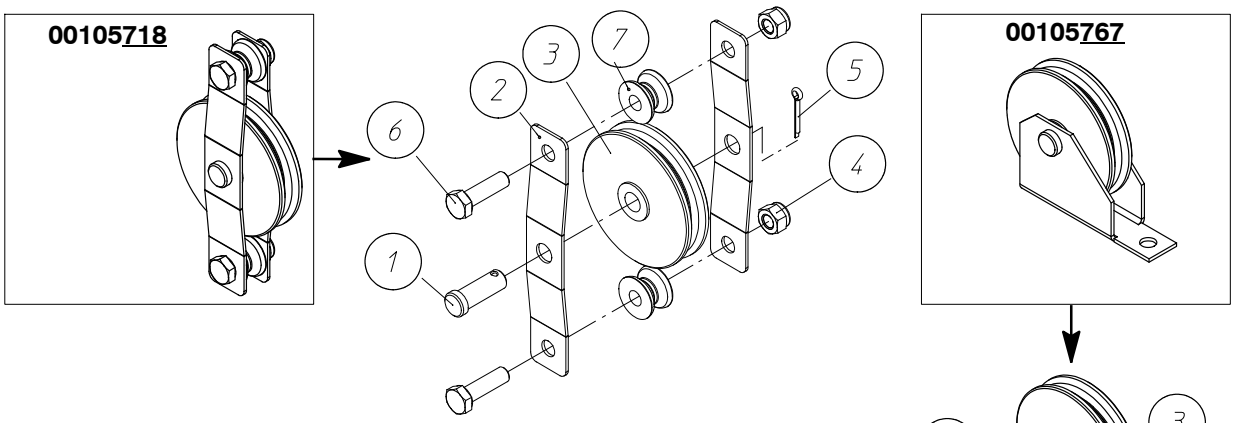

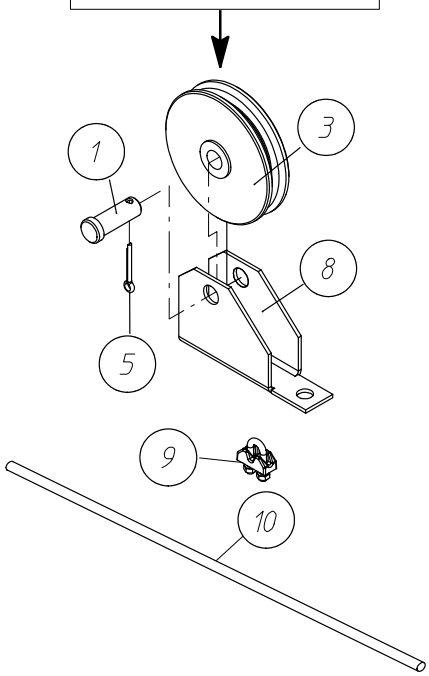

код	название	номер	кол.	кол.
		00105...	718	767
1	ШПЛИНТУЕМЫЙ ШТИФТ	10101723	2	2
2	БОКОВАЯ ПЛАСТИНА РОЛИКА (DE)	10111409	4	0
3	ШКИВ- МЕТАЛЛИЧЕСКИЙ	10700813	2	2
4	КОНТРГАЙКА M10-DIN 985	20100426	4	0
5	ШПЛИНТ 3X25-DIN 94	20100533	2	2
6	БОЛТ M10X35-DIN 933	20102190	4	0
7	НАПРАВЛЯЮЩЕЕ КОЛЕСО КАБЕЛЯ	10111417	4	0
8	ОПОРНАЯ ПЛАСТИНА- ДЛЯ ШКИВА	10106524	0	2
9	ЗАЖИМ ТРОСА НО. 5	00100545	8	8
10	ТРОС Ф 5ММ - (19X7) - 25М	00104398	1	1

КМП САМОТЕЧНЫХ ТРУБ - 00105742

код	название	номер	кол.
1	ХОМУТ ШЛАНГА Ф 90 - 110 ММ	00105726	1
2	ХОМУТ ШЛАНГА Ф70-90	03100658	1
3	ХОМУТ ШЛАНГА Ф 80-100 ММ	03200250	1
4	ЦЕПЬ ДЛЯ ПОДВЕСА	05000021	1
*5	КОЛПАЧКОВАЯ ГАЙКА М6- DIN 985	20100400	2
*6	ВИНТ 8 X 1/2"	20100525	8
*7	ВИНТ С ГОЛОВКОЙ С ФЛАНЦЕМ М6Х12	20101614	2
*	НЕ ПОКАЗАНЫ		

ГИБКАЯ ТРУБА Ф 110 ММ - 03700143

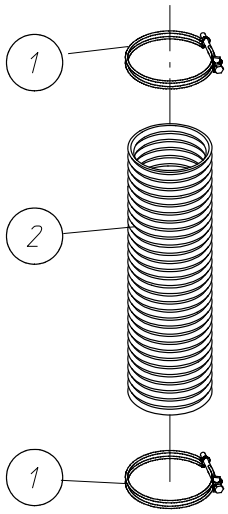

код	название	номер	кол.
1	ГИБКИЙ ЗАЖИМ Ф 120	13700489	2
2	ГИБКАЯ ТРУБА Ф 110	13700471	1

ТРУБА ПЛАСТ.Д/КАПЕЛЬН.
Ø.85 - 2.5m - 03100625
Ø.100 - 1m - 07400153
Ø.110 - 5m - 03700135

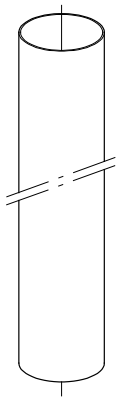

ЦЕНТР. ЛЕБЕДКА ДЛЯ ЕЖЕДНЕВНОГО ПОДЪЕМА - 00105759

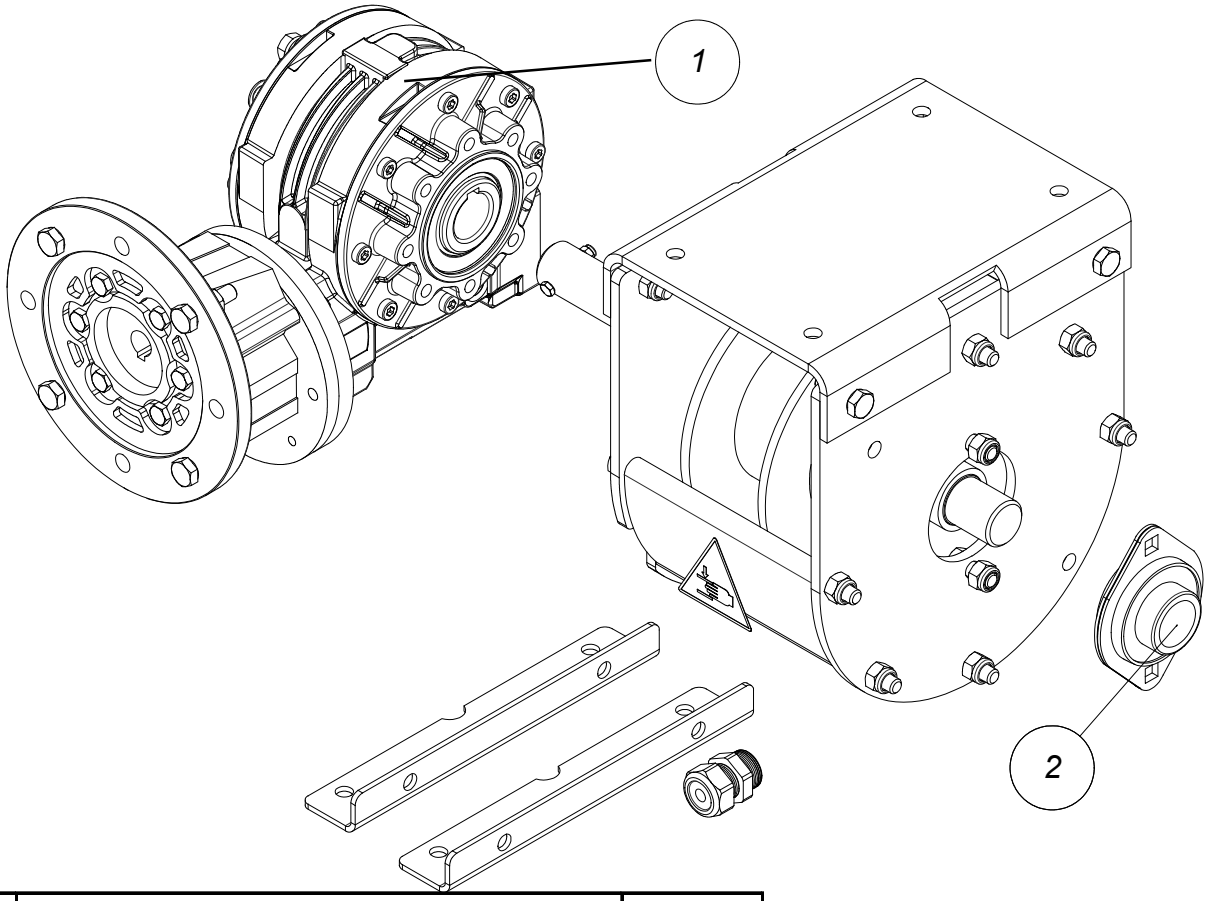

код	название	номер
1	РЕДУКТОР FRA60 PC/B5I - 1/442.96	10111508
2	ФЛАНЦЕВЫЙ ПОДШИПНИК Ф 25	11006756

ДВИГАТЕЛЬ

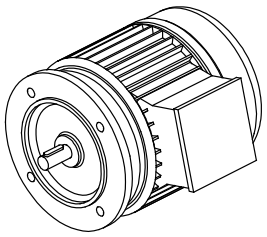

Система	Daily WINCH
Редуктор с F-обр. муфтой, сталь	10111508
Тип комплекта эластичной муфты (CS 71-80-90)	CS71 13204180
Вал мотора	Ø14
Передаточное число	445
Число оборотов ведомого вала 50 Гц	3.2
Число оборотов ведомого вала 60 Гц	3.8
Размер конструкции	71
Частота эл.мотора 50 Гц (об/мин)	1500
Частота эл.мотора 60 Гц (об/мин)	1800
Привод 3x230/400 В, 50 Гц IE1	
Электромотор IE1	11111978 (0,25kW)
Привод 3x200/346 В, 50 Гц	
Электромотор	11100476 (0,25kW)
Привод 1x230 В, 50 Гц	
Электромотор	00102061 (0,25kW)
Привод 3x220-230/380-400 В, 60 Гц	
Электромотор	00102343 (0,3kW)
Привод 3x200/346 В, 60 Гц	
Электромотор	11102779 (0,3kW)
Привод 3x254/440 В, 60 Гц	
Электромотор	11900842 (0,3kW)
Привод 1x220 В, 60 Гц	
Электромотор	10103554 (0,37kW)

КОНДЕНСАТОР 1-ФАЗНЫЙ ДВИГАТЕЛЬ	
Рабочий конденсатор 10 мкф	09802330
Рабочий конденсатор 12 мкф	09802338
Рабочий конденсатор 18 мкф	09802346
Рабочий конденсатор 20 мкф	09802354
Рабочий конденсатор 25 мкф	09802362
Рабочий конденсатор 30 мкф	09802370
Рабочий конденсатор 45 мкф	09802378
Рабочий конденсатор 50 мкф	09802386
Стартовый конденсатор 12,5 мкф	09802394
Стартовый конденсатор 14 мкф	09802402
Стартовый конденсатор 16 мкф	09802410
Стартовый конденсатор 20 мкф	09802418
Стартовый конденсатор 25 мкф	09802426
Стартовый конденсатор 35-43 мкф	09802442
Стартовый конденсатор 56-63 мкф	09802450
Стартовый конденсатор 108-130 мкф	09802458

НАБОР ПЕРЕКЛЮЧАТЕЛЕЙ ДЛЯ АВТОМАТИЧЕСКОЙ ЛЕБЕДКИ

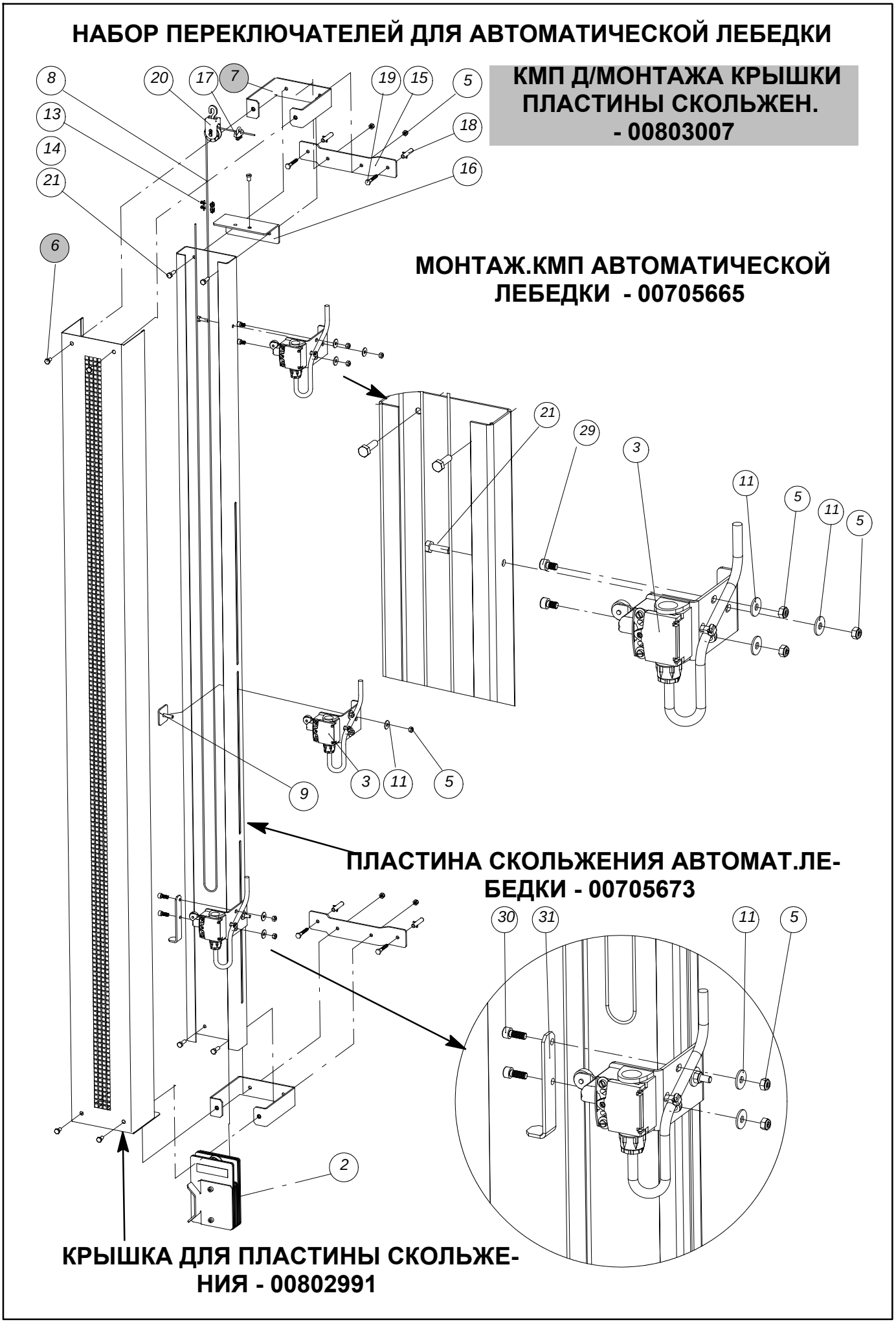

НАБОР ПЕРЕКЛЮЧАТЕЛЕЙ ДЛЯ АВТОМАТИЧЕСКОЙ ЛЕБЕДКИ

КМП Д/МОНТАЖА КРЫШКИ ПЛАСТИНЫ СКОЛЬЖЕН. - 00803007

код	название	номер	кол.
6	БОЛТ M6 X 10- DIN 933-8.8	20100160	4
7	ОПОРА КРЫШКИ СКОЛЬЗЯЩЕЙ ПЛАСТИНЫ	10800787	2

МОНТАЖ.КМП АВТОМАТИЧЕСКОЙ ЛЕБЕДКИ - 00705665

код	название	номер	кол.
2	ВЕСЫ В СБОРЕ	10702942	1
3	МОНТАЖНАЯ ПЛАСТИНА И КМП ВЫКЛЮЧАТЕЛЕЙ	10702959	3
*5	КОЛПАЧКОВАЯ ГАЙКА M6 - DIN 985	20100400	13
8	ТРОС 3/32" - Ф2.5 MM - 250M	00106887	1
	ТРОС 3/32" - Ф2.5 MM - 500M	00106895	1
9	КРЕПЕЖНАЯ ПЛАСТИНА В СБОРЕ	10702850	2
*11	ПОДКЛАДНАЯ ШАЙБА 6.4X18X1.5-DIN 9021	20100756	9
*13	ДВОЙНОЙ ЗАЖИМ ТРОСА НЕРЖ. СТ. - 3MM	00106945	1
15	МОНТАЖНАЯ ОПОРА	10702884	2
16	ВЕРХНЯЯ ПЛАСТИНА В СБОРЕ	10702892	1
*17	ЗАЖИМ ТРОСА НО. 5	00100545	1
*18	ДЮБЕЛЬ Ф 8MM - НЕЙЛОН	20109187	4
*19	6-ГРАН.ШУРУП 6X40-DIN 571	20102026	4
*20	РОЛИК С МЕТАЛЛИЧЕСКИМ КРЮКОМ	00101527	1
*21	БОЛТ M6 X 20- DIN 933- 8.8	20100186	5
*22	ШАРНИРНЫЙ УЗЕЛ	00101105	3
*23	ИНСТРУКЦИИ	10703049	1
26	КМП Д/МОНТАЖА КРЫШКИ ПЛАСТИНЫ СКОЛЬЖЕН.	00803007	1
*29	ВИНТ С ГОЛОВ.ПОД ТОРЦ.КЛЮЧ M6X10-DIN912	20101713	4
*30	ВИНТ M6 X 16- A2	20108668	2
31	СТОПОРНАЯ ПЛАСТИНА БЛОКА ВЫКЛЮЧАТЕЛЕЙ	10703429	1
*	КРЕПЕЖНЫЙ КМП	10702926	1

ПЛАСТИНА СКОЛЬЖЕНИЯ АВТОМАТ.ЛЕБЕДКИ - 00705673

КРЫШКА ДЛЯ ПЛАСТИНЫ СКОЛЬЖЕНИЯ - 00802991

ЧАСТЬ III :

ИНСТРУКЦИИ ПО УСТАНОВКЕ

ОБЩИЕ ПРАВИЛА ТЕХНИКИ БЕЗОПАСНОСТИ

BRIDOMAT/BRIDOLAY

ВАЖНО

ОПАСНО

ПЕРЕД УСТАНОВКОЙ СИСТЕМЫ ВНИМАТЕЛЬНО ОЗНАКОМЬТЕСЬ СО СЛЕДУЮЩИМИ УКАЗАНИЯМИ.

1. Осторожно обращайтесь со .
   - После снятия **БАНДАЖНОЙ ПРОВОЛОКИ** шнек может **РАЗВЕРНУТЬСЯ.** Это может причинить травмы.
   - **ОБЯЗАТЕЛЬНО** надевайте **ЗАЩИТНЫЕ ПЕРЧАТКИ** при вводе шнека в жёлоб.
   - Проследите, чтобы шнек **НЕ ПРУЖИНИЛ НАЗАД** (с помощью хомутов) при наложении усилия или соединении шнека.
2. Все переходники желобов и труб и все трубные хомуты на желобах, приводах и загрузочных поддонах для корма должны быть плотно затянуты. Затягивайте все хомуты с **КОНТРОЛЕМ ПО КРУТЯЩЕМУ МОМЕНТУ** не менее 10 Нм.
3. **ПРОВЕРЬТЕ** работу **СИСТЕМЫ ПОДВЕСКИ:**
   - Надёжно закрепите **ЛЕБЁДКУ и ТОЧКИ ПОДВЕСКИ.** Плотно затяните **ВСЕ ЗАЖИМЫ ТРОСА**.
   - **ПОДНИТЕ И ОПУСТИТЕ ЦЕПИ КОРМЛЕНИЯ ТРИ РАЗА** (полный цикл). **НЕ СТОЙТЕ ПОД СИСТЕМОЙ** при выполнении этой проверки.
   - Подъём и спуск должны выполняться **БЕЗ СОПРОТИВЛЕНИЯ.**
4. Во время **ПЕРВОГО ЗАПУСКА отойдите на БЕЗОПАСНОЕ РАССТОЯНИЕ** (4 м) от цепи. Оператор должен иметь возможность **НЕМЕДЛЕННО ВЫКЛЮЧИТЬ СИСТЕМУ** с помощью главного выключателя на панели управления, если в работе шнека возникнут помехи или шнек остановится.

Этот символ будет использован для привлечения Вашего внимания к материалам, которые имеют **ОГРОМНОЕ ЗНАЧЕНИЕ** для Вашей **БЕЗОПАСНОСТИ**. Он обозначает: **ВНИМАНИЕ** – следуйте правилам техники безопасности: отключите электропитание – перечитайте правила техники безопасности. Вкратце: **БУДЬТЕ ОСТОРОЖНЫ.** ИГНОРИРОВАНИЕ этих инструкций может привести к получению СЕРЬЕЗНЫХ ТРАВМ или даже ГИБЕЛИ.

ОБЩАЯ СХЕМА РАСПОЛОЖЕНИЯ

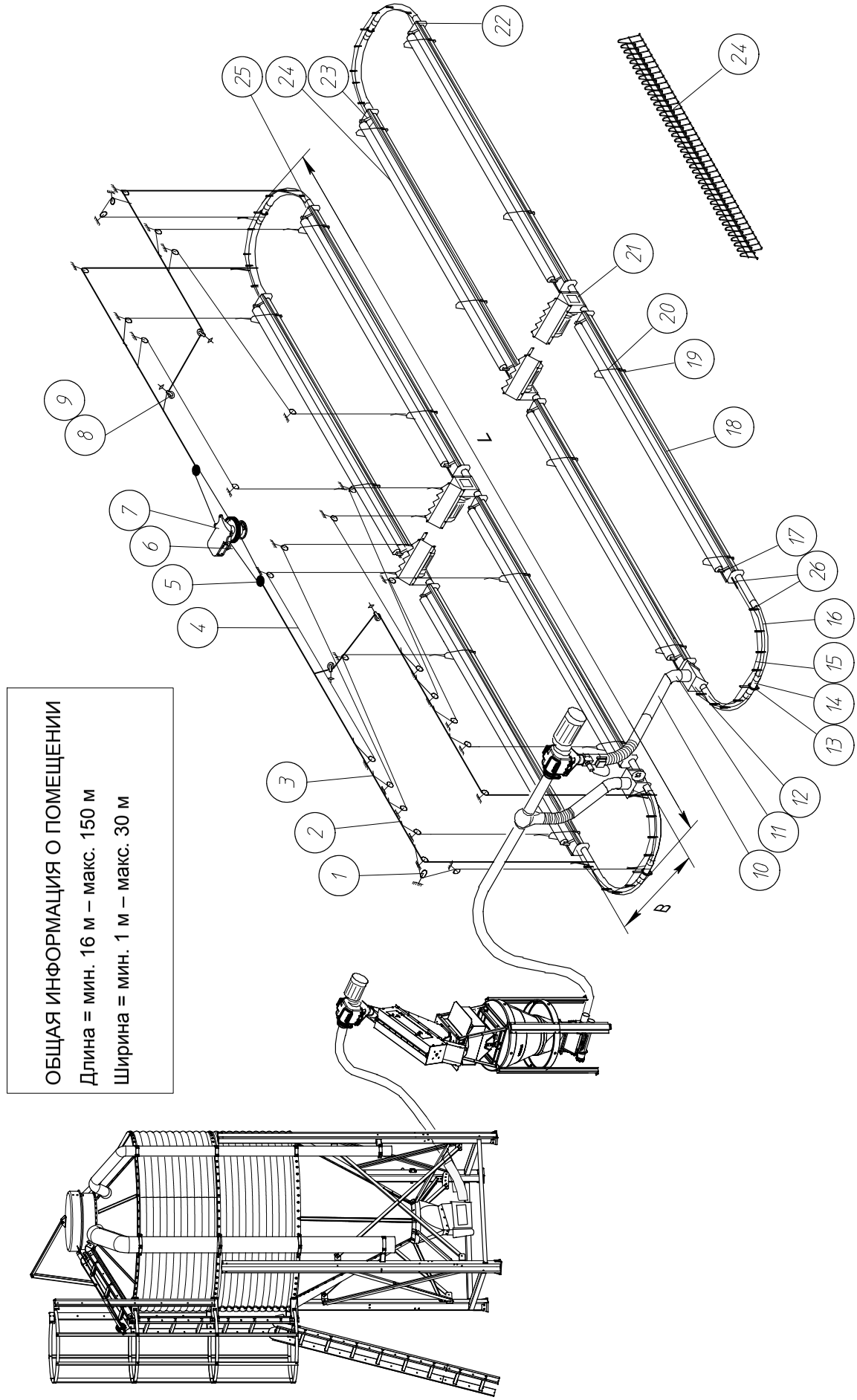

НОМЕРА КОМПОНЕНТОВ

код	название	номер
1	РОЛИК С КРЮКОМ НЕРЖ.СТ	00104349
2	ТРОС Ф 5 ММ - 3/16" - (7Х7)	00100388
3	ЗАЖИМ ТРОСА НО. 5	00100545
4	ПОДВЕСНОЙ ШНУР	00100610
4	ТРОС 3/32" - Ф2.5 ММ - 250М	00106887
	ТРОС 3/32" - Ф2.5 ММ - 500М	00106895
5	РОЛИК С ОДНОЙ ПРОУШИНОЙ	00100420
6	КМП ДЛЯ КРЕПЛЕНИЯ ТРОСА	00102699
7	ЦЕНТРАЛЬНАЯ РУЧНАЯ ЛЕБЁДКА	00102368
8	РОЛИК С АНКЕРНЫМ БОЛТОМ (МЕТАЛ.)	00702571
9	ЗВЕНО - 0.3Т	11013638
10	ТРУБА ПЛАСТ.Д/КАПЕЛЬН.Ф100ММ, ДЛ.1000ММ	07400153
11	ПРОЗРАЧ.ВПУСК.ОТВ.В СБ,ВОРОНКИ С/КОЛ.22А	00707729
12	ЗАГРУЗОЧНАЯ ВОРОНКА ДЛЯ КОРМА	00702001
13	ОПОРА ТРУБЫ АНТИНАСЕСТА	00700070
14	ТРУБА 3.05 М БЕЗ ОТВЕРСТИЙ	00102269
15	ТРОС 1/16"- 1.5ММ - 250М	00106839
	ТРОС 1/16"- 1.5ММ - 500М	00106831
16	КОЛЕНО 90 ГРАД.(ШИР. ОТ 90 ДО 108)	00701086
17	ОПОРА ДЛЯ ВРАЩ. ТРУБЫ	00702027
18	ПОД.ЖЕЛОБ С РАСШИР.НА КОНЕЧ, ДЛ.4000 ММ	00703348
19	РЕГУЛИР.ПРИСПОСОБ.ПОДАЮЩЕГО ЖЕЛОБА	00703066
20	ПОДВЕСКА	00703058
21	ПРИВОД	НЕСКОЛЬКО
22	СТАНДАРТ. ЖЕЛОБ С ПОДВЕСНЫМ КОНЦОМ	00704296
23	ЗАЩИТН. ЗАСЛОНКА ЖЕЛОБА В СБОРЕ-КОРОТК.	00707554
24	ВРАЩ. ТРУБА 2 М	00703108
24*	РЕШЕТКА	00707638
25	ШНЕК Ф38.6Х31.4	01002484
26	СИСТЕМА АНТИНАСЕСТА	00700187
*	ОПЦИЯ	

ИНСТРУМЕНТЫ

1. ПЛОСКОГУБЦЫ С ЗАЖИМОМ

2. ТЯЖЕЛЫЙ МОЛОТОК, ЛЕГКИЙ МОЛОТОК

3. МНОГОЗАХВАТНЫЕ КЛЕЩИ

4. ДРЕЛЬ

5. АККУМУЛЯТОРНЫЙ ШУРУПОВЕРТ (ШЛИЦ И КРЕСТ) + УСТРОЙСТВО ДЛЯ ЗАТЯЖКИ ГАЕК

6. КОМПЛЕКТ ШЕСТИГРАННЫХ КЛЮЧЕЙ

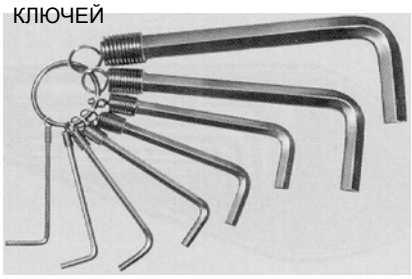

7. КОМПЛЕКТ ПЛОСКИХ ГАЕЧНЫХ КЛЮЧЕЙ С ОТКРЫТЫМ ЗЕВОМ И КЛЮЧЕЙ С КРУГЛОЙ ГОЛОВКОЙ (6-22 ММ)

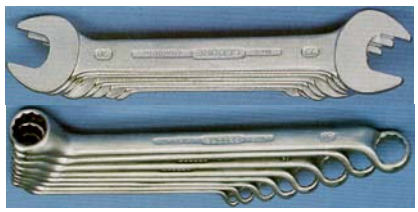

8. КУСАЧКИ ДЛЯ КАБЕЛЯ

9. НАБОР СВЕРЛ ПО МЕТАЛЛУ (Ø3-13) И БЕТОНУ

10. ПИЛА ПО МЕТАЛЛУ И/ИЛИ ШЛИФОВАЛЬНАЯ МАШИНКА + ДИСК (ДИАМЕТРОМ 125)

11. КОМПЛЕКТ ТОРЦОВЫХ ГАЕЧНЫХ КЛЮЧЕЙ С ТРЕЩОТКОЙ И УДЛИНИТЕЛЕМ

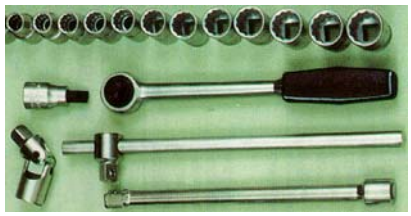

12. НОЖ С ЭЛЕКТРИЧЕСКИМ НАГРЕВОМ (ПОСТАВЛЯЕТСЯ ПО ЖЕЛАНИЮ КЛИЕНТА)

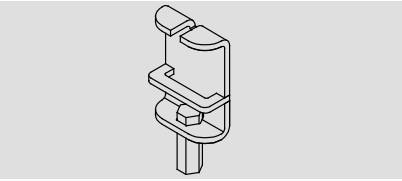

13. ТОРЦОВЫЙ ГАЕЧНЫЙ КЛЮЧ SOJ7 - 00202986

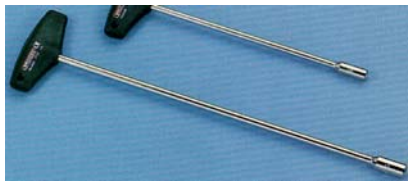

- Ø40 - 09700022 (MOD. 55),
- Ø51 - 09700030 (MOD. 75),
- Ø70 - 09700048 (MOD. 90),
- Ø108 - 09700055 (MOD. 125)
- Ø130 мм (Отверстия в стене)

15. ДЕРЖАТЕЛЬ ДЛЯ ПИЛЫ КОЛЬЦЕВОЙ А2 (S 498)

16. КОМПЛЕКТ РАСПЫЛИТЕЛЯ ДЛЯ ШНЕКА - 09701871

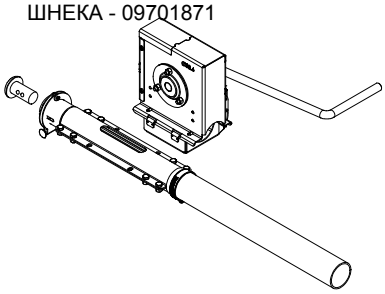

17. КОМПЛЕКТ ОПОРЫ УЗЛА РЕШЕТКИ - 09701897

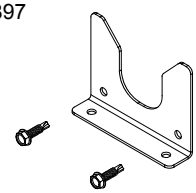

20 НОЖ С ЭЛЕКТРИЧЕСКИМ НАГРЕВОМ (ПОСТАВЛЯЕТСЯ ПО ЖЕЛАНИЮ КЛИЕНТА)

СХЕМА ПОМЕЩЕНИЯ

РИСУНОК 1.

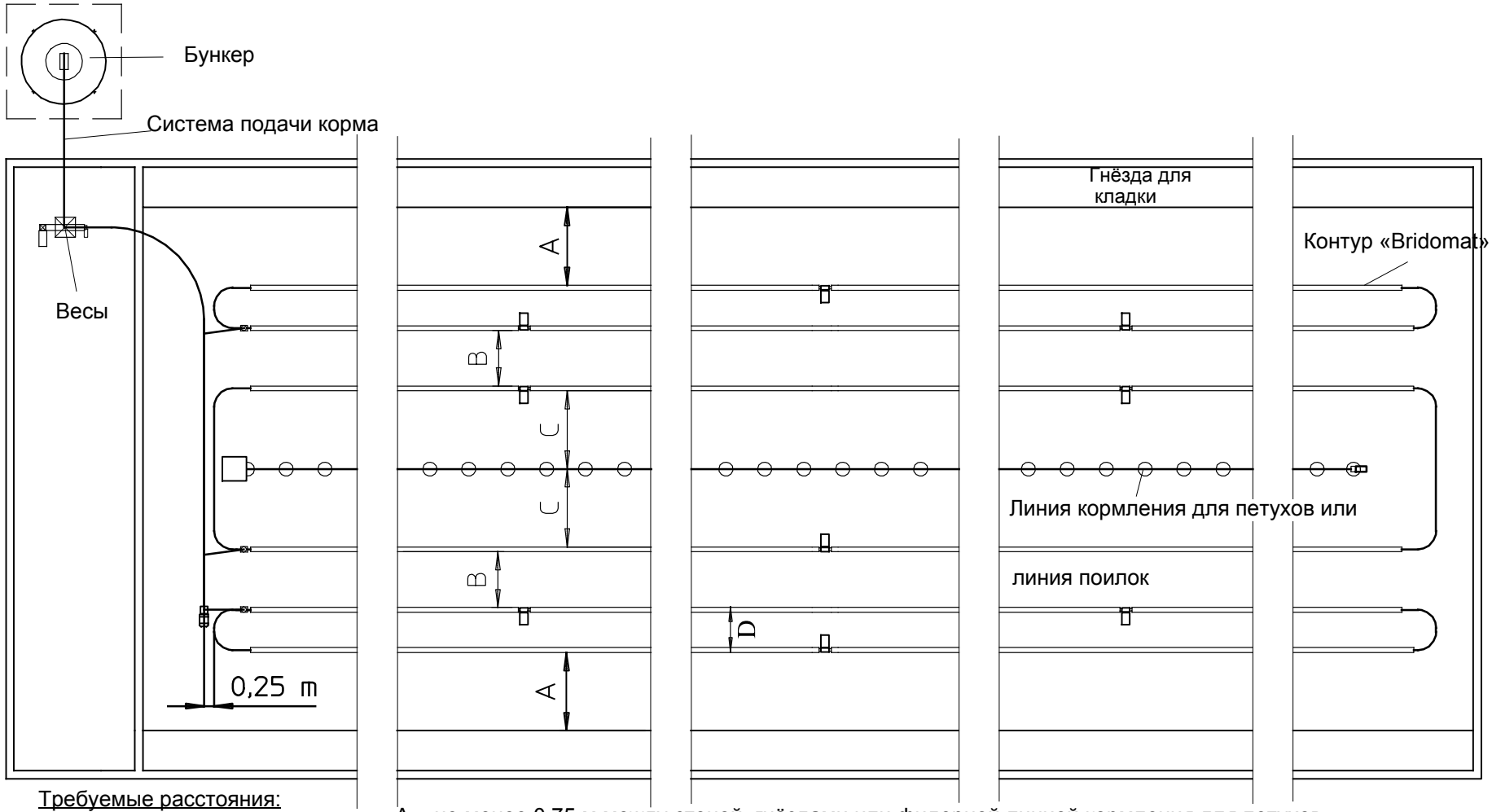

Требуемые расстояния:

A = не менее 0,75 м между стеной, гнёздами или фидерной линией кормления для петухов.

B = 1,25 м между 2 цепями.

C = 1 м между цепью и линией поения или линией кормления для петухов.

D = Минимальная ширина цепи: 1 м.

Эти данные применимы только для родительского стада

Гнезда можно расположить в других местах

ПОДГОТОВКА ЦЕПИ КОРМЛЕНИЯ С 1, 2, 3 И 4 ПРИВОДАМИ

КОЛИЧЕСТВО ПРИВОДОВ	МАКСИМАЛЬНАЯ ДЛИНА ЦЕПИ (ДЛИНА ОКРУЖНОСТИ)
1	80m
2	160m
3	300m
4	400m

1 ПРИВОД

Установите привод посредине длинной стороны цепи.

2 ПРИВОДА

Установите по одному приводу посредине каждой стороны цепи.

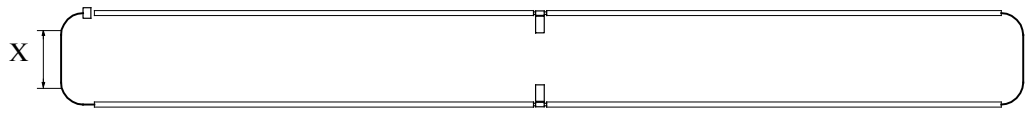

РИСУНОК 2.

3 ПРИВОДА

Один привод установлен посредине одной стороны цепи. На другой стороне установлено 2 привода. Определите точки установки приводов следующим образом:

1. Вычислите общую длину окружности цепи.

[ПОДАЮЩИЕ ЖЕЛОБА (F) + 4 КОЛЕНА 90 °] x 4M (ДЛИНА ПОДАЮЩЕГО ЖЁЛОБА) + 2 ШИРИНЫ ЦЕПИ (X).

2. Разделите данную длину окружности на 3: полученное расстояние равно общей длине подающего жёлоба между 2 приводами на одной стороне цепи.
3. Разделите полученную длину на 4 м, чтобы определить количество подающих желобов.

ПРИМЕР: X = 1 M, КОЛИЧЕСТВО ПОДАЮЩИХ ЖЕЛОБОВ F **: 36**

[36 (F) + 4КОЛЕНА] x 4 m + (2 x 1m) = 162m

162M : 3 = 54m

54M : 4m = 13,5 ИЛИ 14 подающих желобов по 4 м между двумя приводами на прямом участке цепи..

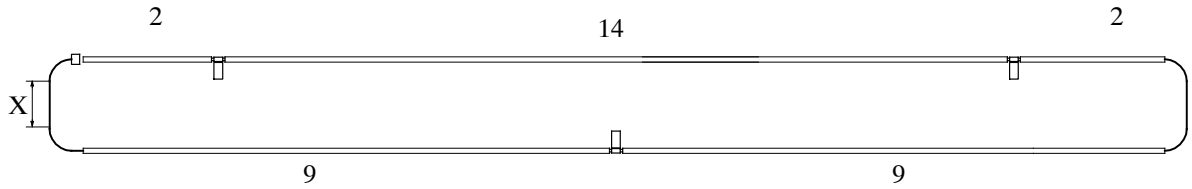

ПРИМЕЧАНИЕ: ПРИВОДЫ МОГУТ БЫТЬ УСТАНОВЛЕНЫ АССИМЕТРИЧНО.

РИСУНОК 3.

4 ПРИВОДА

ПОЛОЖЕНИЕ 4 ПРИВОДОВ ВЫЧИСЛЯЕТСЯ ТАК ЖЕ, КАК И 3 ПРИВОДОВ, ЗА ИСКЛЮЧЕНИЕМ ТОГО, ЧТО ОБЩАЯ ДЛИНА ОКРУЖНОСТИ ЦЕПИ ДЕЛИТСЯ НА 4, А НЕ НА 3.

ПРИМЕР: X = 1 M, КОЛИЧЕСТВО ПОДАЮЩИХ ЖЕЛОБОВ: 44

[44 (F) + 4 КОЛЕНА] x 4m + (2 x 1m) = 194m

194m : 4 = 48,5m

48,5m : 4m = 12,1 .ИЛИ 12 подающих желобов по 4 м между двумя приводами на прямом участке цепи.

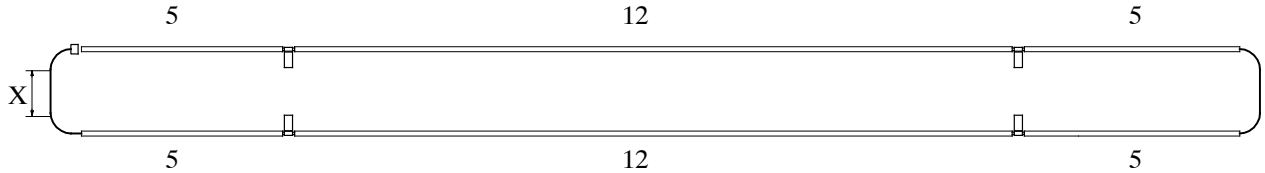

РИСУНОК 4.

ПЕРЕД НАЧАЛОМ УСТАНОВКИ

Сначала определите положение цепи с учётом следующих факторов:

- расстояния от переднего и заднего конца цепи до стены (**РИСУНОК 1.** стр. III-5).
- положения системы подачи корма: она не должна препятствовать подъёму цепей!

Определите положение **ЗАГРУЗОЧНОГО ПОДДОНА ДЛЯ КОРМА** и направление вращения шнека по отношению к системе подачи корма. (Рис. 5.).

РИСУНОК 5.

ПРИМЕР: 2 ПРИВОДА НА ЦЕПЬ.

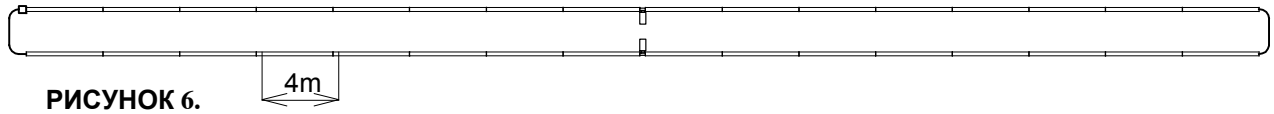

РИСУНОК 6.

ПРИМЕР: 3 ПРИВОДА НА ЦЕПЬ.

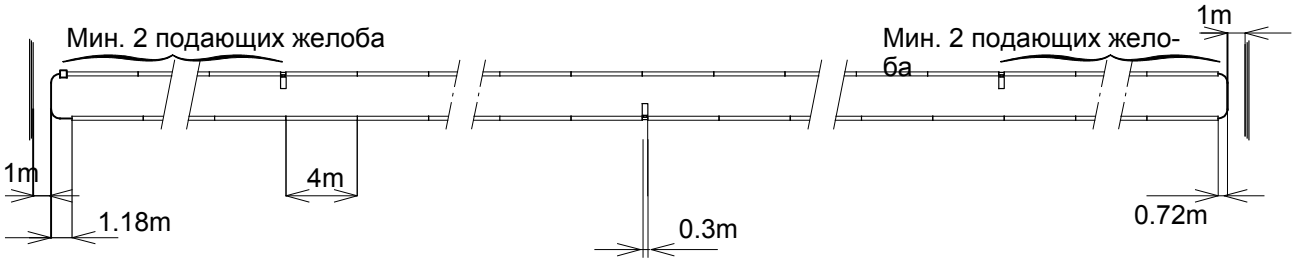

РИСУНОК 7.

Примечание: если ширина цепей отличается, установите загрузочные поддоны для корма, как показано на РИС. 9. ЭТО ПРЕДОТВРАТИТ ХОЛОСТОЙ ХОД ДРУГИХ ЦЕПЕЙ.

X2 = Последний отрезок между **ЗАГРУЗОЧНЫМ ПОДДОНОМ ДЛЯ КОРМА и приводом.**

X2 = Предпоследний отрезок между **ЗАГРУЗОЧНЫМ ПОДДОНОМ ДЛЯ КОРМА и приводом.**

ОТРЕЗОК X2 ДОЛЖЕН БЫТЬ МЕНЬШЕ X1.

САМЫЙ КОРОТКИЙ ОТРЕЗОК ДОЛЖЕН НАХОДИТСЯ ВОЗЛЕ ПРИВОДА.

ПРАВИЛЬНО

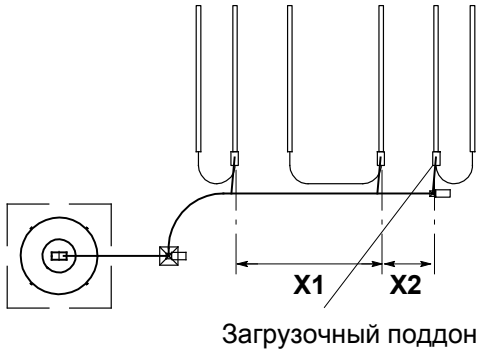

РИСУНОК 8.

НЕПРАВИЛЬНО

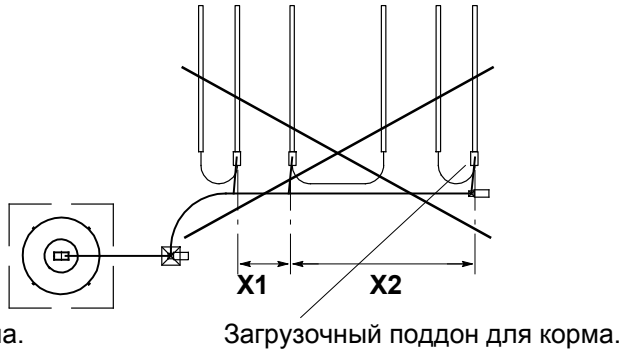

РИСУНОК 9.

СХЕМА ПОДВЕСКИ ЦЕПИ

ОБРАТИТЕ ОСОБОЕ ВНИМАНИЕ НА ТОЧКИ ПОДВЕСКИ, РАСПОЛОЖЕННЫЕ НА ИЗОЛЯЦИОННОМ МАТЕРИАЛЕ!

ОПАСНО

- КАЖДАЯ ПОДВЕСКА (МАЛЫЙ БЛОК) ДОЛЖНА ВЫДЕРЖИВАТЬ НАГРУЗКУ 100 КГ.

- КАЖДОЕ КРЕПЛЕНИЕ БЛОКА ВЫСОКОЙ ПРОЧНОСТИ ДОЛЖНО ВЫДЕРЖИВАТЬ НАГРУЗКУ 3 X F.

ПЕРВЫЙ ВАРИАНТ

Установите усилительные профили при необходимости.

$$F = \frac{\text{total Bridomat} - \text{ДЛИНА} \times 3,8\text{kg}}{4}$$

F

БОЛЬШАЯ ЦЕПЬ И ВЫСТУПАЮЩАЯ ПОДВЕСКА.

СТОРОНА ЦЕПИ: ОДНА ТОЧКА ПОДВЕСКИ НАД ТРУБОЙ И ПО ОДНОЙ ТОЧКЕ ПОДВЕСКИ НА КАЖДОЕ КОЛЕНО.

1m

1m

СТОРОНА ЦЕПИ: ПО ОДНОЙ ТОЧКЕ ПОДВЕСКИ НА КАЖДОМ МЕТРЕ НАД ТРУБАМИ/КОЛЕНАМИ.

± 10 CM

Выберите 1 точку подвеса (+-) в 10 см за хоппером потребления корма.

РИСУНОК 10.

ВТОРОЙ ВАРИАНТ

Установите усилительные профили при необходимости.

$$F = \frac{\text{total Bridomat} - \text{ДЛИНА} \times 7,6\text{kg}}{4}$$

F

Установите их по возможности ближе к потолку.

F

СТОРОНА ЦЕПИ: ОДНА ТОЧКА ПОДВЕСКИ НАД ТРУБОЙ И ПО ОДНОЙ ТОЧКЕ ПОДВЕСКИ НА КАЖДОЕ КОЛЕНО.

ОБА БЛОКА ДОЛЖНЫ БЫТЬ НА ОДНОЙ ЛИНИИ!

$X_1 = X_2$
$Z_1 = Z_2$

X_1 Z_1 $\pm 90°$ $\pm 90°$ Z_2 X_2

ЦЕПЬ НА ПОЛУ: УГОЛ ДОЛЖЕН БЫТЬ ПО ВОЗМОЖНОСТИ 90 °!

± 10 CM

РИСУНОК 11.

Выберите 1 точку подвеса (+-) в 10 см за хоппером потребления корма.

БОЛЬШАЯ ЦЕПЬ И ВЫСТУПАЮЩАЯ ПОДВЕСКА.

1m 1m

СТОРОНА ЦЕПИ: ПО ОДНОЙ ТОЧКЕ ПОДВЕСКИ НА КАЖДОМ МЕТРЕ НАД ТРУБАМИ/КОЛЕНАМИ.

ПОДВЕСКА ЦЕПИ

ПОДВЕСКА ЯВЛЯЕТСЯ ВАЖНОЙ ЧАСТЬЮ СИСТЕМЫ: ПОДВЕСКА ДОЛЖНА БЫТЬ ВЫПОЛНЕНА С МАКСИМАЛЬНОЙ ТОЧНОСТЬЮ! ВНИМАТЕЛЬНО ИЗУЧИТЕ ИНСТРУКЦИИ ПЕРЕД НАЧАЛОМ РАБОТЫ.

КОМПОНЕНТЫ ПОДВЕСКИ

ДЕРЕВЯННАЯ БАЛКА:

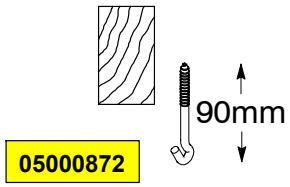

РИСУНОК 12.

ДРЕВЕСИНА : + ИЗОЛЯЦИЯ

Просверлите маленькое отверстие в ТВЕРДОЙ ДРЕВЕСИНЕ. Это не позволит винт-крюкам обрываться.

Используйте дрель и специальный шуруповерт для винт-крюков.

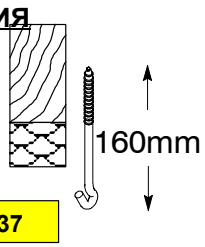

РИСУНОК 13.

ЖЕЛЕЗОБЕТОННАЯ БАЛКА:

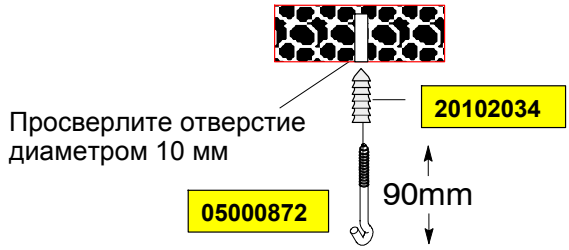

РИСУНОК 14.

МЕТАЛЛИЧЕСКАЯ БАЛКА:

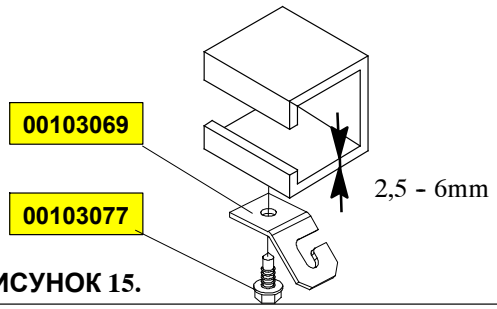

РИСУНОК 15.

МЕТАЛЛИЧЕСКАЯ БАЛКА I:

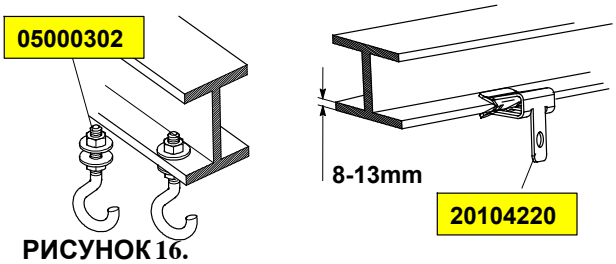

РИСУНОК 16.

ПРОЦЕДУРА:

- Сначала определите точки подвески в центре.
- Начните от привода. **Первые точки подвески располагаются на расстоянии 1,5 м друг от друга, затем через каждые 3 м (макс.).**
- Обязательно установите точки подвески в начале и конце подающих желобов (передняя и задняя части) возле колен и через 1 м между коленами.

РИСУНОК 17.

Закрепите крюки с винтами через каждые 3 м в балках крыши по намеченной линии. Зёвы крюков дожны быть направлены в сторону от центральной лебёдки.

УСТАНОВКА ЦЕНТРАЛЬНОИ ЛЕБЕДКИ

МАКСИМАЛЬНАЯ ПОДЪЁМНАЯ МОЩНОСТЬ: 800 КГ.

ОПАСНО

ВАЖНО: ЛЕБЕДКА МОЖЕТ ИСПОЛЬЗОВАТЬСЯ ТОЛЬКО КАК ЦЕНТРАЛЬНАЯ ЛЕБЕДКА, А НЕ В КОНЦЕ КОНТУРА. ПОЭТОМУ УСТАНОВИТЕ ЛЕБЕДКУ ПО ЦЕНТРУ.

ТЯГОВОЕ УСИЛИЕ ЛЕБЁДКИ – 800 КГ. УСТАНОВИТЕ ЛЕБЁДКУ НА ПРОЧНОМ УЧАСТКЕ КРЫШНОЙ КОНСТРУКЦИИ. УСТАНОВИТЕ УСИЛЕНИЕ ПО МЕРЕ НЕОБХОДИМОСТИ.

= РУЧНАЯ ЦЕНТРАЛЬНАЯ ЛЕБЕДКА.

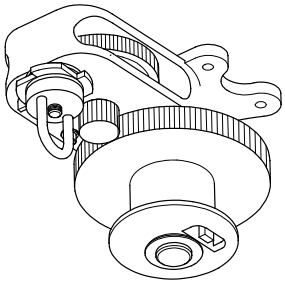

Компания Roxell поставляет ручную лебедку без монтажной плиты и болтов/гаек.

Прикрепите лебедку непосредственно к ПРОЧНОМУ ПОТОЛКУ.

Вы можете осуществлять монтаж в любом направлении.

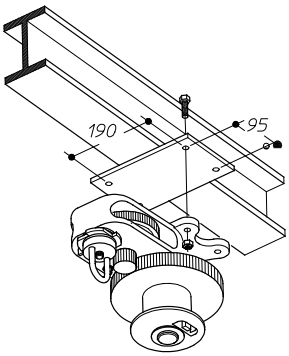

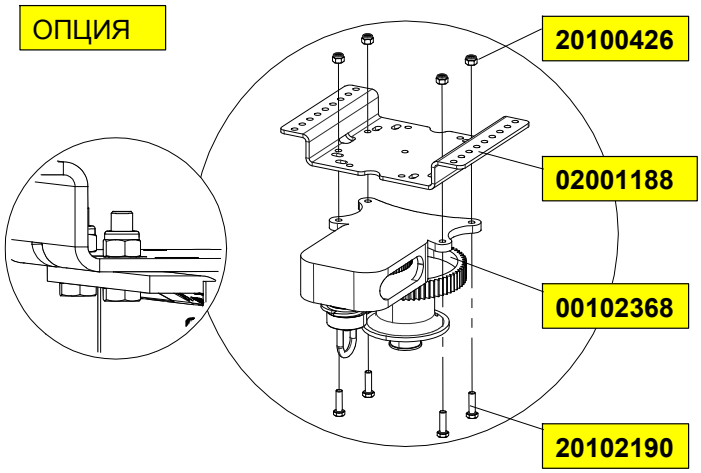

РИСУНОК 18.

Скорость подъема: 1м/мин.

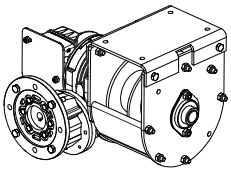

= ЦЕНТРАЛЬНАЯ ЛЕБЕДКА С РЕДУКТОРОМ (МОТОРИЗИРОВАННАЯ), ПОСТАВЛЯЕТСЯ ВМЕСТЕ С МОНТАЖНОЙ ПЛИТОЙ.

Прикрепите плиту к ПРОЧНОМУ ПОТОЛКУ. Обратите внимание на правильное направление.

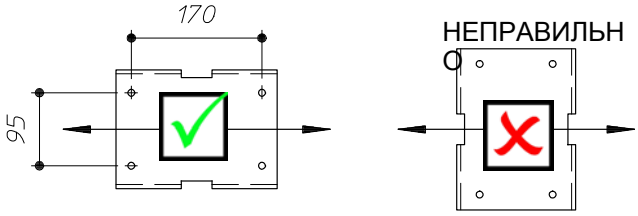

Прикрепите лебедку к плите при помощи болтов и контргаек.

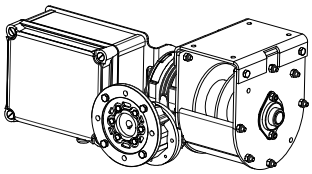

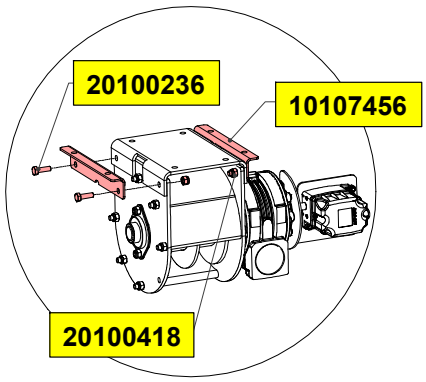

Установите двигатель после завершения монтажа.

РИСУНОК 19.

УСТАНОВКА ЦЕНТРАЛЬНОЙ ЛЕБЁДКИ

Если высота подъема (H) превышает 3 м, установите винт-крюки в поперечном направлении относительно осевой линии балки. В этом случае зажимы для троса не будут касаться блоков, когда Вы будете поднимать линию.

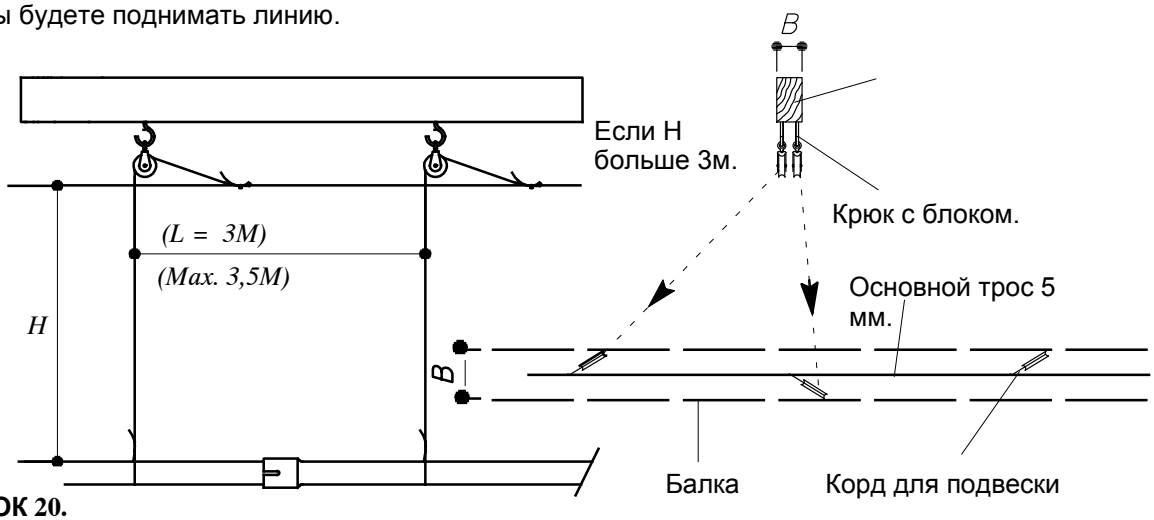

РИСУНОК 20.

Если высота подъема больше 3 м, Вы можете установить центральную лебедку, слегка сместив ее относительно линии. Таким образом, блоки не будут касаться зажимов для троса. (Альтернативная система: см. рис. 35.).

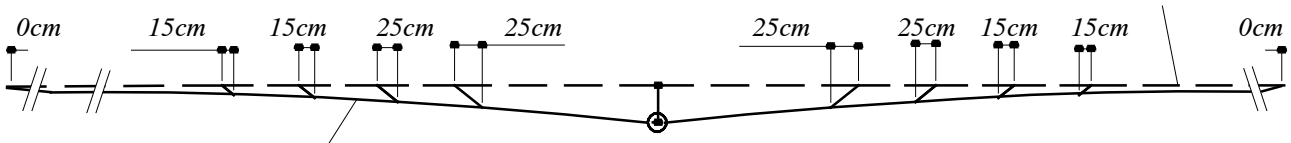

Трос

Не будет никаких перепадов по уровню вдоль линии до тех пор, пока Вы будете соблюдать расстояния в первых двух точках соединения троса.

РИСУНОК 21.

МОНТАЖ ОСНОВНОГО ТРОСА

УЧТИТЕ ДВОЙНОЕ ИЗМЕНЕНИЕ НАПРАВЛЕНИЯ!! ТОЛЬКО ЗАТЕМ ВЫПОЛНИТЕ МОНТАЖ ТРОСА. ПОКА ВЫ МОЖЕТЕ ПОДВЕСИТЬ ОСНОВНОЙ ТРОС НА ВИНТЫ С КРЮКАМИ.

ОПАСНО

- Начните с конца линии.
- Повесьте рулон троса на опору для предотвращения кручения при разматывании троса.
- Проведите трос через первый блок.
- Размотайте трос по направлению к лебедке до получения нужной длины.

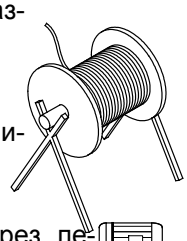

- Проведите основной трос через лебедку.
- Закрепите трос на реборде барабана лебедки.
- Сделайте 4 полных витка вокруг барабана, направьте трос вплотную к реборде барабана и убедитесь, что витки касаются друг друга.

Проведите основной трос через нижнее отверстие барабана.

- Всегда соединяйте основной трос с использованием двух зажимов.
- Закрепите трос в пазу на барабане (при необходимости используйте отвертку и легкий молоток).
- Зафиксируйте трос с помощью установочного винта. Во избежание повреждения троса не затягивайте его слишком сильно.
- Сделайте **4 полных витка вокруг барабана,** направьте трос вплотную к реборде барабана и убедитесь, что витки касаются друг друга.
- Всегда соединяйте основной трос с использованием двух зажимов.
- Натяните основной трос, используя противовесы (например: приводы).

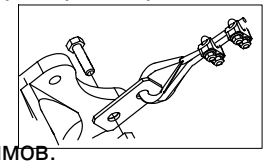

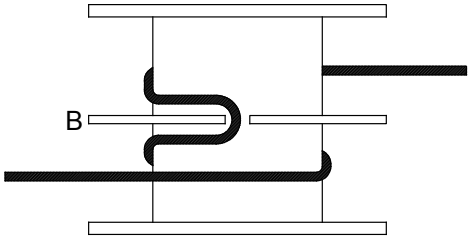

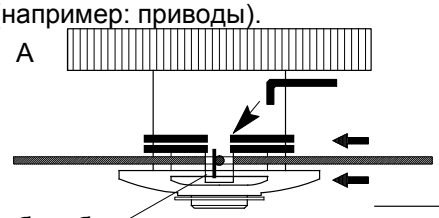

- Теперь Вы можете начать выполнение подвески всей системы.

РИСУНОК 22.

ПОСЛЕ МОНТАЖА НЕСУЩИХ ТРОСОВ УБЕДИТЕСЬ, ЧТО ТРОС ПРОХОДИТ ВДОЛЬ (НЕ ЧЕРЕЗ) ВИНТ-КРЮКОВ И БЛОКОВ. ОСНОВНОЙ ТРОС ПРОХОДИТ ТОЛЬКО ЧЕРЕЗ ПРОЧНЫЕ БЛОКИ И БЛОКИ НА ОБОИХ КОНЦАХ ЛИНИИ.

СИСТЕМА ПОДВЕСКИ: 0—32 М – МАКС. 420 КГ

ОПАСНО

<u>МЕРЫ ПРЕДОСТОРОЖНОСТИ:</u> ЗАПРЕЩАЕТСЯ УСТАНАВЛИВАТЬ СИСТЕМУ, ДЛИНА КОТОРОЙ ПРЕВЫШАЕТ РЕКОМЕНДУЕМУЮ ДЛИНУ.

ДО 16 ПОДАЮЩИХ ЖЕЛОБОВ НА ЦЕПЬ

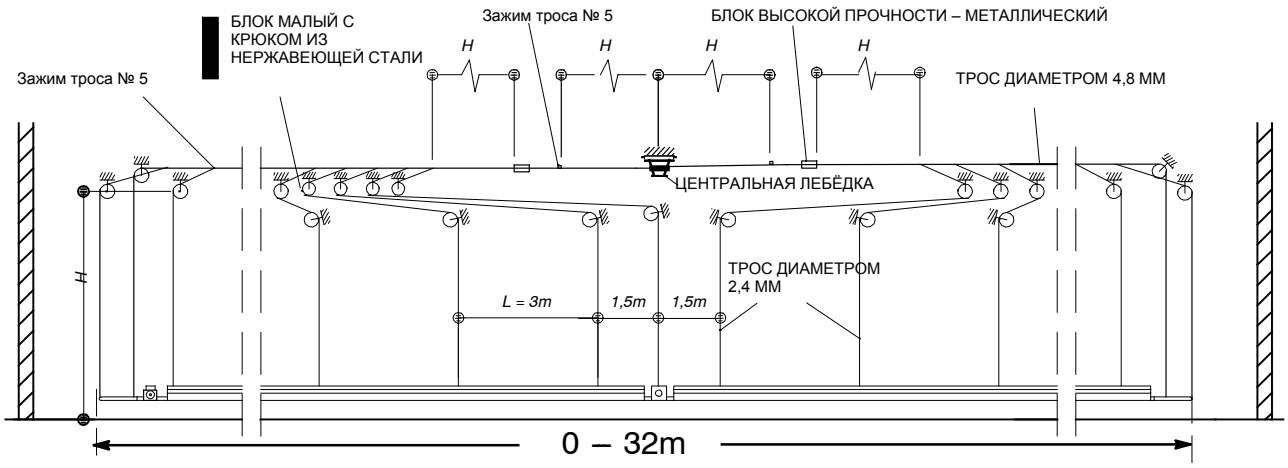

РИСУНОК 23.

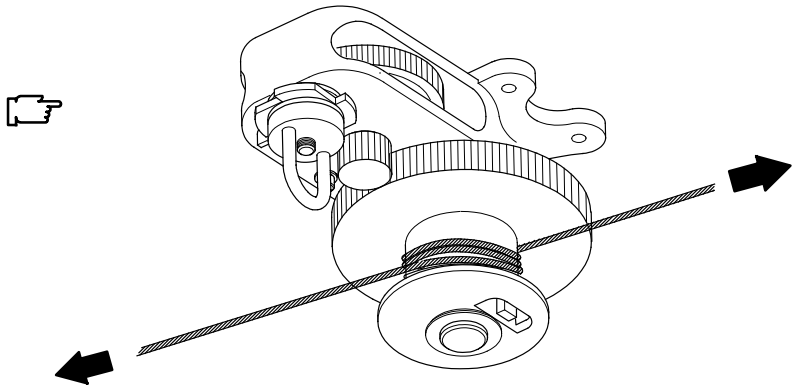

РИСУНОК 24.

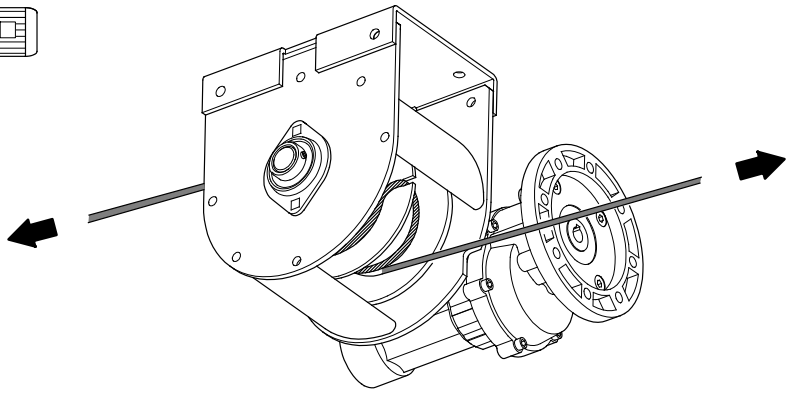

РИСУНОК 25.

СИСТЕМА ПОДВЕСКИ 32—80 М – МАКС. 865 КГ

ОПАСНО

МЕРЫ ПРЕДОСТОРОЖНОСТИ: ЗАПРЕЩАЕТСЯ УСТАНАВЛИВАТЬ СИСТЕМУ, ДЛИНА КОТОРОЙ ПРЕВЫШАЕТ РЕКОМЕНДУЕМУЮ ДЛИНУ.

ДО 40 ПОДАЮЩИХ ЖЕЛОБОВ НА ЦЕПЬ

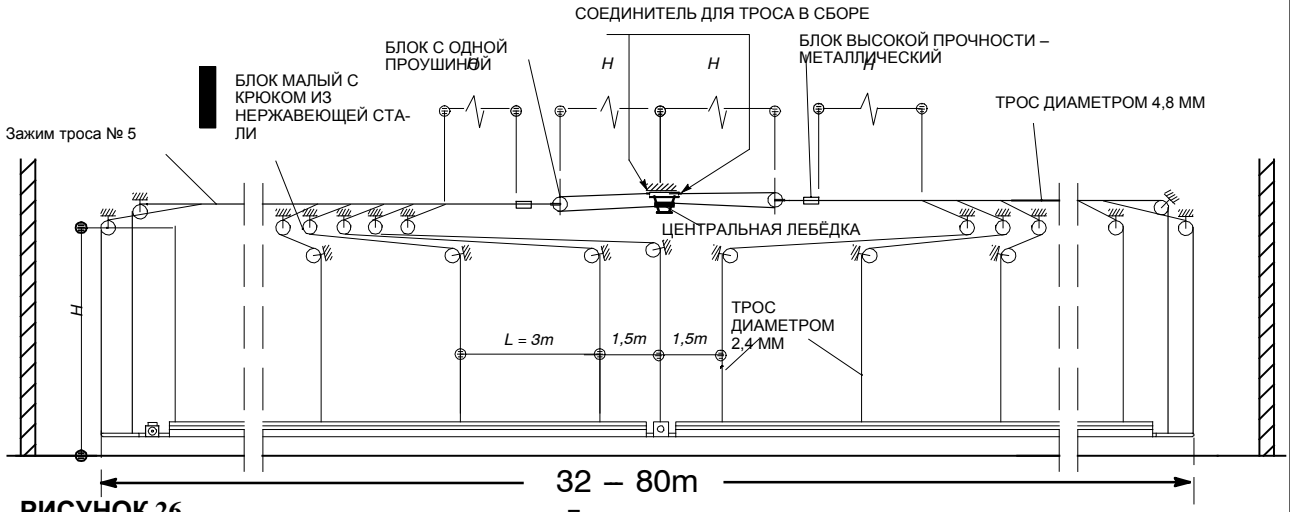

РИСУНОК 26.

ОДНО ИЗМЕНЕНИЕ НАПРАВЛЕНИЯ

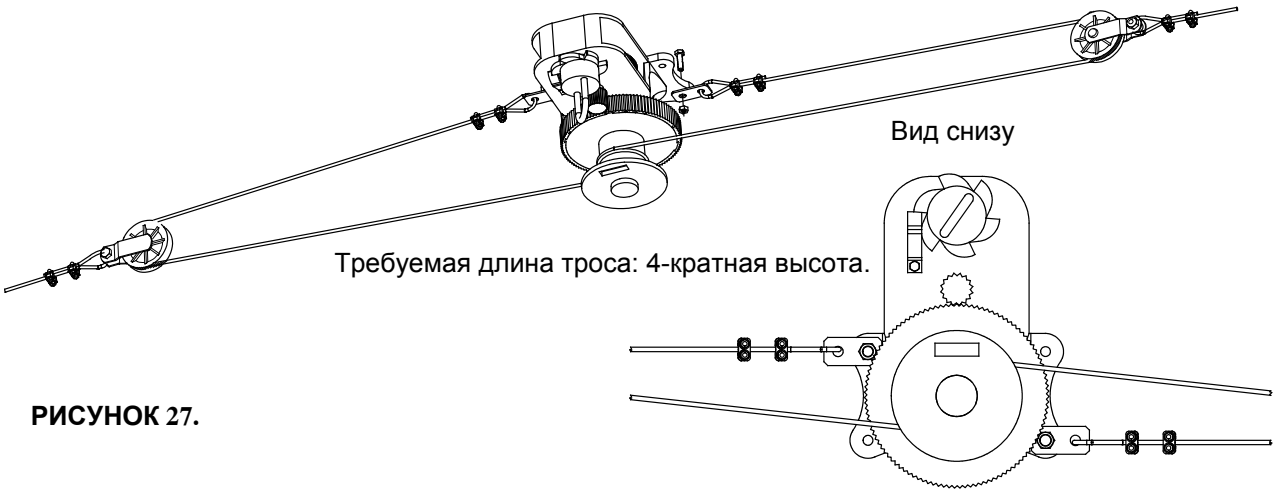

РИСУНОК 27.

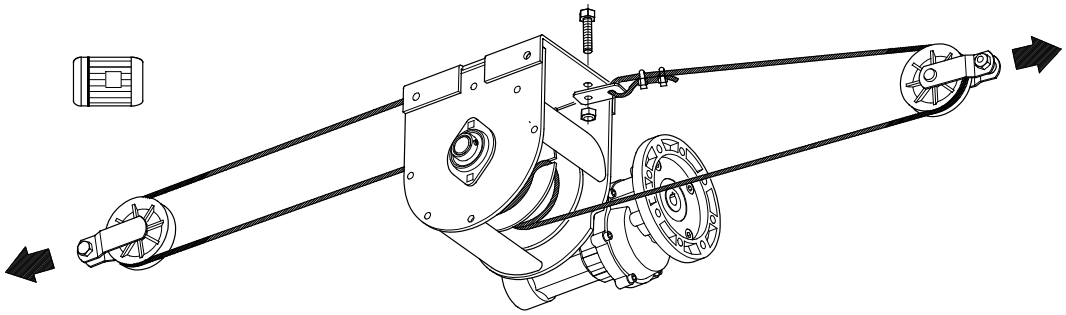

РИСУНОК 28.

СИСТЕМА ПОДВЕСКИ: 80—150 М – МАКС. 1,245 КГ

ОПАСНО

МЕРЫ ПРЕДОСТОРОЖНОСТИ: ЗАПРЕЩАЕТСЯ УСТАНАВЛИВАТЬ СИСТЕМУ, ДЛИНА КОТОРОЙ ПРЕВЫШАЕТ РЕКОМЕНДУЕМУЮ ДЛИНУ.

ДО 75 ПОДАЮЩИХ ЖЕЛОБОВ НА ЦЕПЬ

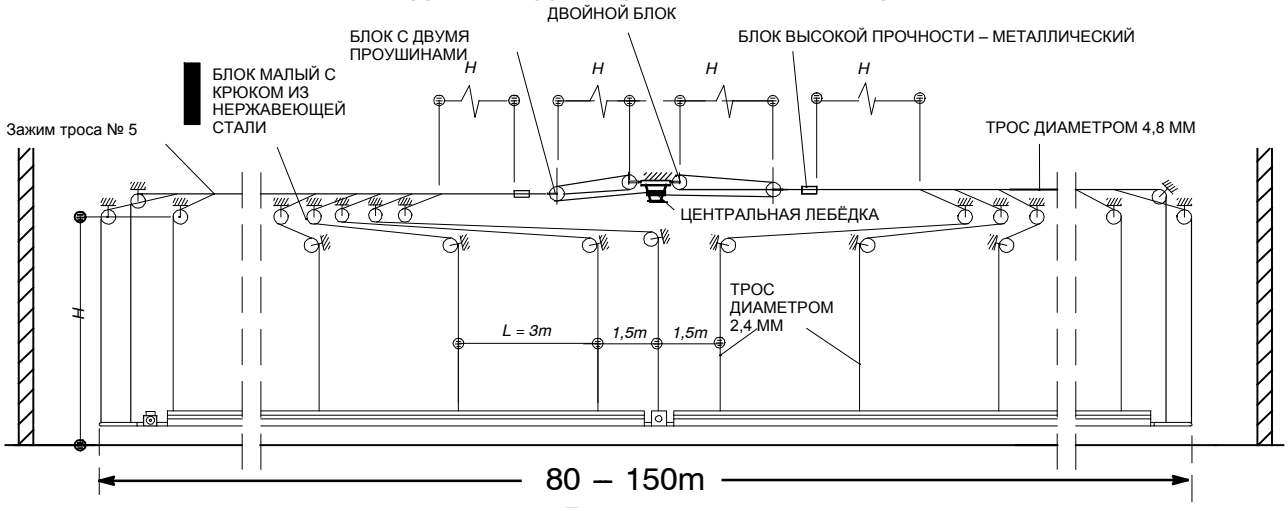

РИСУНОК 29. Длина помещения

ДВОЙНОЕ ИЗМЕНЕНИЕ НАПРАВЛЕНИЯ

Прочный потолок или усиливающие профили

Требуемая длина троса: 6-кратная высота.

РИСУНОК 30.

Прочный потолок или усиливающие профили

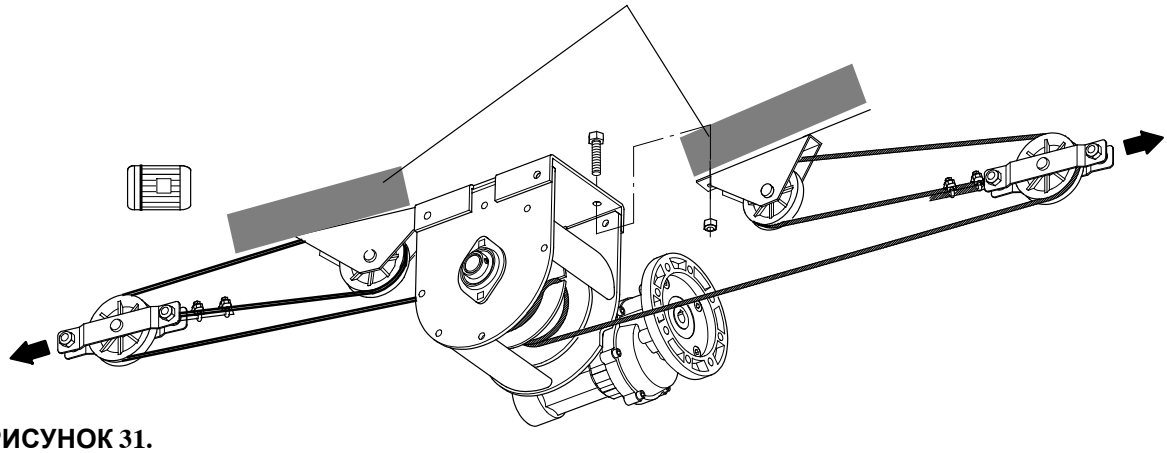

РИСУНОК 31.

УСТАНОВКА ЦЕПИ КОРМУШЕК С 2 ИЛИ 3 ПРИВОДАМИ

УЧИТЫВАЙТЕ НАПРАВЛЕНИЕ ВРАЩЕНИЯ ШНЕКА.

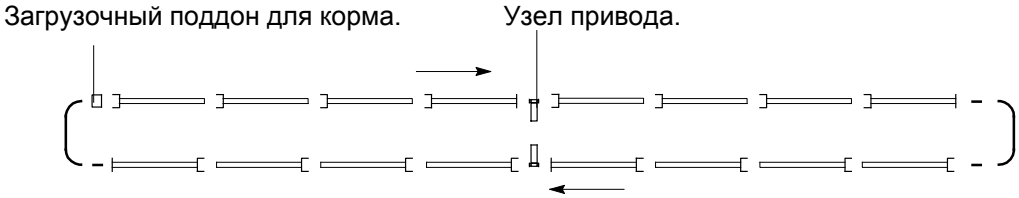

РИСУНОК 32.

Чтобы получить одинаковую длину, отрежьте 30 см конечного жёлоба с расширяющим наконечником со стороны колена. ВНИМАНИЕ! НЕ ОТРЕЗАЙТЕ РАСШИРЯЮЩИЙ НАКОНЕЧНИК!

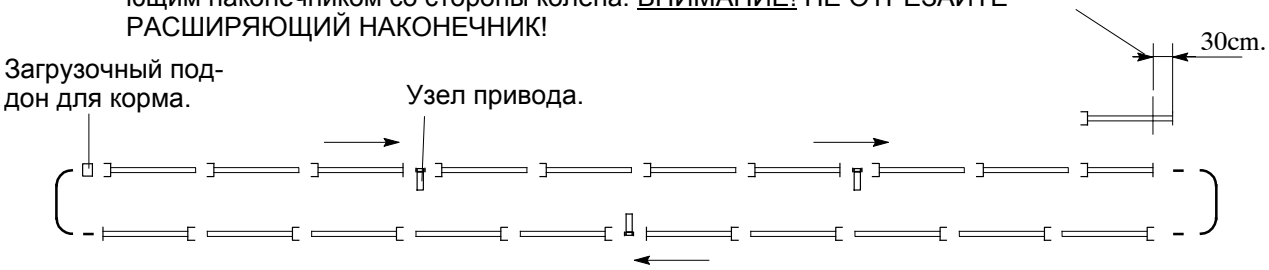

РИСУНОК 33.

СОЕДИНИТЕЛЬНАЯ ТРУБА НЕ ДОЛЖНА ИМЕТЬ ПОВРЕЖДЕНИЙ.

Начните с середины.

Установите нижние части (2 кожуха) приводов вместе с конечными крюками.

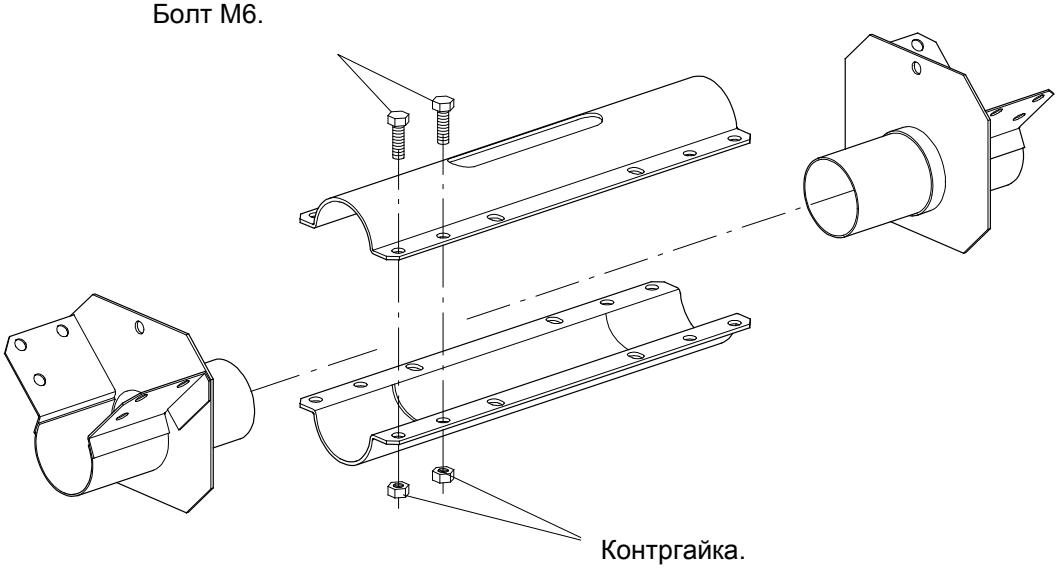

ОПАСНО

Конечные крюки должны быть плотно зажаты между двумя половинами кожуха!

РИСУНОК 34.

Соединение желобов с конечными крюками + установка опор трубы.

ВНИМАНИЕ

Установите защитную заслонку шнека на всех конечных крюках.

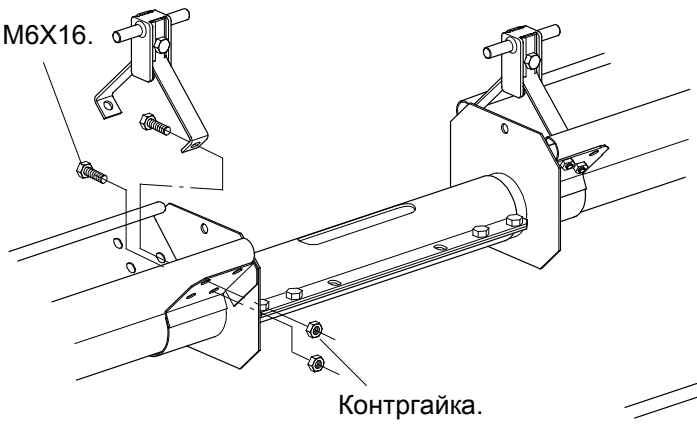

ГАЙКИ ДОЛЖНЫ БЫТЬ С НАРУЖНОЙ СТОРОНЫ ЖЕЛОБОВ!

РИСУНОК 35.

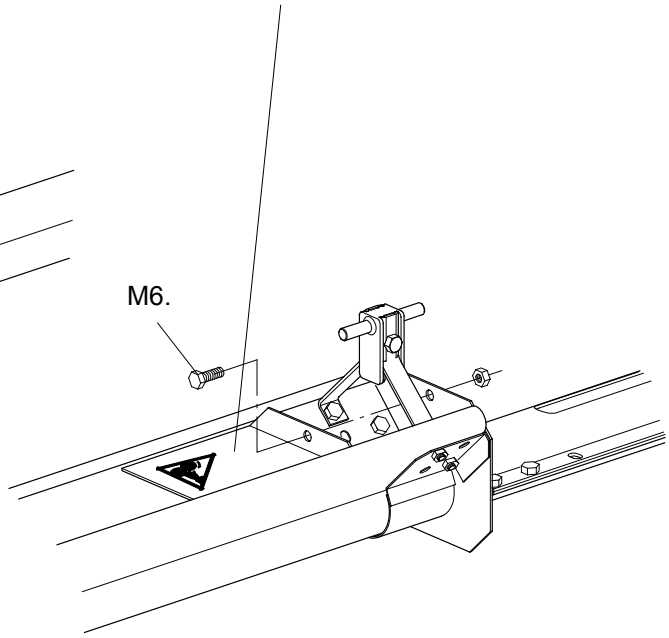

РИСУНОК 36.

Установите дополнительные регуляторы жёлоба через каждый метр на тех участках цепи, где шнек «выталкивается».

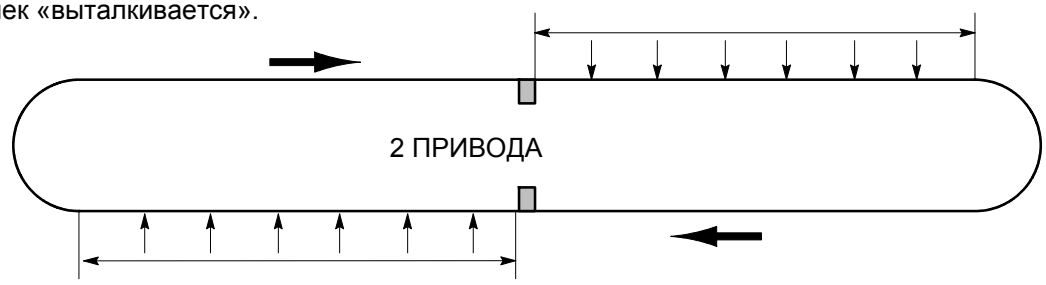

РИСУНОК 37.

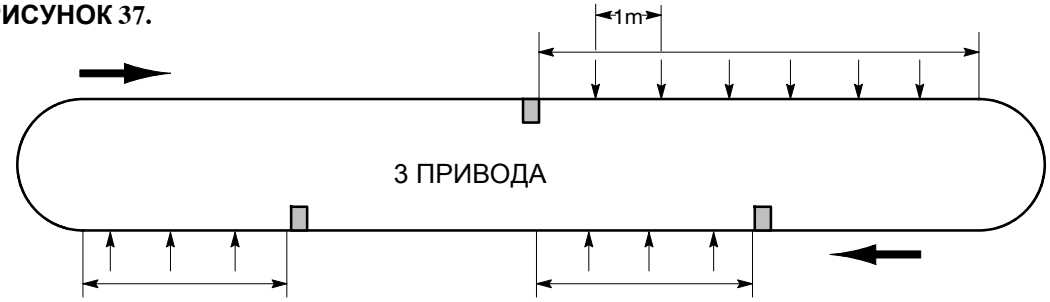

РИСУНОК 38.

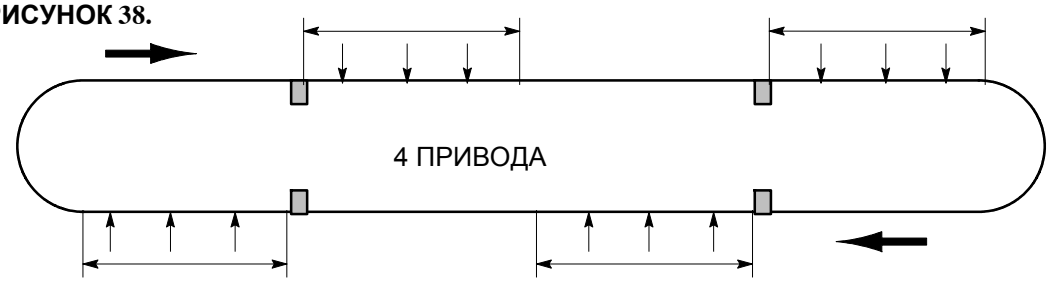

РИСУНОК 39.

Регулятор подающего желоба предотвращает выталкивание шнека из желоба.
Регулятор подающего желоба поддерживает начальную форму желоба.

ВНИМАНИЕ:

ЗАПРЕЩАЕТСЯ УСТАНАВЛИВАТЬ ДЕФОРМИРОВАННЫЕ ЖЕЛОБА

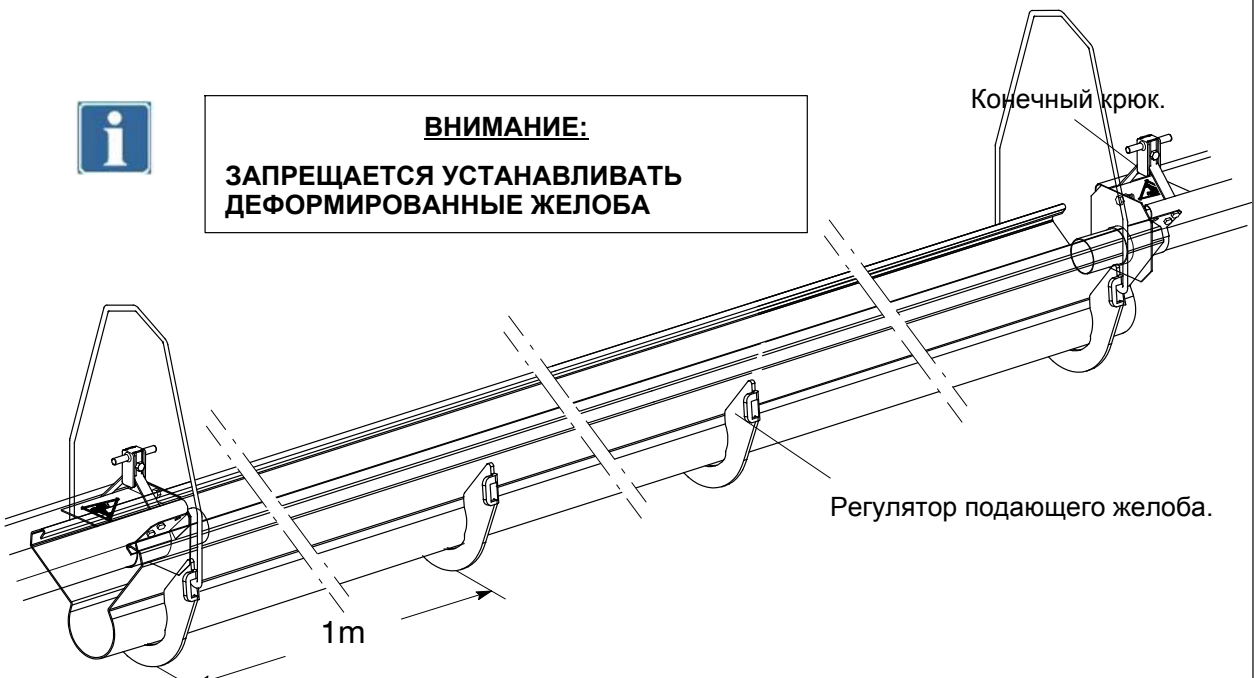

РИСУНОК 40.

СОБЕРИТЕ ВСЮ ЦЕПЬ В СООТВЕТСТВИИ С ПРИМЕНЯЕМОЙ СХЕМОЙ (СТР.III-6).

УСТАНОВКА ПОДАЮЩИХ ЖЕЛОБОВ (ДЛИНА = 4 М).

Одновременно с этим установите опоры труб.

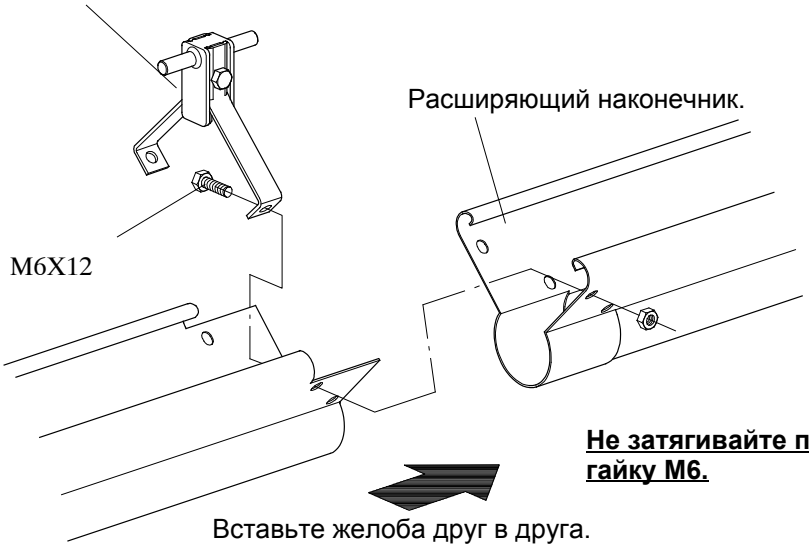

РИСУНОК 41.

УСТАНОВКА ЗАГРУЗОЧНОГО ПОДДОНА ДЛЯ КОРМА

ЧТОБЫ ОПРЕДЕЛИТЬ ТОЧНОЕ ПОЛОЖЕНИЕ: СМ. ИНФОРМАЦИЮ НА СТР. III-5.

36.ЗАГРУЗОЧНЫЙ ПОДДОН ДЛЯ КОРМА В НАЧАЛЕ ЦЕПИ.

Установите трубу с отверстием для отвода (длина = 380 мм) и прикрепите её к конечному крюку с помощью хомута трубы.

Плотно затяните все хомуты трубы.

Обязательно установите закупоривающую трубу. Плотно прижмите её с помощью хомута трубы!

РИСУНОК 42.

37.ЗАГРУЗОЧНЫЙ ПОДДОН ДЛЯ КОРМА В СЕРЕДИНЕ ЦЕПИ.

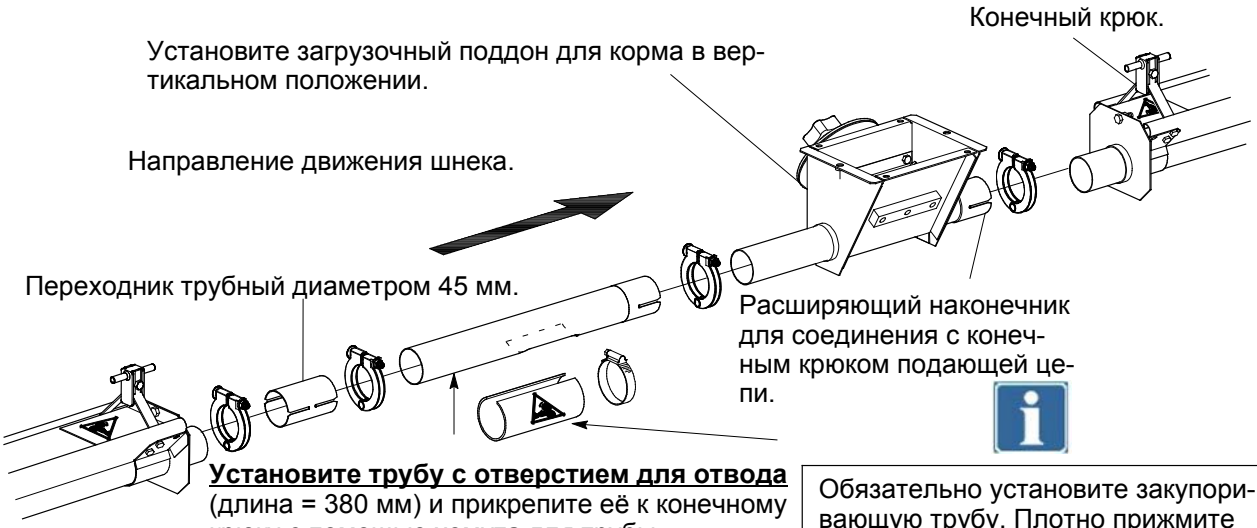

Установите трубу с отверстием для отвода (длина = 380 мм) и прикрепите её к конечному крюку с помощью хомута для трубы.

Плотно затяните все хомуты трубы.

Обязательно установите закупоривающую трубу. Плотно прижмите её с помощью хомута трубы!

РИСУНОК 43.

ОПАСНО

ПРОВЕРЬТЕ ВСЕ СОЕДИНЕНИЯ НА НАЛИЧИЕ ВОЗМОЖНЫХ ПОВРЕЖДЕНИЙ

ПЛОТНО ЗАТЯНИТЕ ХОМУТЫ ТРУБ (НЕ МЕНЕЕ 10 НМ).

УСТАНОВКА КОЛЕН 90°

960MM

Устанавливайте перед каждым коленом, не соединенным с загрузочным поддоном или трубой с выходным отверстием, участок трубы диаметром 44 мм и длиной 250 мм.

РИСУНОК 44.

MIN. 1020MM

Для соединения колен используется отрезок трубы в соответствии с требуемой шириной цепи.

РИСУНОК 45.

Установка троса антинасеста: см. стр. III-42

ОПАСНО

ЗАТЯНИТЕ ВСЕ БОЛТЫ: НЕ МЕНЕЕ 10 НМ.

ПОДВЕСКА ЦЕПИ

ТРОС ДИАМЕТРОМ 5 ММ НЕ ДОЛЖЕН ВИСЕТЬ НА КРЮКАХ. ОН ДОЛЖЕН ПРОХОДИТЬ РЯДОМ С КРЮКАМИ И БЛОКАМИ!

Повесьте МАЛЫЙ БЛОК на каждый КРЮК С ВИНТОМ. Проведите трос 2,4 мм через каждый блок (по направлению к центральной лебёдке).

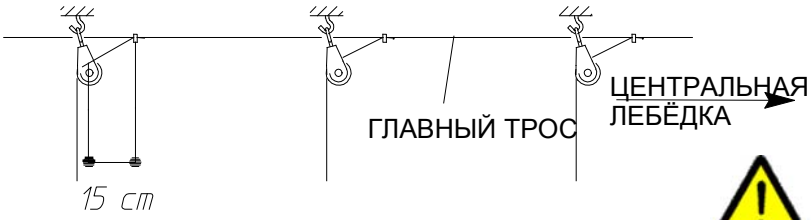

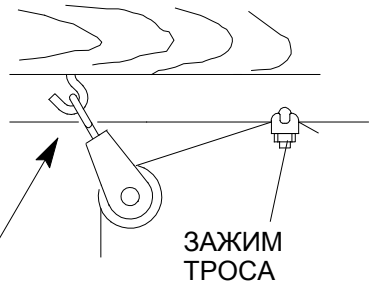

ОПАСНО

КРЕПЛЕНИЕ ВИНТА ДОЛЖНО ВЫДЕРЖИВАТЬ НАГРУЗКУ НЕ МЕНЕЕ 100 КГ.

Прикрепите этот трос на расстоянии 15 см от блока к главному тросу диметром 4,8 мм с помощью зажима для троса.

РИСУНОК 46.

Начните подвешивание от центральной лебёдки. Продолжайте в обе стороны, чтобы подвесить всю цепь.

Определите требуемую длину троса следующим образом:

- потяните трос вниз с небольшим усилием, чтобы он достал до трубы.
- Прибавьте 10 см.
- Обрежьте.

Прикрепите трос для подвески следующим образом:

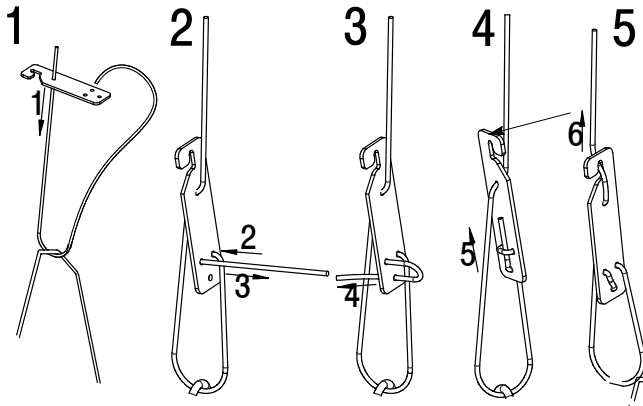

ЧТОБЫ НАЧАТЬ РАБОТУ, ПОДВЕСЬТЕ ВСЕ ТРОСЫ ПОД НЕБОЛЬШИМ НАТЯЖЕНИЕМ.

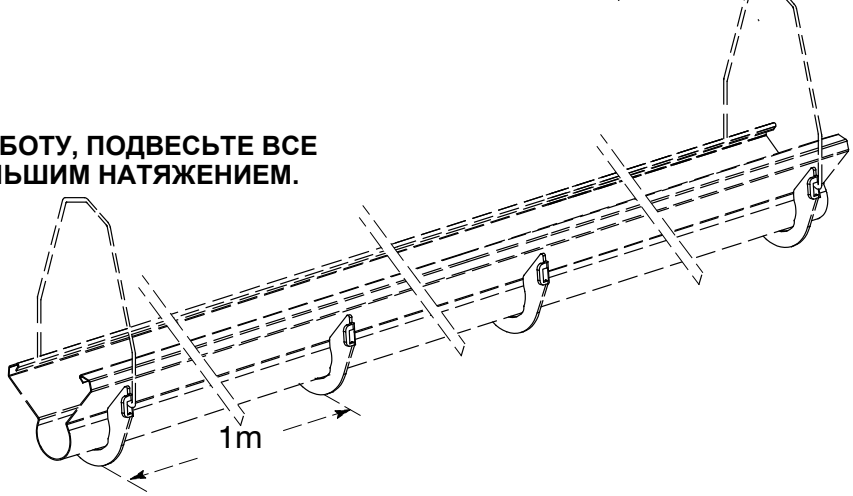

РИСУНОК 47.

ДЛЯ УСТАНОВКИ СИСТЕМЫ BRIDOMAT С РЕШЕТКОЙ

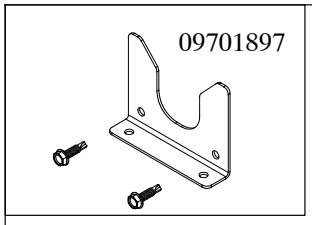

Начинайте установку кормушек в центре птичника (на центральной лебедке).

Это позволит держать главный трос натянутым.

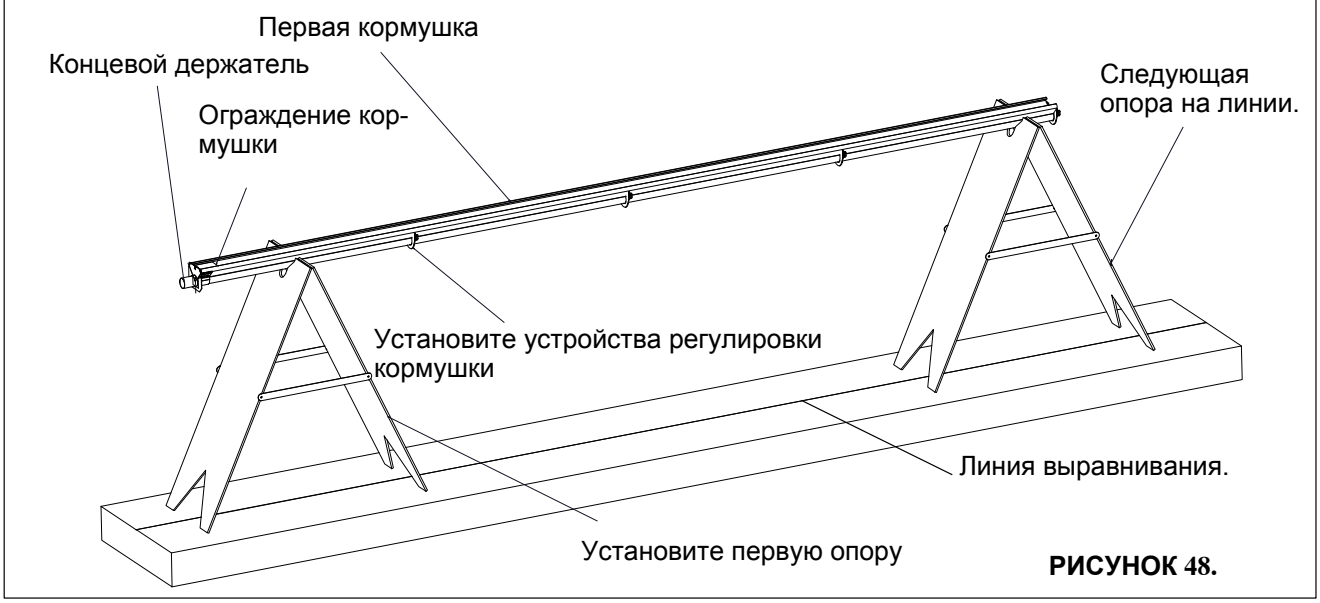

РИСУНОК 48.

Принцип: измените положение муфты кормушки и муфты решетки

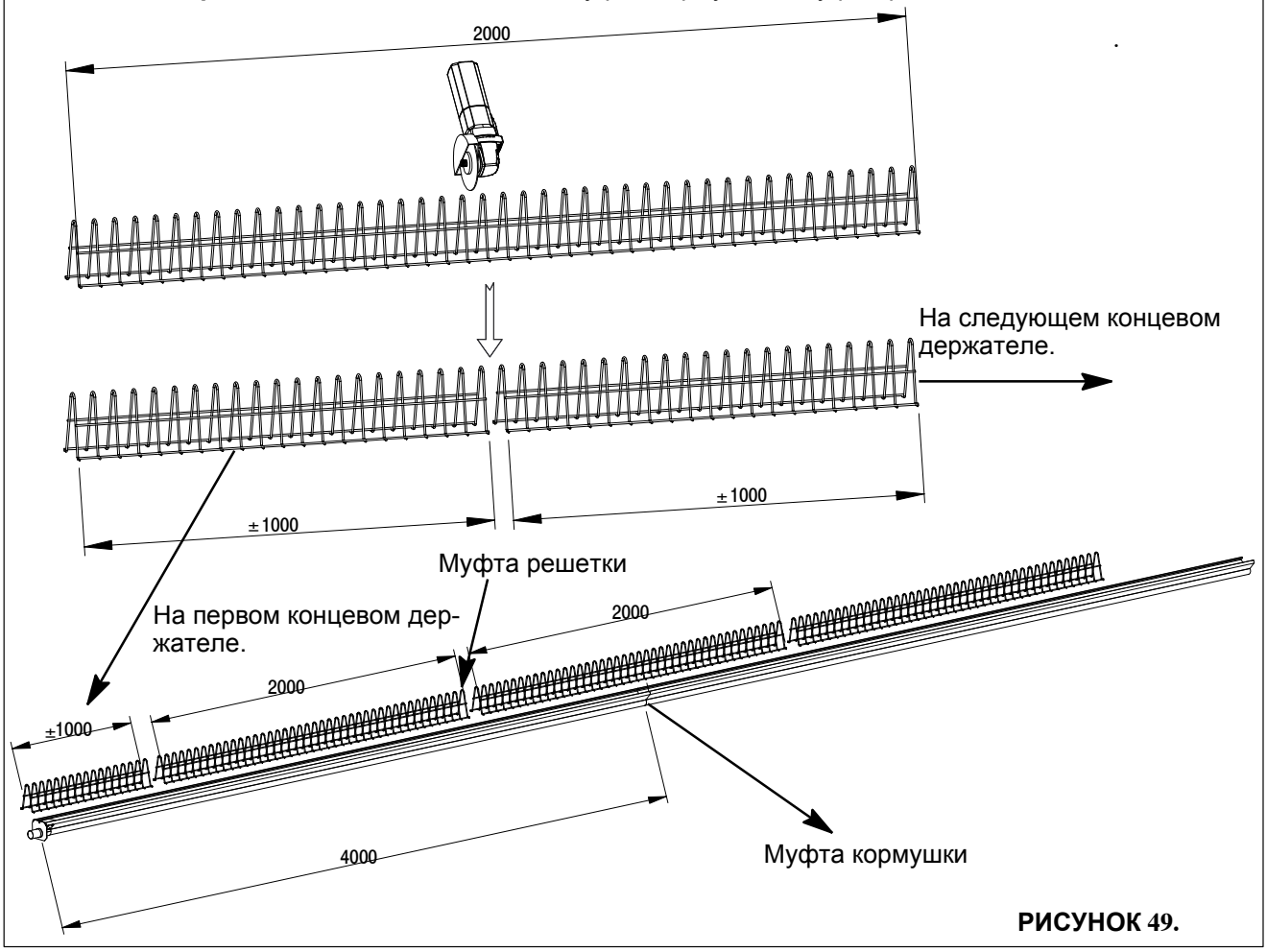

РИСУНОК 49.

ДЛЯ УСТАНОВКИ ЗАКРЫВАЮЩЕЙ ПАНЕЛИ РЕШЕТКИ

Установите закрывающую панель решетки на каждом концевом держателе.

ЩЕЛЧОК

ЩЕЛЧОК

ЩЕЛЧОК

ЩЕЛЧОК

РИСУНОК 50.

ДЛЯ УСТАНОВКИ РЕШЕТКИ

Установите подвес

Точка крепления

± 2 M

± 1 M

Задвиньте или защелкните решетки в кормушке.

Закрывающая панель для решетки

РИСУНОК 51.

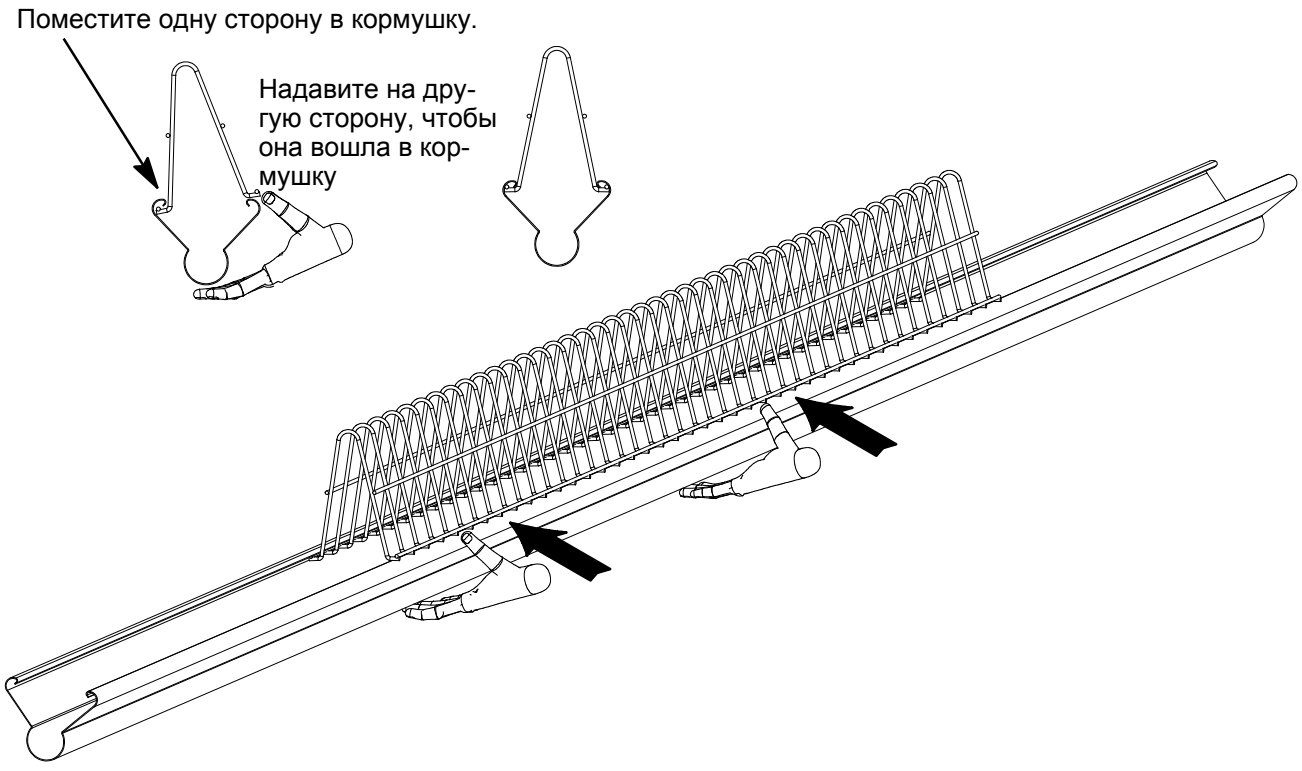

РИСУНОК 52.

ДЛЯ СОЕДИНЕНИЯ И ПОДВЕСА РЕШЕТКИ

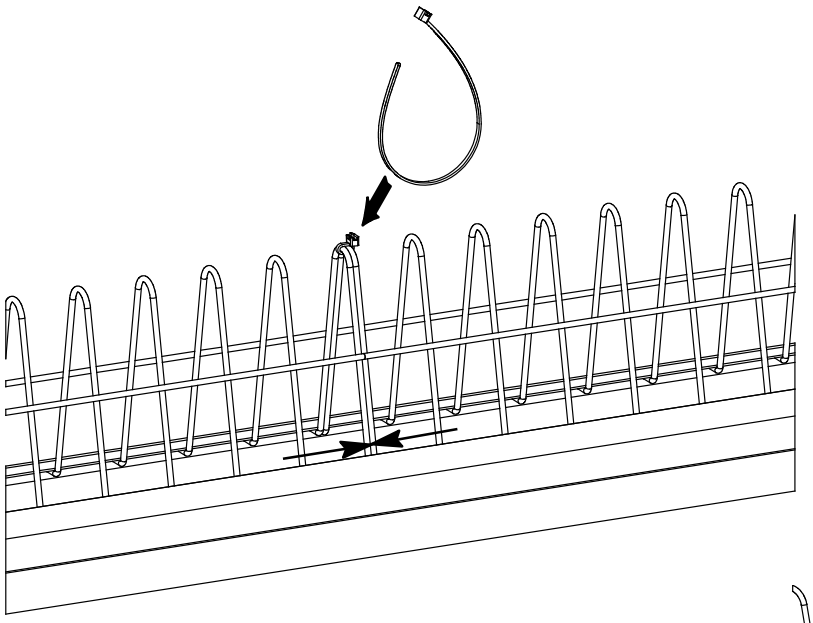

РИСУНОК 54.

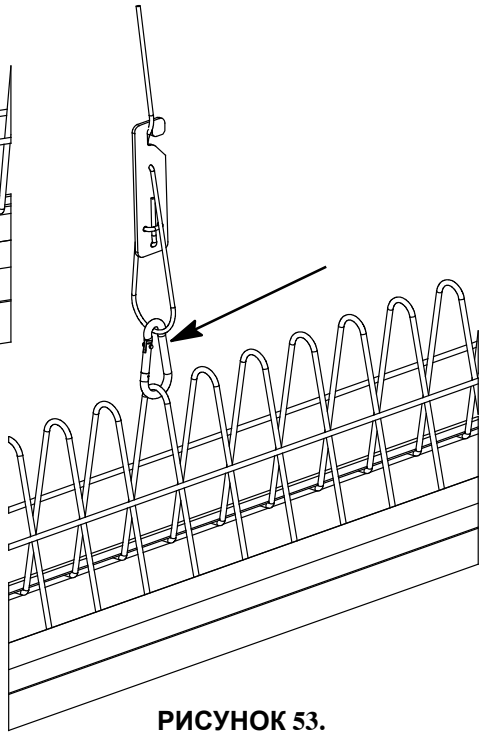

РИСУНОК 53.

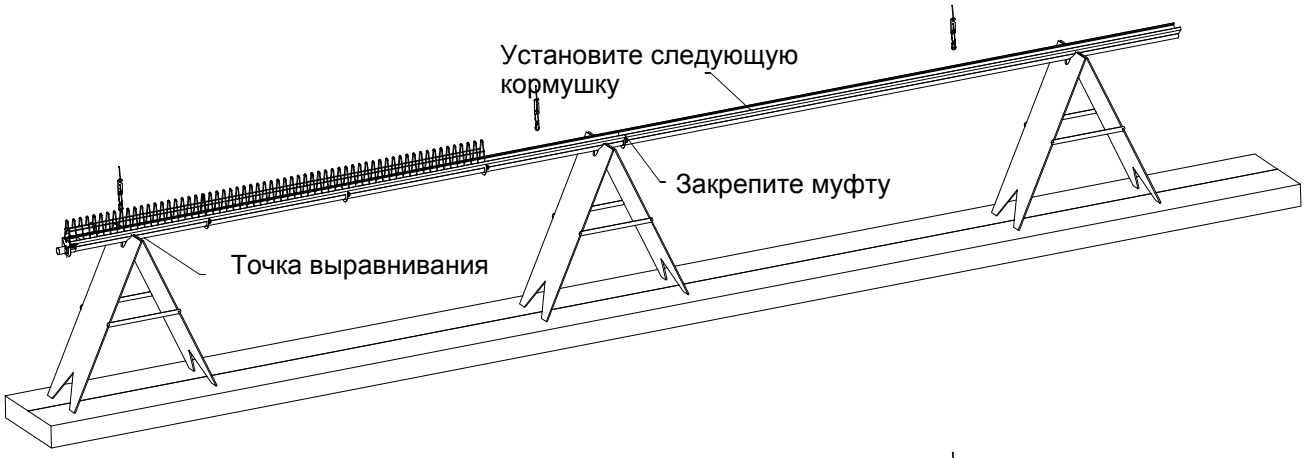

РИСУНОК 55.

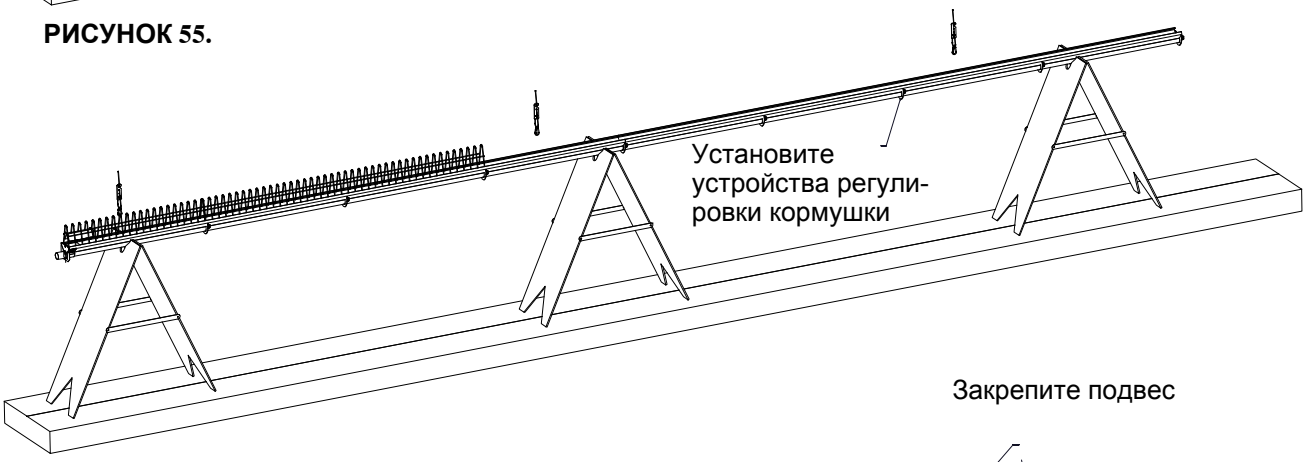

РИСУНОК 56.

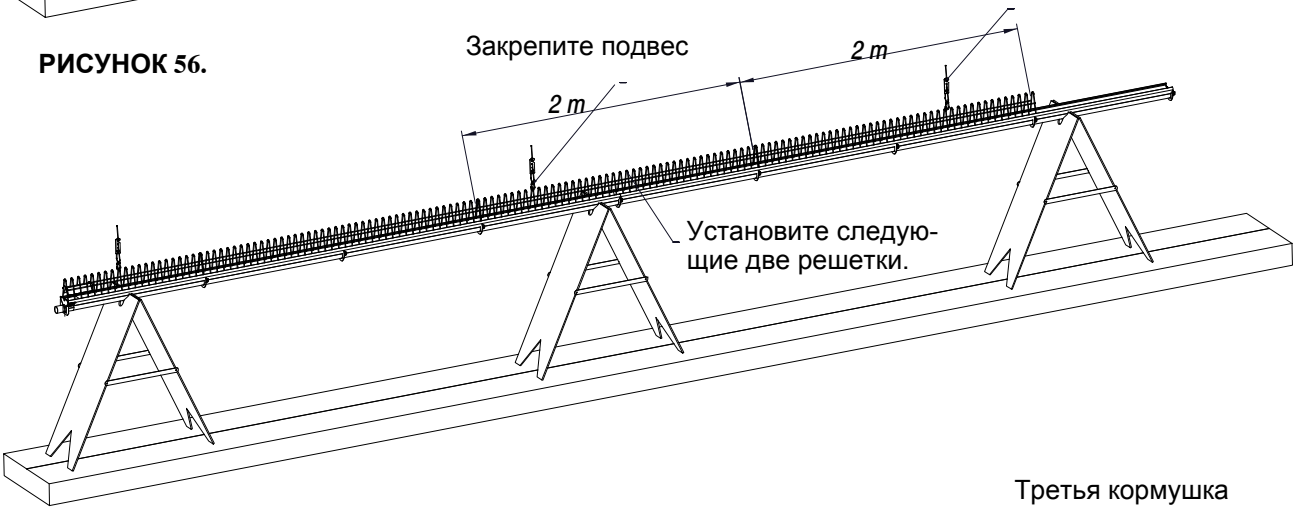

РИСУНОК 57.

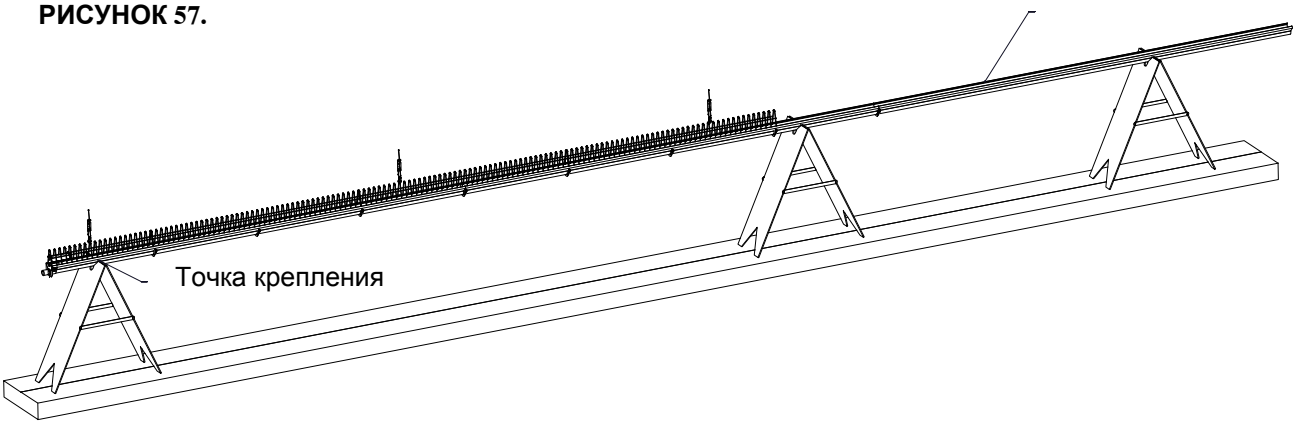

РИСУНОК 58.

ВЫРАВНИВАНИЕ ПО ОТНОШЕНИЮ К ПОЛУ

Поднимите цепь с помощью лебёдки.

С помощью измерительной рулетки отмерьте равное расстояние

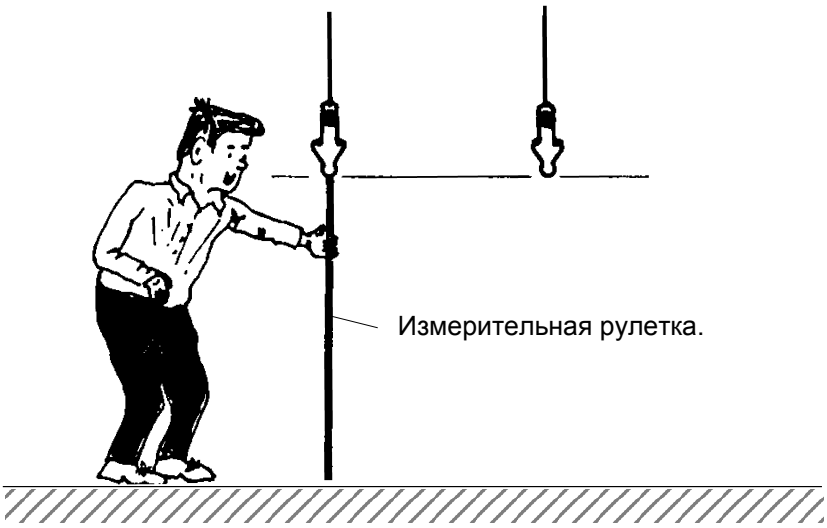

Плотно затяните болты на переходниках желобов.

РИСУНОК 59.

УСТАНОВКА КАТАНЫХ ТРУБ

Наденьте трубу на стержни блока.

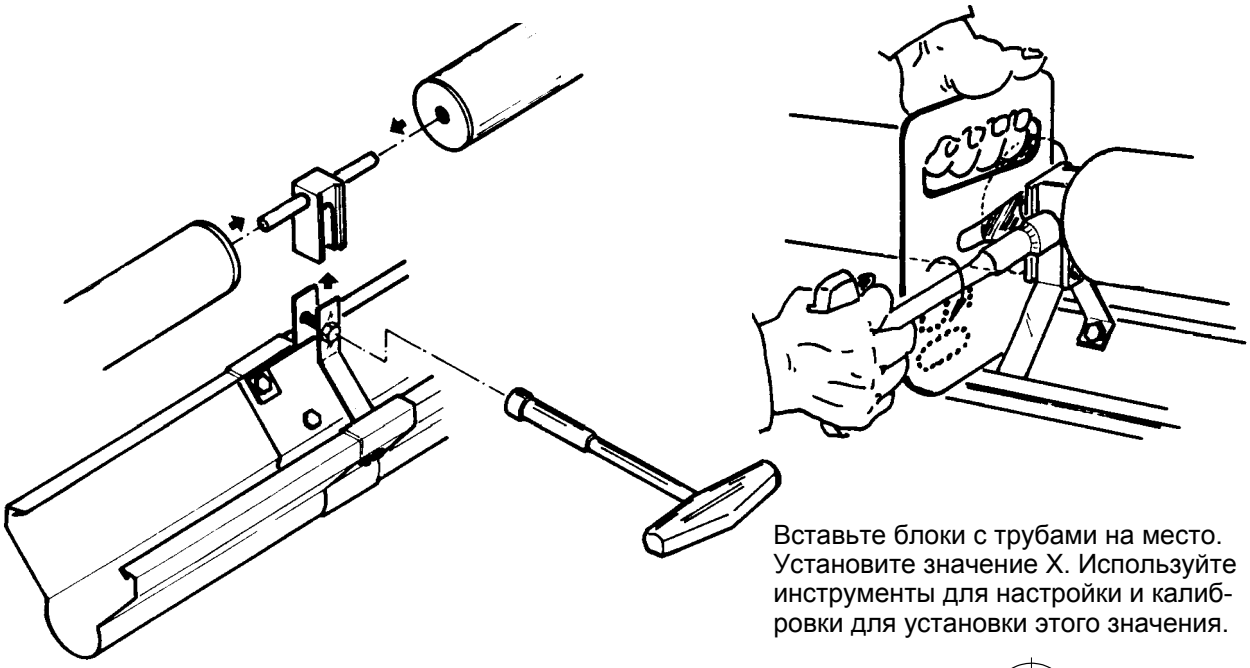

Вставьте блоки с трубами на место. Установите значение X. Используйте инструменты для настройки и калибровки для установки этого значения.

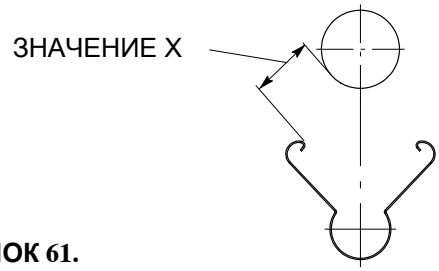

РИСУНОК 60. **РИСУНОК 61.**

ПРИМЕЧАНИЕ: ЕСЛИ ДЛЯ КОРМЛЕНИЯ ПЕТУШКОВ НЕ ИСПОЛЬЗУЕТСЯ ОТДЕЛЬНАЯ ЛИНИЯ, НЕОБХОДИМО ОБЕСПЕЧИТЬ ИМ ДОСТАТОЧНО МЕСТА ДЛЯ КОРМЛЕНИЯ, Т. Е. 10 % ДЛИНЫ ПОДАЮЩИХ ЖЕЛОБОВ!

Используйте специальные опоры.

Это поможет удерживать вращающиеся трубы выше других труб.

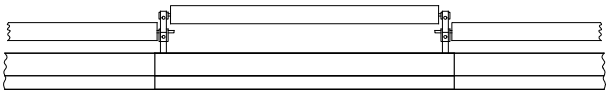

Место кормления петушков.

РИСУНОК 62.

Выполните следующие шаги:

1. Открутите болт стандартной опоры.

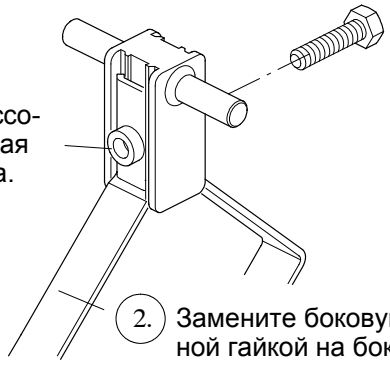

2. Замените боковую опору с прессованной гайкой на боковую опору с отверстием (поставляется в комплекте).

РИСУНОК 63.

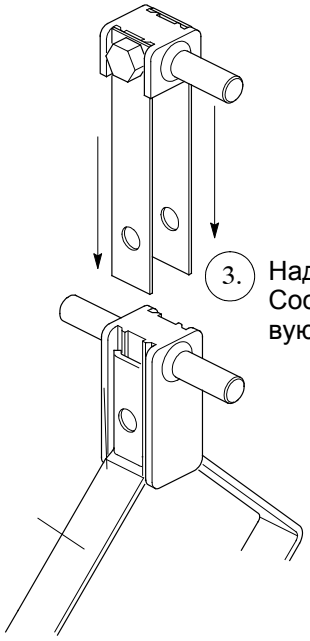

3. Надвиньте опору Cockerel на боковую опору.

РИСУНОК 64.

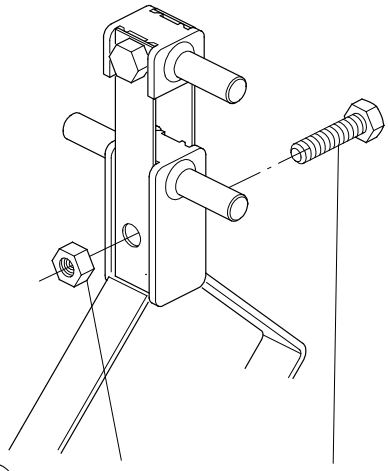

4. Закрепите с помощью болта и гайки в комплекте.

РИСУНОК 65.

МОНТАЖ ШНЕКА

ОПАСНО

ОБЯЗАТЕЛЬНО НАДЕВАЙТЕ ЗАЩИТНЫЕ ПЕРЧАТКИ ПРИ РАБОТЕ СО ШНЕКОМ! ОСТОРОЖНО: ШНЕК НЕ ДОЛЖЕН РАСКРУЧИВАТЬСЯ!

Удалите проволоку, наклейки и т.д... со шнека.

Шаг **1.** : Отмотайте от рулона шнек длиной около 4 м. Начните с конца шнека, расположенного внутри рулона. Для выполнения этой работы потребуется два человека: один будет отматывать шнек, а второй – проталкивать короткие участки шнека (от 30 до макс. 50 см) **в контур в соответствии с направлением работы шнека.** Если Вы находитесь слишком далеко от конца линии, Вы повышаете риск перегиба или перекручивания шнека.

вариант 1 **Поверните шнеки**, если они застряли в контуре!

4m

B

Направление работы шнека.

A

Шаг **2.** : Надежно соедините шнеки в точке A. См. стр. III-30

2

B

A

Шаг **3.** : Натяните шнеки в точке B до тех пор, пока Вы не установите (в точке A) контур полностью (включая подвеску).

B

A

Шаг **4.** : Обеспечьте, чтобы шнеки находились в линии без натяжения. В точке B растяните шнеки два-три раза, затем позвольте им вернуться в исходное положение. Сделайте отметки на шнеках на этой длине.

1 B 3 2 A

Шаг **5.** : Выполните натяжение шнеков, укоротив их в соответствии с длиной линии.

ОПАСНО

Зафиксируйте шнек при помощи зажимов для предотвращения отскакивания назад!

НАТЯЖЕНИЕ ШНЕКА = 3,5 ММ НА МЕТР ДЛИНЫ ШНЕКА

(Пример для линии длиной 126 метров: натяжение = 3,5 x 126 = 441 мм)

Шаг **6.** : Отрежьте шнек для получения соответствующей длины. Соедините шнеки в точке B.

B 1 2 A

УСТАНОВКА СОЕДИНИТЕЛЬНОЙ МУФТЫ ДЛЯ ШНЕКОВ

1. Отрежьте шнек. Скруглите срезы и удалите заусенцы при помощи напильника. Это упростит выполнение монтажа.
2. Вкрутите муфту с одного конца шнека

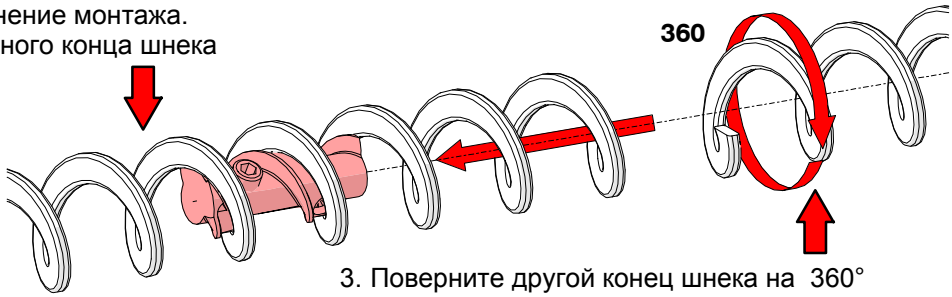

3. Поверните другой конец шнека на 360°

РИСУНОК 66.

4. Зацепите концы шнека, один за другой

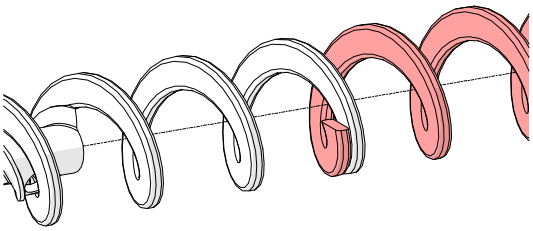

РИСУНОК 67.

5. Отпустите второй конец шнека, так чтобы совместить оба конца

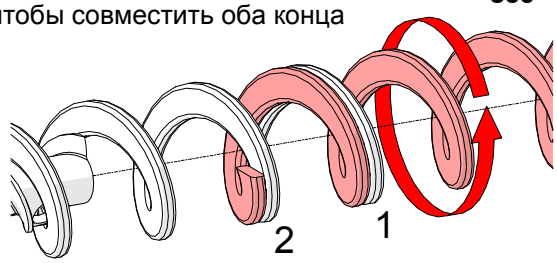

B

6. Прокрутите муфту назад пока она не застопорится концом шнека

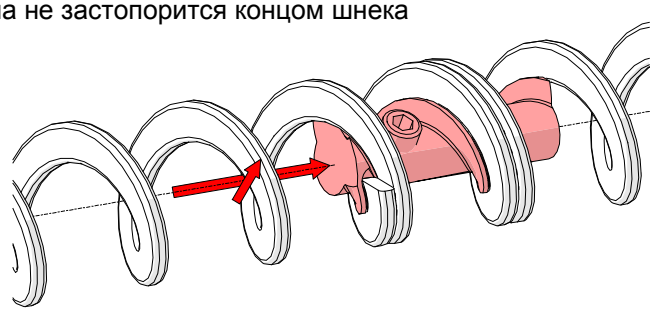

РИСУНОК 68.

7. Поверните оба конца шнека до их совмещения с торцами муфты

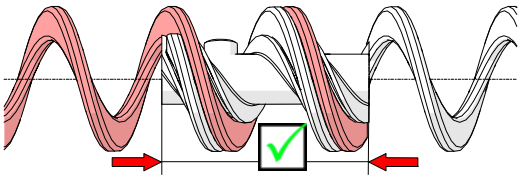

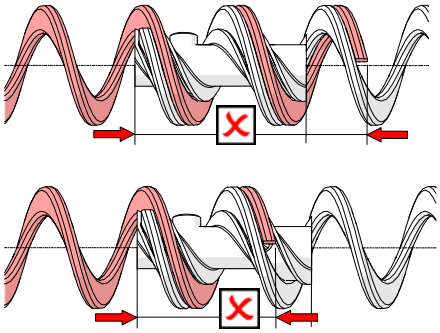

РИСУНОК 69.

8. Используйте только короткий конец ключа в качестве рычага для завинчивания установочных винтов M8 вручную.

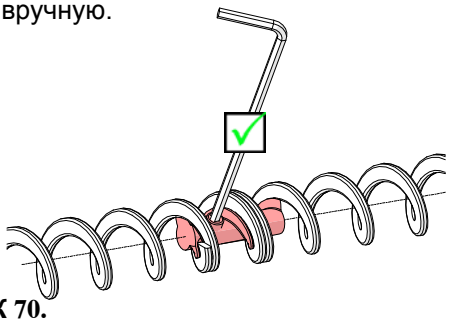

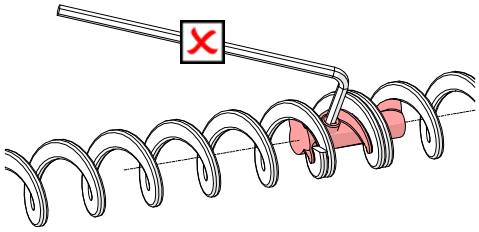

РИСУНОК 70.

УСТАНОВКА И ПОДВЕСКА БЛОКОВ ПИТАНИЯ

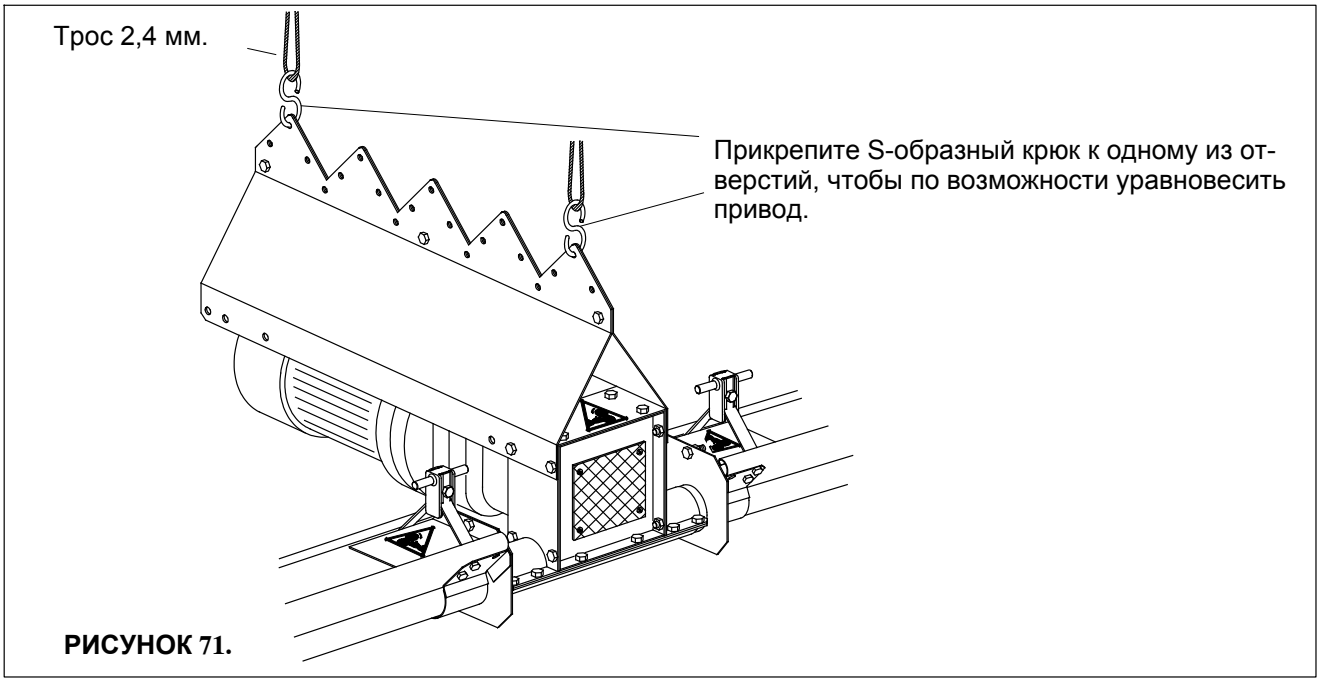

РИСУНОК 71.

УКАЗАНИЯ ПО ВЫБОРУ СИСТЕМЫ ПОДАЧИ КОРМА

	ПОДАЧА КОРМА В 1 ТОЧКЕ/ ЦЕПИ	ПОДАЧА КОРМА В 2 ТОЧКАХ/ЦЕПЯХ
1 ЦЕПЬ	FA90-325об/мин к (0,74KW (кВт))	FA90-325об/мин (0,74KW (кВт))
2 ЦЕПИ	FA90-325об/мин (0,74KW (кВт))	FA90-454об/мин (1,1KW (кВт))
3 ЦЕПИ	FA90-454об/мин (1,1KW (кВт))	FA125-290(1,1KW (кВт))
4 ЦЕПИ	FA90-454об/мин (1,1KW (кВт))	Не доступно
5 ЦЕПИ	FA125-290об/мин (1,1KW (кВт))	Не доступно

УСТАНОВКА СИСТЕМЫ ПОДАЧИ КОРМА МОДЕЛИ 90—125

ИНСТРУКЦИИ ДЛЯ СТАНДАРТНОЙ УСТАНОВКИ: СМ. РУКОВОДСТВО ПО ЭКСПЛУАТАЦИИ И МОНТАЖУ СИСТЕМЫ «FLEX-AUGER». ВНИМАТЕЛЬНО ИЗУЧИТЕ ЭТИ ИНСТРУКЦИИ!!!

ОБЯЗАТЕЛЬНО ИСПОЛЬЗУЙТЕ ГОРИЗОНТАЛЬНЫЙ ВЕРХНИЙ ПОДДОН НА БУНКЕРЕ С КОРМОМ И НА ВЕСАХ.

1. **ПО МЕРЕ ВОЗМОЖНОСТИ ИСПОЛЬЗУЙТЕ МЕНЬШЕЕ КОЛИЧЕСТВО КОЛЕН ДЛЯ СТАНДАРТНОГО УСТРОЙСТВА И СИСТЕМЫ ВНУТРИ ПОМЕЩЕНИЯ.**
2. **<u>ВНИМАНИЕ!</u> ЗАПРЕЩАЕТСЯ УСТАНАВЛИВАТЬ ПЕРЕХОДНИКИ ТРУБ НАД ЗАГРУЗОЧНЫМИ ПОДДОНАМИ ДЛЯ КОРМА!!!**
3. **ОБЯЗАТЕЛЬНО ОСТАВЬТЕ ДОСТАТОЧНО МЕСТА МЕЖДУ СИСТЕМОЙ ПОДАЧИ КОРМА И ЦЕПЯМИ:**
   - ЭТО УПРОСТИТ УСТАНОВКУ ПОДВЕСКИ.
   - БЛАГОДАРЯ ЭТОМУ СИСТЕМА НЕ БУДЕТ ПРЕПЯТСТВОВАТЬ ПОДЪЁМУ ЦЕПЕЙ!
4. **<u>ПРИМЕЧАНИЕ:</u> В СИСТЕМЕ FLEX-AUGER 125 НЕОБХОДИМО УСТАНОВИТЬ ПЕРЕХОДНИК ДИАМЕТРОМ 110—90 МЕЖДУ БЛОКОМ УПРАВЛЕНИЯ И ДАТЧИКОМ.**
5. **ЕСЛИ НА ЛИНИИ УСТАНОВЛЕНО УСТРОЙСТВО TANDEM, ЗАПРЕЩАЕТСЯ ИСПОЛЬЗОВАТЬ РЕДУКТОРНЫЙ ЭЛЕКТРОДВИГАТЕЛЬ 900 ОБ/МИН.**

FLEX-AUGER MOD 90.

Система транспортировки корма FLEX-AUGER МОДЕЛЬ 90.

Блок питания.

Выходной оголовок без затворного клапана.

Датчик/держатель датчика/ комплект соединительных деталей диаметром 85 мм.

Трубный хомут в сборе, диаметр 85 мм.

Пластиковая отводная труба диаметром 85 мм.

Телескопическая отводная труба.

РИСУНОК 72.

ДЛЯ ДЛИННЫХ КОНТУРОВ МОЖНО УСТАНОВИТЬ ДВА НАПОЛНИТЕЛЯ:

Наполнение в 2 точках ограничено тремя контурами.

Система Flex-Auger устанавливается над центром контуров.

Используйте 2 загрузочных поддона для корма – 2 наполнителя на цепь.

РИСУНОК 73.

УСТАНОВКА ДАТЧИКА

УСТАНОВИТЕ ДАТЧИК КАК МОЖНО ВЫШЕ (ОБЯЗАТЕЛЬНОЕ ТРЕБОВАНИЕ). ЗАПРЕЩАЕТСЯ УСТАНАВЛИВАТЬ ДАТЧИК В ПОТОКЕ КОРМА (ВОЗМОЖЕН ИЗНОС КОРПУСА).

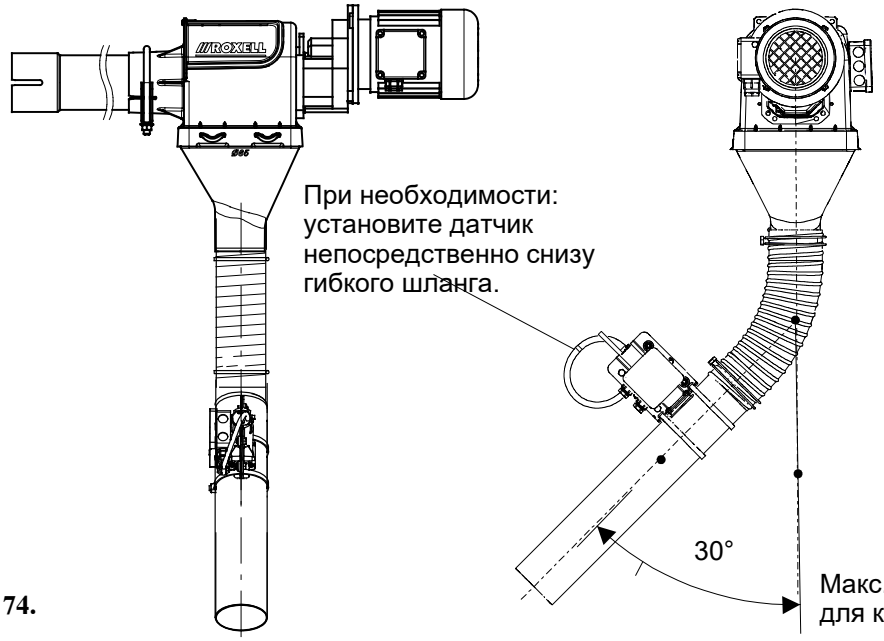

РИСУНОК 74.

Просверлите отверстие диаметром 32

Закрепите кронштейн датчика с помощью двух хомутов.

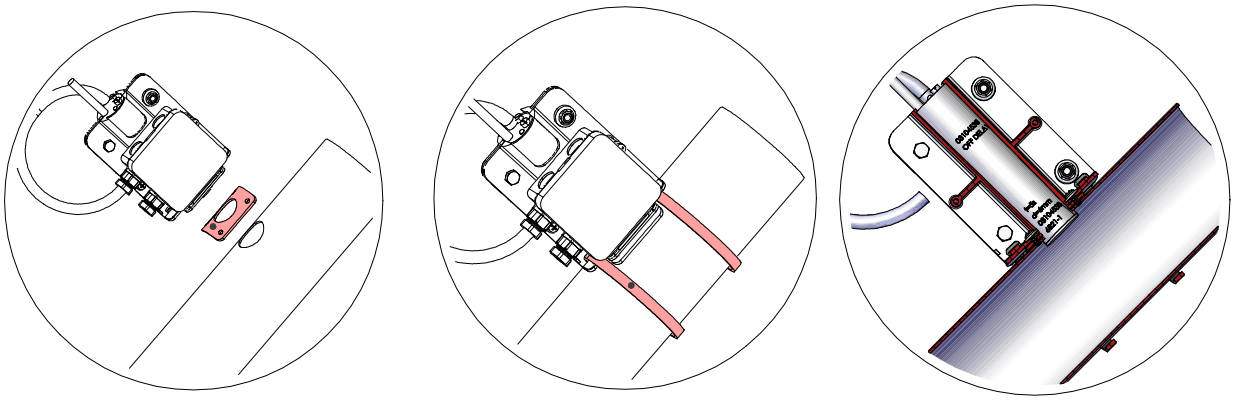

РИСУНОК 75.

03104538: Датчик VC12RTM (D = 6 мм, T = 5 сек.)
03104586: Датчик VC12RTM (D = 3 мм, T = 1 сек.)
03104578: Датчик VC12RTM (D = 3 мм, T = 30 сек.)

RTM 24 VDC

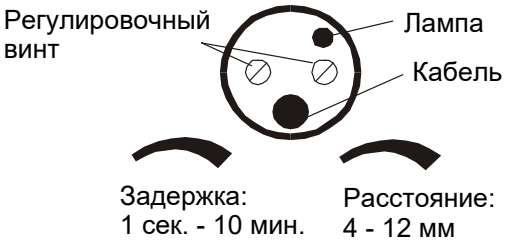

СОЕДИНЕНИЕ

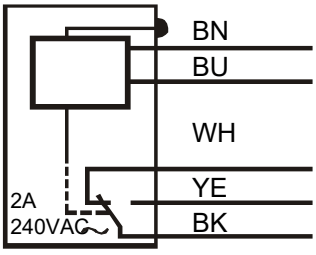

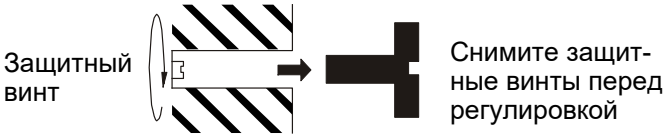

РИСУНОК 76.

03101185: Датчик VC12RT (D = 6 мм, T = 5 сек.)
03103678: Датчик VC12RT (D = 3 мм, T = 1 сек.)
03103660: Датчик VC12RT (D = 3 мм, T = 30 сек.)

RT 230 VAC

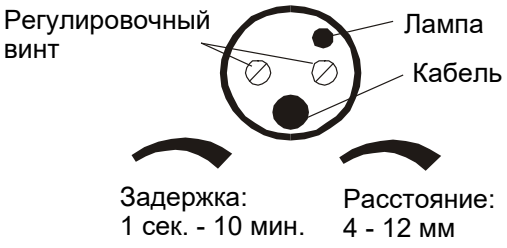

СОЕДИНЕНИЕ

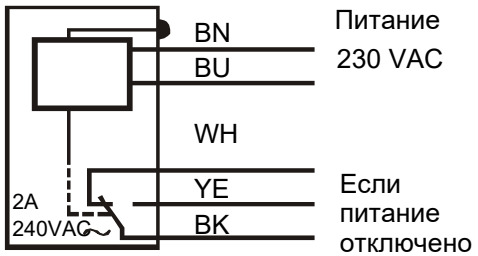

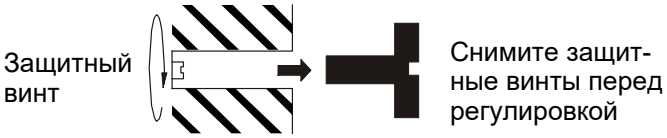

РИСУНОК 77.

УСТАНОВИТЬ КРЫШКУ ПЕРЕХОДНИКА

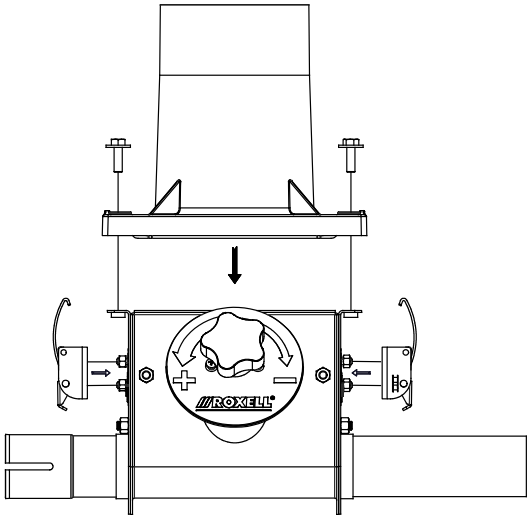

РИСУНОК 78.

ЧТОБЫ УСТАНОВИТЬ ОТСЕЧНУЮ ЗАДВИЖКУ

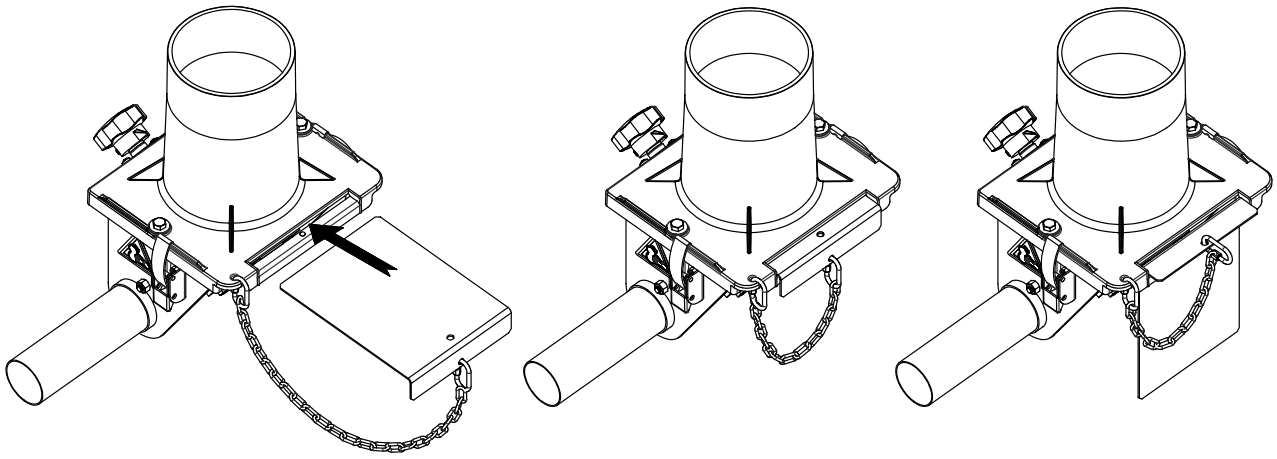

РИСУНОК 79.

ЧТОБЫ УСТАНОВИТЬ КОЛЕНЧАТЫИ ПАТРУБОК ПОД КОРМОПРОВОДОМ

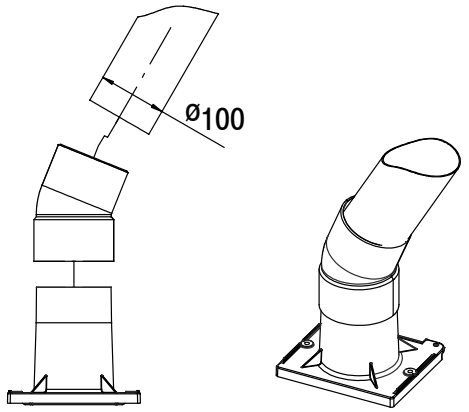

РИСУНОК 80.

ИСПОЛЬЗОВАНИЕ ГИБКОГО ПЕРЕХОДНИКА

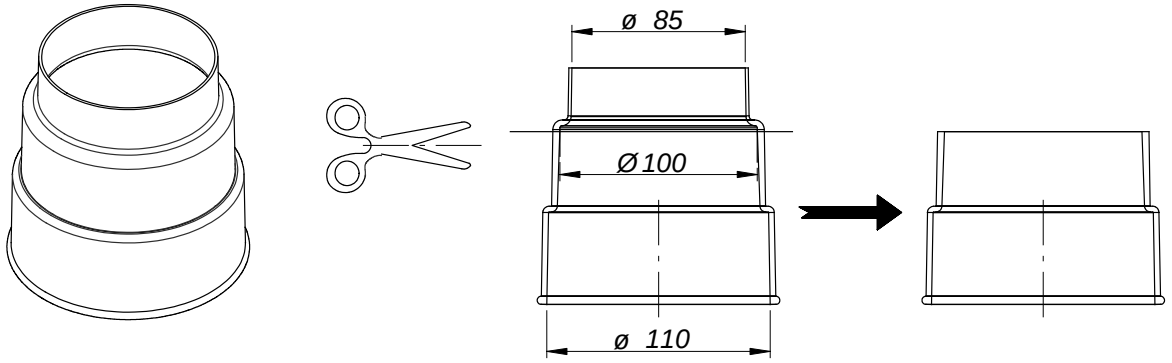

РИСУНОК 81.

ЧТОБЫ УСТАНОВИТЬ ГИБКИЙ ПЕРЕХОДНИК (ОПЦИЯ)

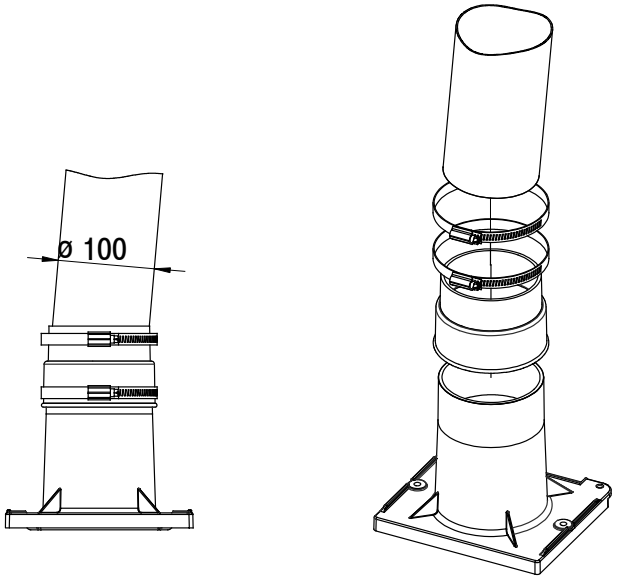

РИСУНОК 82.

УСТАНОВКА ОТВОДНЫХ ТРУБ

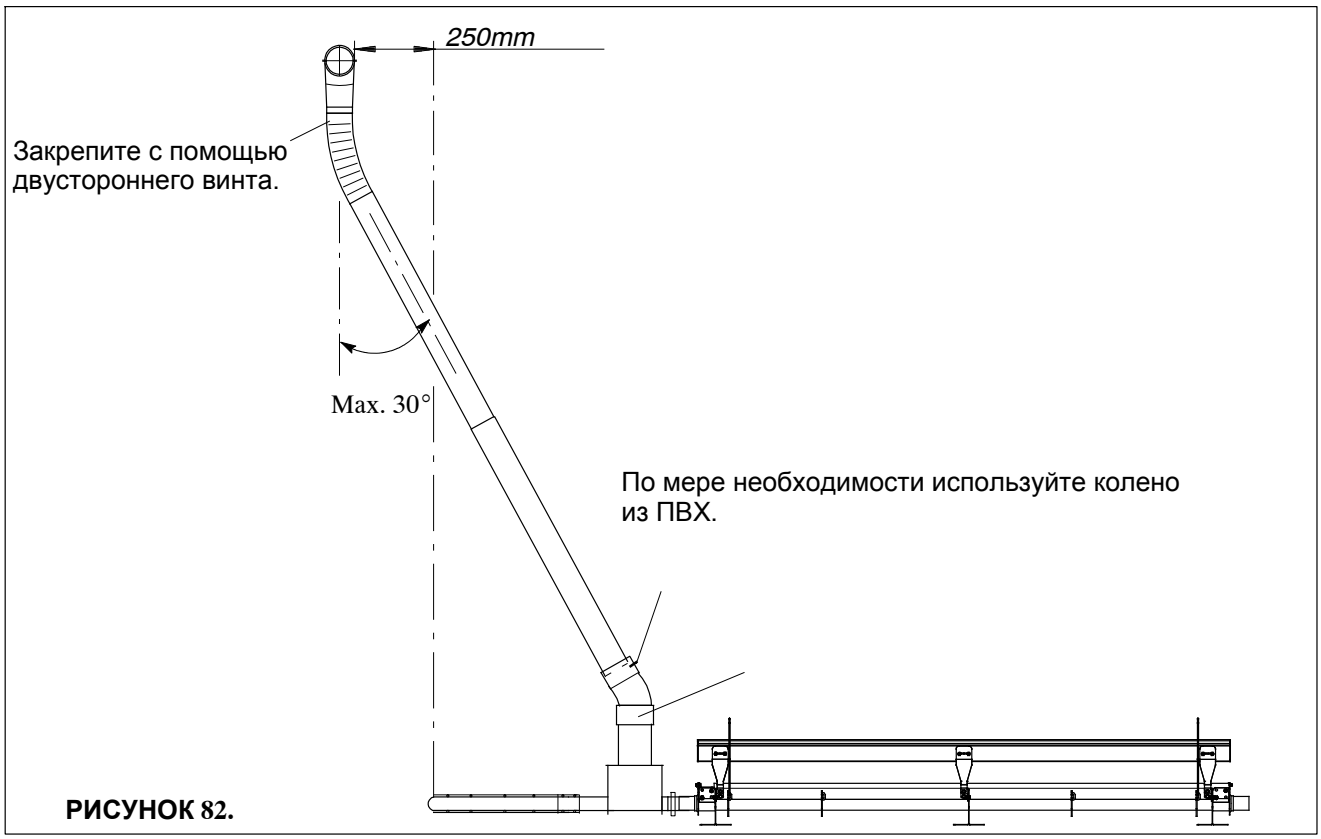

РИСУНОК 82.

МОНТАЖ ВНУТРЕННЕГО НАКОПИТЕЛЯ НА 350КГ

Если Вы устанавливаете внутренний накопитель в зоне подстилки, он должен устанавливаться на платформе (например, из кирпичей). Таким образом, стойки внутреннего накопителя будут защищены от коррозии.

Если внутренний накопитель на 350 кг помещается в птичник, который уже заполнен, может понадобиться защитить мешок от птиц. Поэтому установите вокруг него дополнительную проволочную загородку и закройте сверху крышкой.

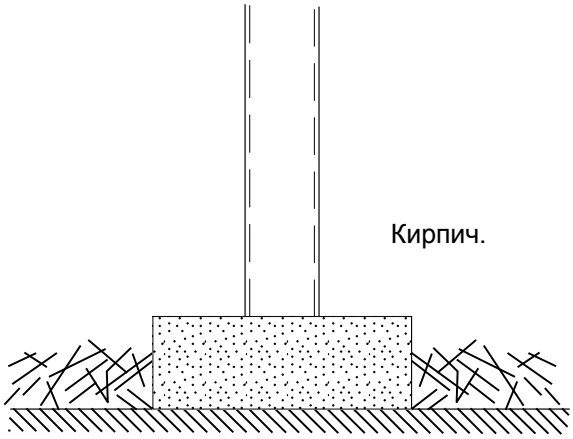

РИСУНОК 83.

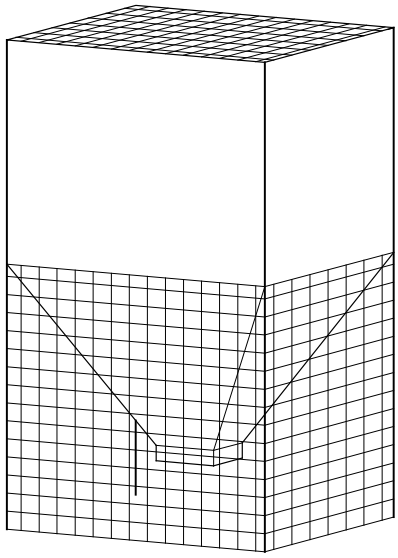

РИСУНОК 84.

1. УСТАНОВКА НИЖНЕГО НАКОПИТЕЛЯ НА ЗАГРУЗОЧНЫЙ ПОДДОН(Ы)

1 загрузочный поддон

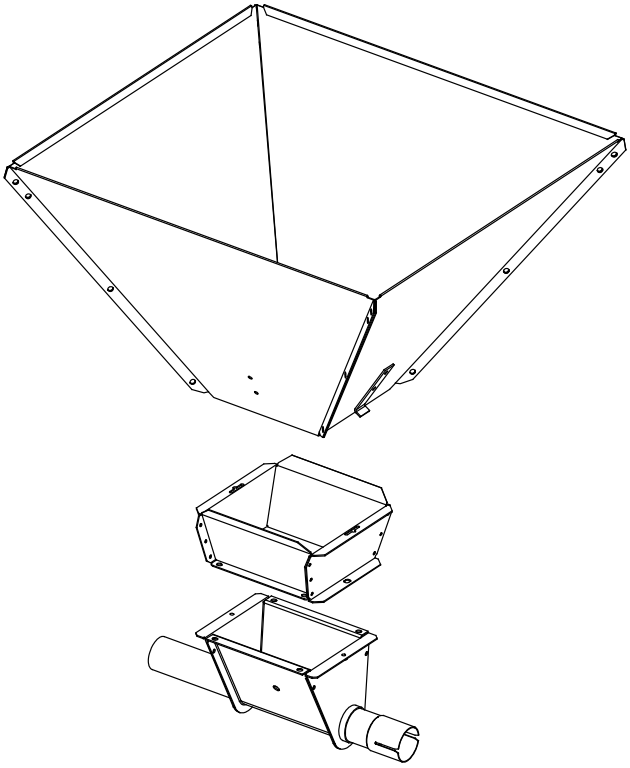

РИСУНОК 85.

2 загрузочных поддона

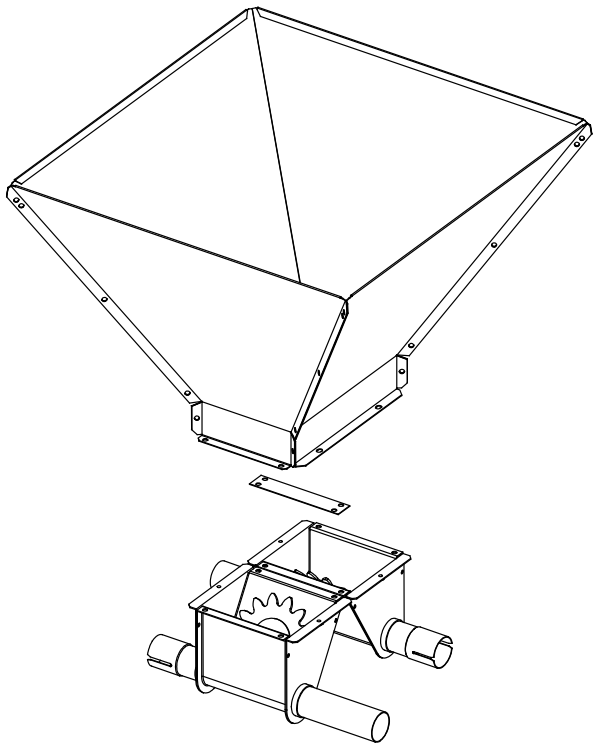

РИСУНОК 86.

2. УСТАНОВКА РЕЛЕ МИНИМАЛЬНОГО УРОВНЯ.

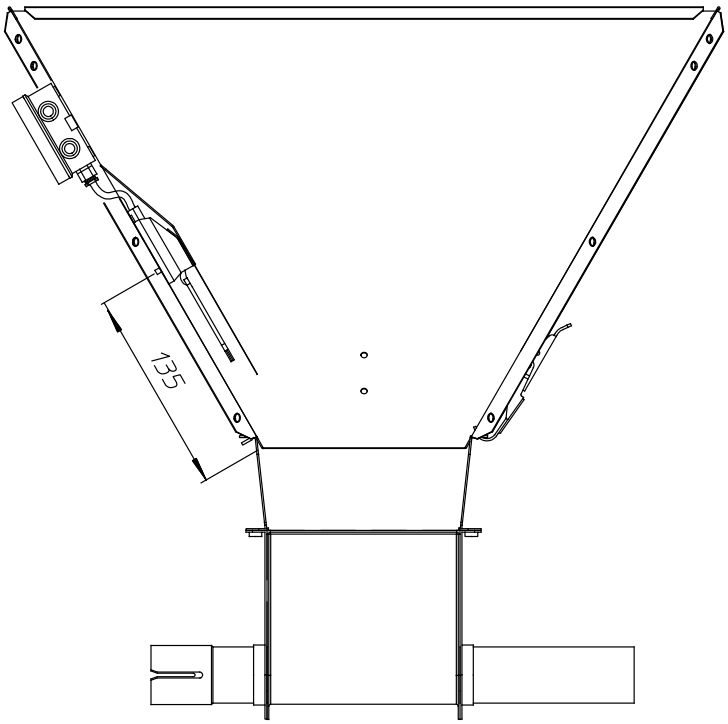

РИСУНОК 87.

3. УСТАНОВКА РАМЫ.

Соедините монтажные стойки внутреннего накопителя с горизонтальными распорками.

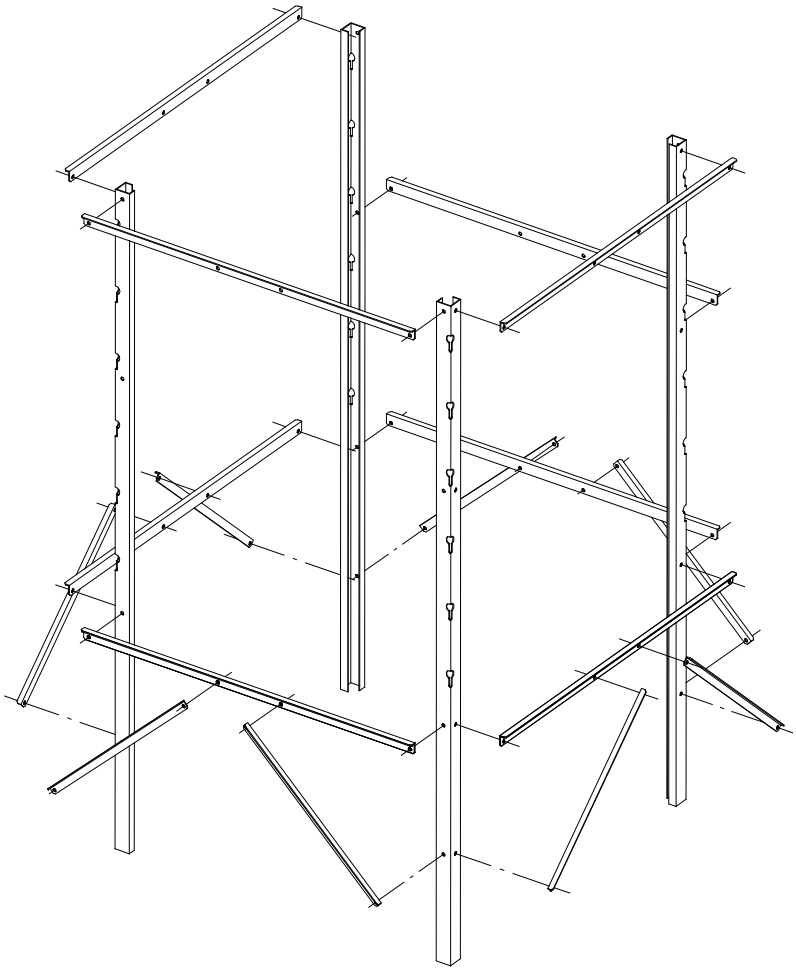

РИСУНОК 88.

4. ПОДВЕСКА РЕЗЕРВУАРА НА РАМУ.

3. Подвесьте внутренний накопитель с резервуаром 350 кг на раму с помощью верхних цепей.

2. Прикрепите нижние цепи.

1. Введите трубы подвески в боковые отверстия резервуара.

Detail

РИСУНОК 89.

5. СОЕДИНЕНИЕ С ЦЕПЬЮ.

Когда определена правильная высота линий, мешок на 350 кг может быть соединен с загрузочным поддоном для подачи корма.

После изменения высоты линии внутренний накопитель на 350 кг **(пустой)** должен быть отрегулирован.
Убедитесь, что нижняя часть внутреннего накопителя хорошо натянута: так улучшается подача корма.

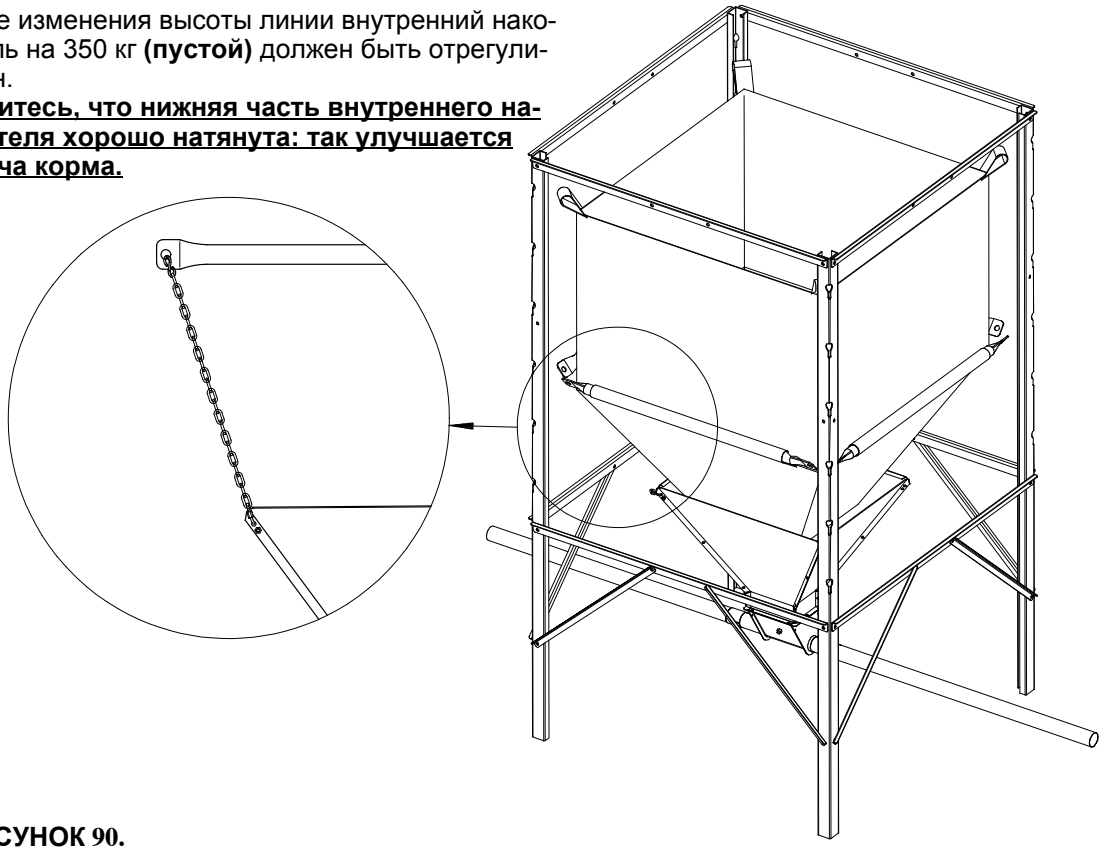

РИСУНОК 90.

После изменения высоты линии, отрегулируйте мешочный внутренний накопитель, чтобы он был в соответствующем положении.

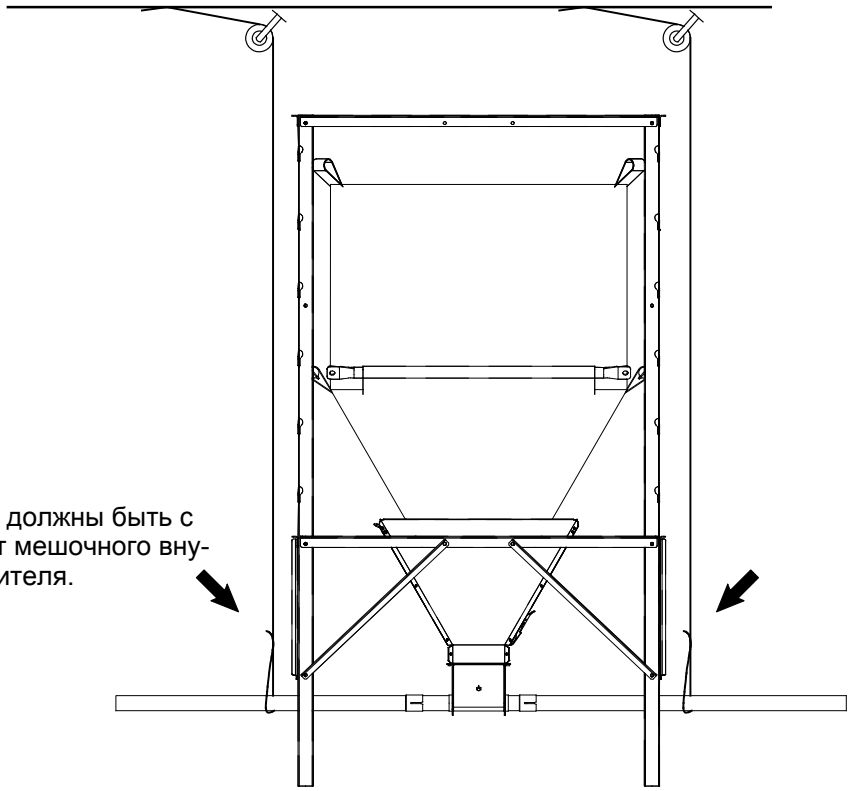

Точки подвески должны быть с обеих сторон от мешочного внутреннего накопителя.

Важно: Вес мешка на 350 кг должен удерживаться подвешенными трубами, а НЕ верхними цепями подвески!

РИСУНОК 91.

6. УСТАНОВКА КОЖУХА ВСТРЯХИВАТЕЛЯ В СБОРЕ.

Установите встряхиватель рядом с бутиком забора корма.

Если встряхиватель установлен, металлическое ядро должно всегда быть вставлено для предотвращения повреждения шнека.

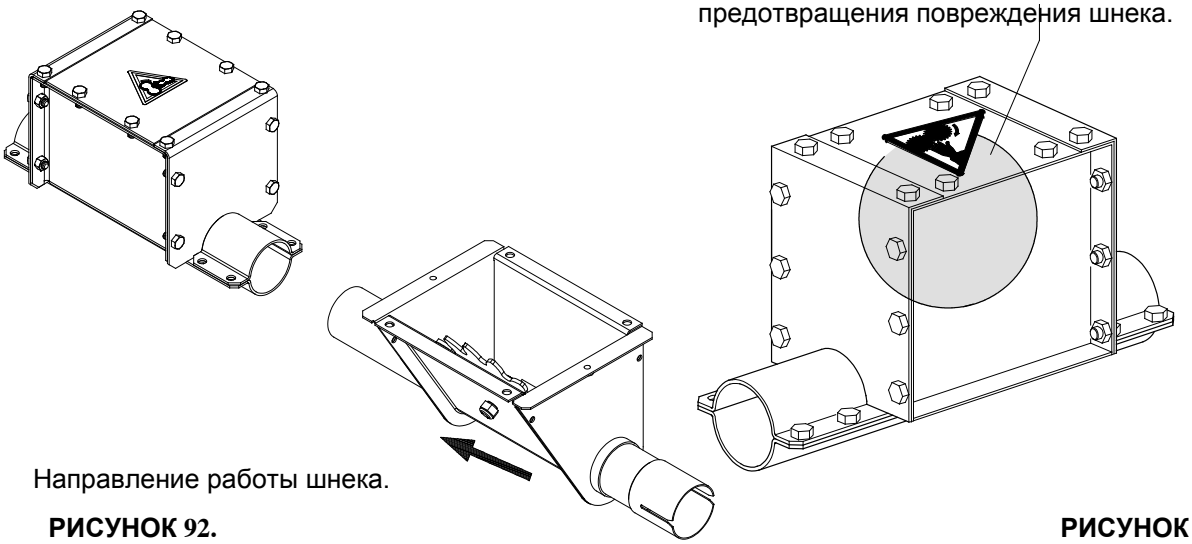

Направление работы шнека.

РИСУНОК 92.

РИСУНОК 93.

7. УСТАНОВКА РЕЛЕ МАКСИМАЛЬНОГО УРОВНЯ.

Если необходим переключатель максимального уровня (= переключатель минимального уровня используется в качестве максимального), Вы должны проплавить дополнительное отверстие (отверстия) в мешке.
НЕ ВЫРЕЗАЙТЕ ОТВЕРСТИЕ, ИСПОЛЬЗУЯ ОСТРЫЙ ПРЕДМЕТ!

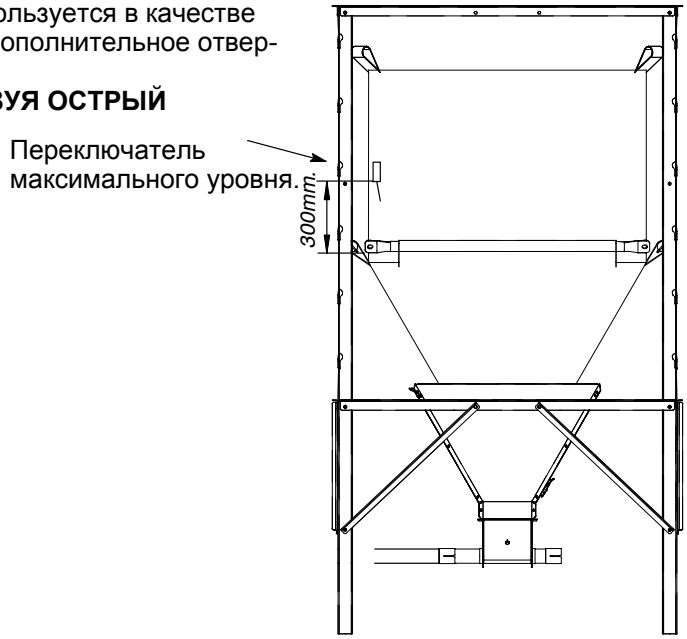

РИСУНОК 94.

8. ДОПОЛНИТЕЛЬНО: УСТАНОВКА СИТА (ЕСЛИ ИСПОЛЬЗУЕТСЯ КОРМ СОМНИТЕЛЬНОГО КАЧЕСТВА).

Повесьте сито для корма в мешок при помощи дополнительных цепей (сборочный комплект для сита).

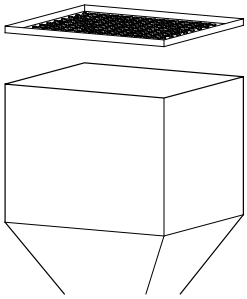

РИСУНОК 95.

РЕГУЛИРОВКА ЗАГРУЗОЧНОГО ПОДДОНА ДЛЯ КОРМА

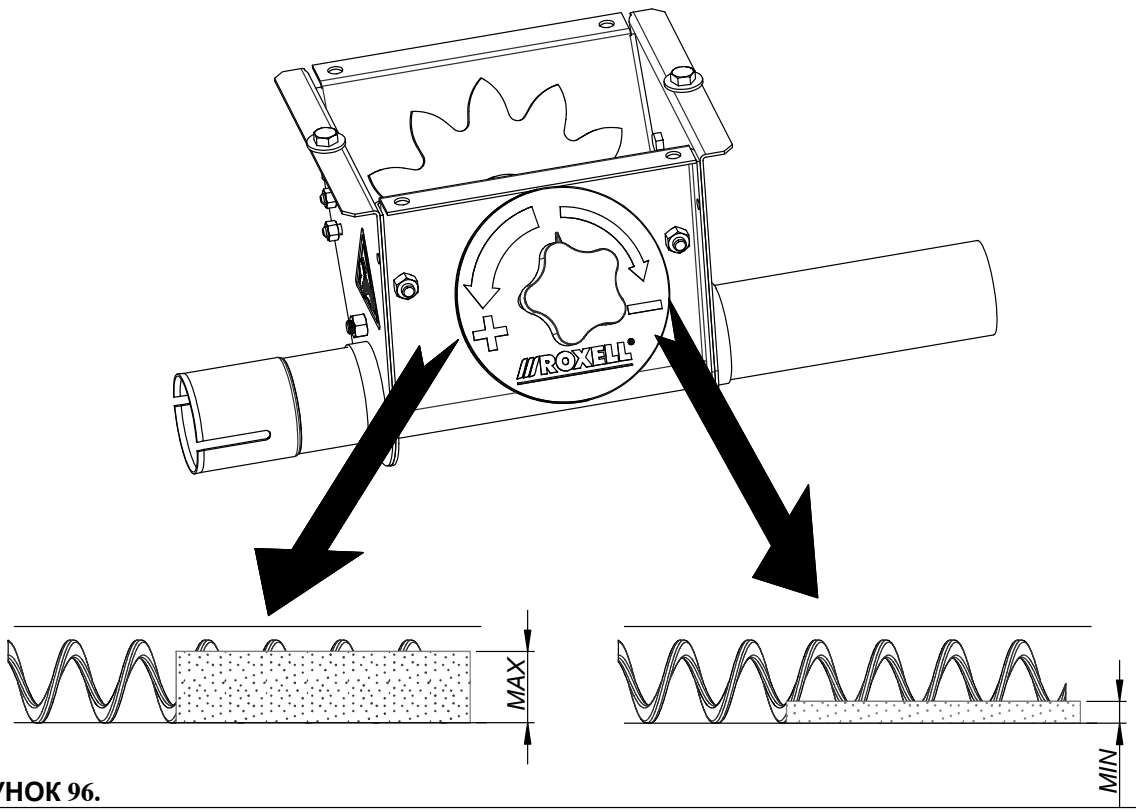

РИСУНОК 96.

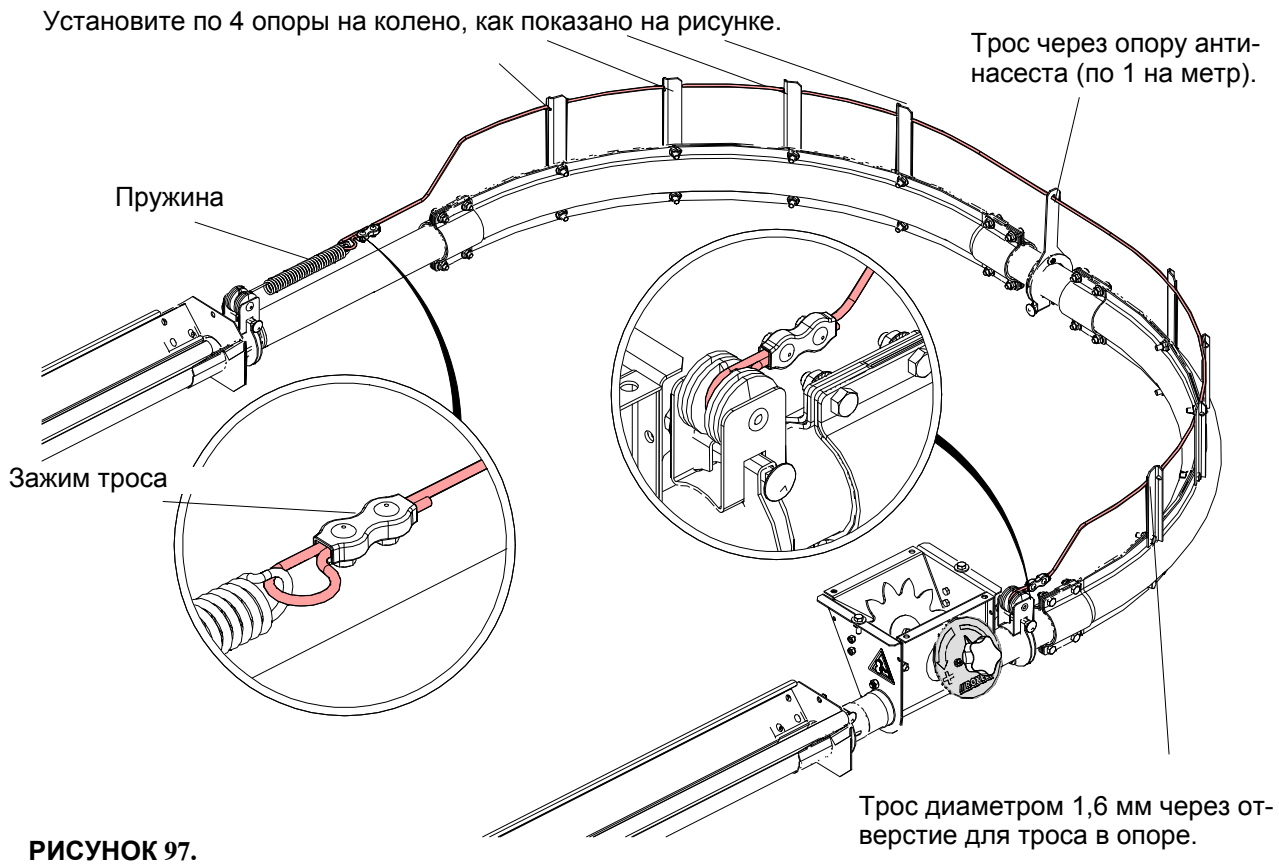

РИСУНОК 97.

ЭЛЕКТРИЧЕСТВО .... БУДЬТЕ ОСТОРОЖНЫ!

ПРЕДОСТАВЬТЕ ВЫПОЛНИТЬ ПОДКЛЮЧЕНИЕ К СИСТЕМЕ КВАЛИФИЦИРОВАННОМУ ЭЛЕКТРИКУ!

ОПАСНО

- Выполняйте подключение проводов системы с крайней осторожностью и вниманием.
- Всегда обеспечивайте надежное заземление.
- Проверьте все подключения перед включением.
- Всегда соблюдайте схемы электропроводки, содержащиеся в панели управления.
- Сравните уставки реле защиты мотора с данными на шильдике мотора
- Защиты мотора установлено производителем на минимальное значение.
- Если Вы не используете панель управления Roxell, не забудьте обеспечить необходимую защиты мотора
- Сравните информацию на табличке двигателя и подключение двигателя с местным напряжением:

Y	3x380V+N 3x415V+N	(IEC38-3x400V+N)	Δ	3x220V 3x240V 3x200V	(IEC38-3x230V)

МАКСИМАЛЬНАЯ ДЛИНА КАБЕЛЕЙ МОТОРОВ: СМОТРИТЕ СТР III-57

СХЕМА ЭЛЕКТРИЧЕСКОГО СОЕДИНЕНИЯ

КАТЕГОРИЧЕСКИ ЗАПРЕЩАЕТСЯ ВСКРЫВАТЬ ОПЛОМБИРОВАННЫЕ ЧАСТИ ПАНЕЛИ УПРАВЛЕНИЯ!

В РУКОВОДСТВЕ ПО МОНТАЖУ СИСТЕМЫ ПОКАЗАНЫ ТОЛЬКО СХЕМЫ СОЕДИНЕНИЯ. МОНТАЖНЫЕ СХЕМЫ ПОСТАВЛЯЮТСЯ С ПАНЕЛЬЮ УПРАВЛЕНИЯ.

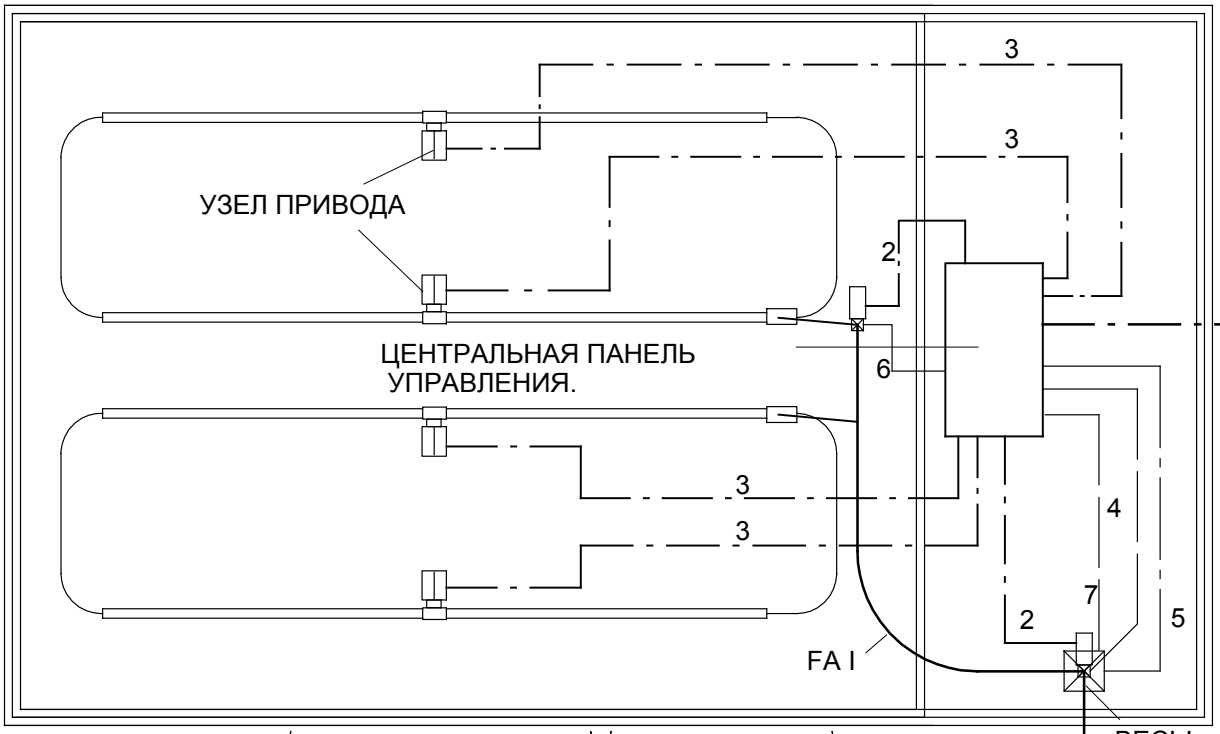

1. Кабель питания (3x400V+ N IEC 38 / (3x380V+ N / 3x415V+N) (3x230V IEC 38 / 3x200V / 3X220V) / 3x240V).

2. Кабель блоков питания Flex-Auger (3x2,5+2,5).

3. Кабель приводов(3x2,5+2,5).

4. Кабель датчика макс. уровня весов(4x1,5) + + аварийный выключатель FA II (2x1,5).

5. Кабель импульсного переключателя весов (2x0,75+0,75).

6. Кабель аварийного выключателя Flex-Auger!(2x1,5) + Sensor (4x1,5).

7. Кабель датчика мин. уровня весов (4x1,5)

РИСУНОК 98.

СИМВОЛЬНЫЕ ОБОЗНАЧЕНИЯ ЭЛЕКТРИЧЕСКИХ ДЕТАЛЕЙ

2/T1 4/T2 6/T3 N 1/L1 3/L2 5/L3 N **-Si1**	ГЛАВНЫЙ ПЕРЕКЛЮЧАТЕЛЬ
-Fu2 1 3 5 2 4 6	ЗАЩИТНЫЙ АВТОМАТ
-Q1 1/L1 3/L2 5/L3 13 21 14 22 2/T1 4/T2 6/T3	РЕЛЕ ТЕПЛОВОЙ ЗАЩИТЫ МОТОРА С ДОПОЛНИТЕЛЬНЫМИ КОНТАКТАМИ
U1 V1 W1 PE -M1 M 3~ 1.1kW MOTOR	ЭЛЕКТРОМОТОР
-R1 A1 A2 **R1** 3 2 4	РЕЛЕ ЦЕПИ УПРАВЛЕНИЯ
1/L1 3/L2 5/L3 2/T1 4/T2 6/T3 **-K1** **-K1** /01 A1 A2	КОНТАКТОР
-Tc1 1 2 **Tc1** 4 3 5	ТАЙМЕР
-Pc1 3 4 **Pc1** 20 21 22	СЧЕТЧИК С ПРЕДВАРИТЕЛЬНОЙ УСТАНОВКОЙ
H1 x1 x2	СИГНАЛЬНАЯ ЛАМПА
-Ts1 A1 A2	ПОСЛЕДОВАТЕЛЬНЫЙ ТАЙМЕР
Td1 /01 A1 A2 **Td1** 15 16 18	РЕГУЛИРУЕМЫЙ ТАЙМЕР С ВЫБОРОМ РЕЖИМА
-S1 13 14 M 0 A 23 24	ТРЕХПОЗИЦИОННЫЙ ПЕРЕКЛЮЧАТЕЛЬ С ШИЛЬДИКОМ M/0/A
-S1 13 14 0 1	ДВУХПОЗИЦИОННЫЙ ПЕРЕКЛЮЧАТЕЛЬ С ШИЛЬДИКОМ 0/1
-S1 13 14	КНОПКА
SAFETY SWITCH -X 1 SSAF1 11 12 FA -X 2	ДАТЧИК УРОВНЯ ИЛИ АВАРИИ ДЛЯ FlexAuger, DiscaFlex…
MAX SENSOR -X 1 L1 SMAXW1 1 3 4 BR BL -X 2 L3 IN HOPPER UNDER WEIGHER	ДАТЧИК С НЗ КОНТАКТОМ (ПРИ ВКЛЮЧЕННОМ ЭЛ.ПИТАНИИ)
CONTROL PAN -X 1 SX1 -X 2	КОНТРОЛЬНЫЙ ДАТЧИК ДЛЯ КОРМУШЕК KIXOO ИЛИ BOOZTER
MIN SENSOR -X 1 L1 SMINW1 1 4 3 BR BL -X 2 L3 IN HOPPER UNDER WEIGHER	ДАТЧИК С НО КОНТАКТОМ (ПРИ ВКЛЮЧЕННОМ ЭЛ.ПИТАНИИ)

РЕГУЛИРОВКА

РИСУНОК 99.

A

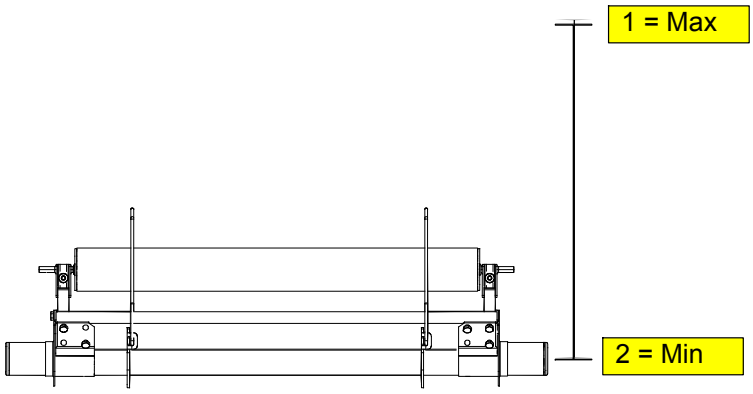

РЕГУЛИРОВКА

B

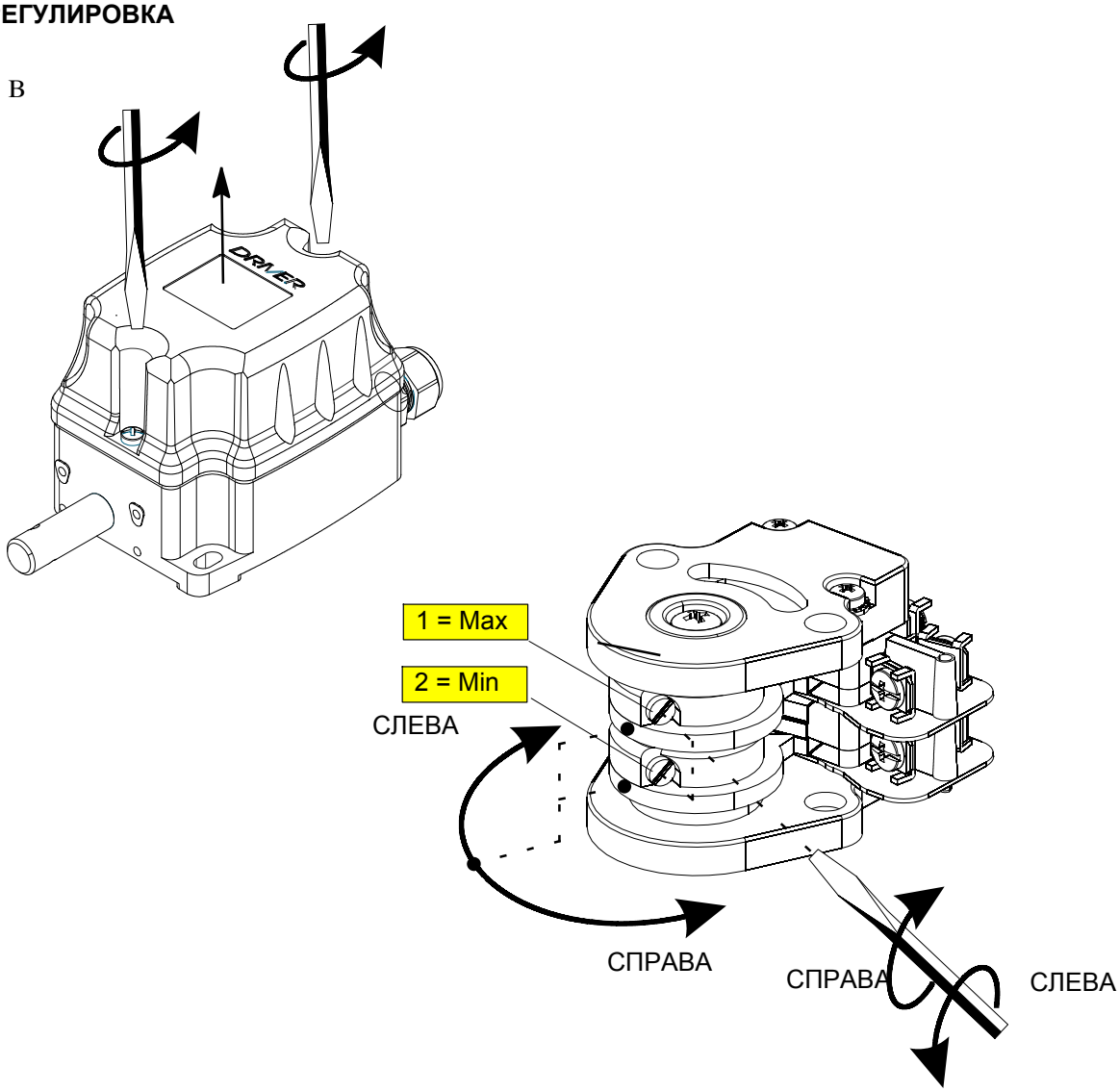

РЕГУЛИРОВКА ВЫКЛЮЧАТЕЛЬ УРОВНЯ

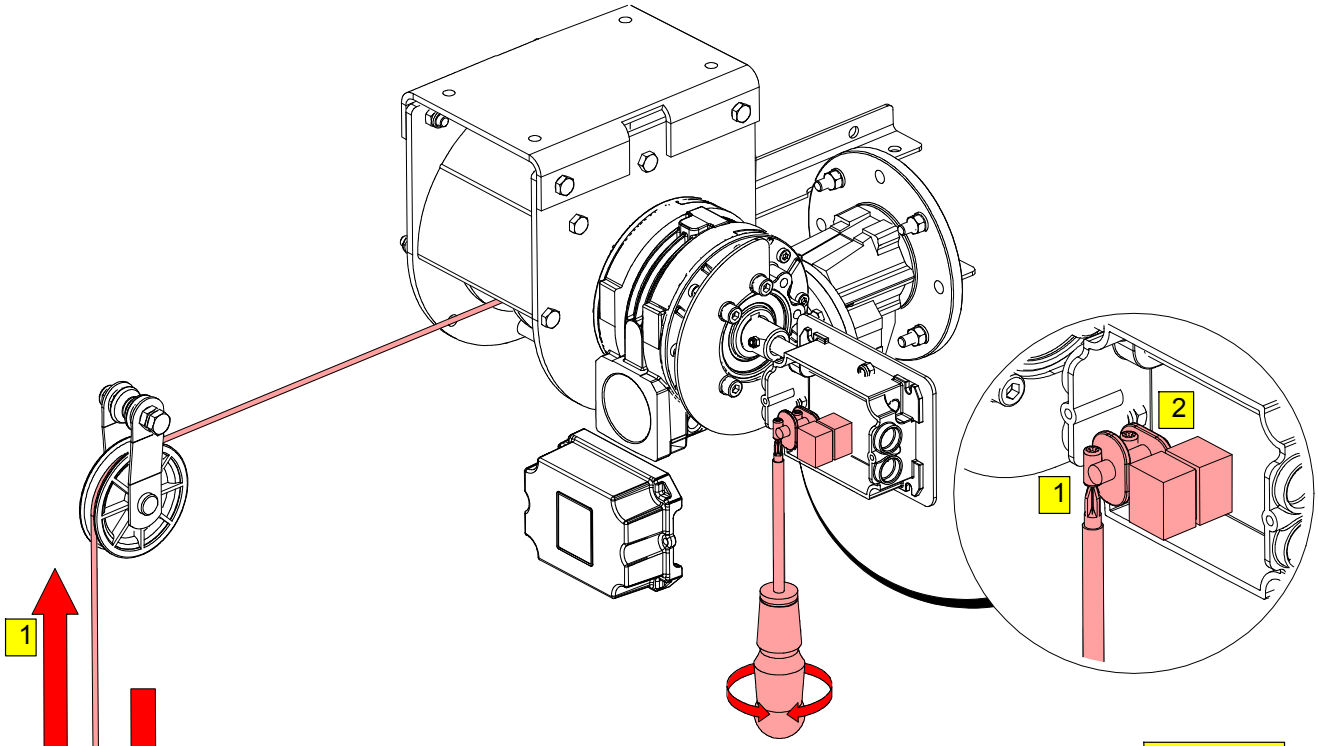

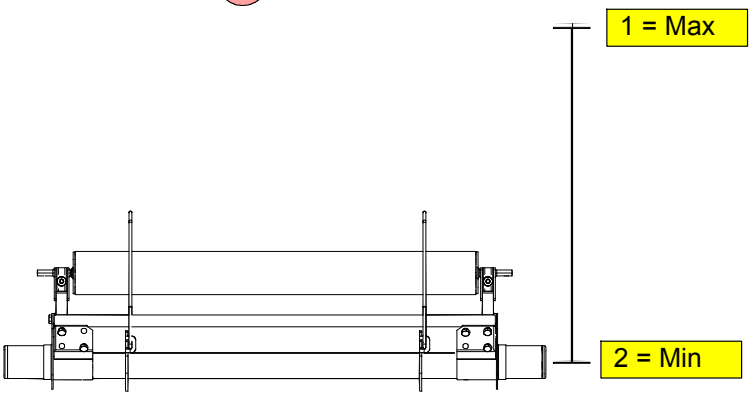

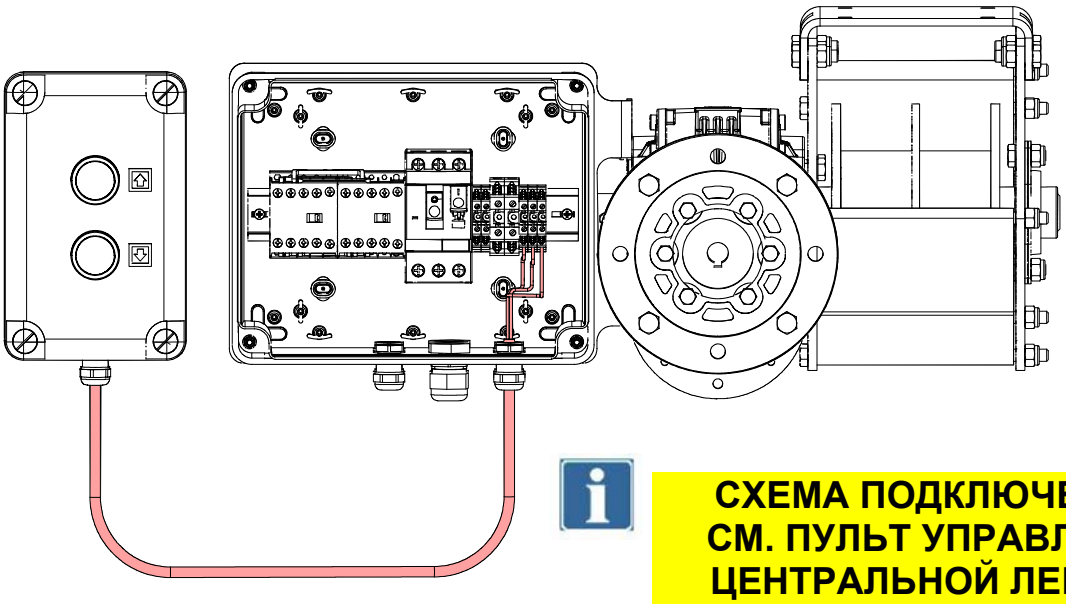

СХЕМА ПОДКЛЮЧЕНИЯ:
СМ. ПУЛЬТ УПРАВЛЕНИЯ
ЦЕНТРАЛЬНОЙ ЛЕБЁДКИ

РИСУНОК 100.

РАСПРЕДЕЛЕНИЯ КОРМА

СИСТЕМА ПОДВЕСКИ : 30-80M - МАКС. 865 КГ

ВНИМАНИЕ

В ЦЕЛЯХ БЕЗОПАСНОСТИ НИКОГДА НЕ УСТАНАВЛИВАЙТЕ КОНТУР ДЛИННЕЕ, ЧЕМ РЕКОМЕНДОВАНО

В КОНТУРЕ ДО 54 ТРУБ

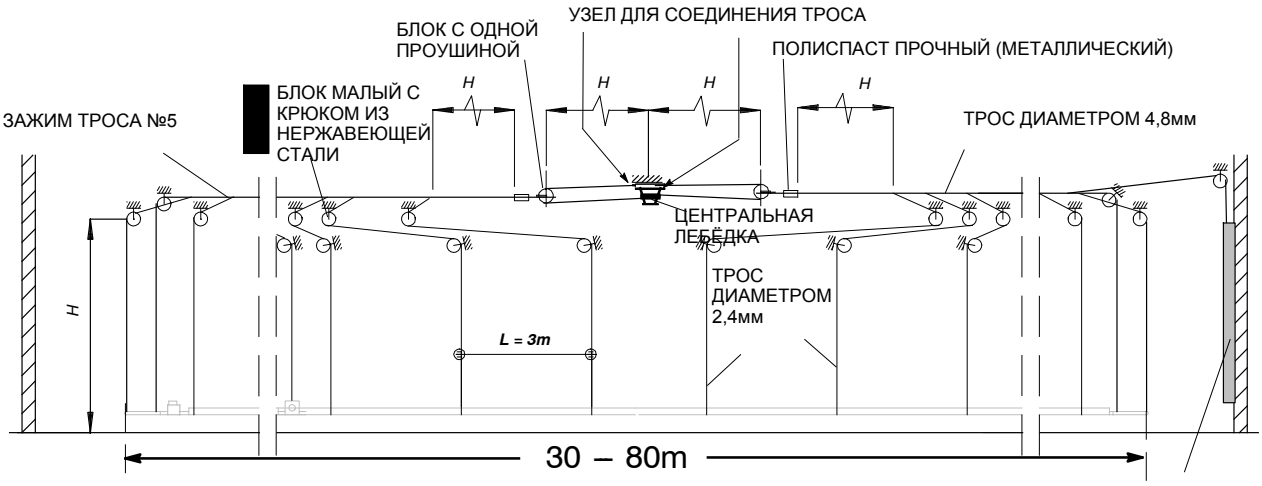

РИСУНОК 101.

Переключатель в сборе для автоматической лебедки

ЛЕБЕДОЧНЫЙ НАБОР ДЛЯ ЕЖЕДНЕВНОГО ОДИНОЧНОГО РАСПРЕДЕЛЕНИЯ КОРМА (№ 00105833)

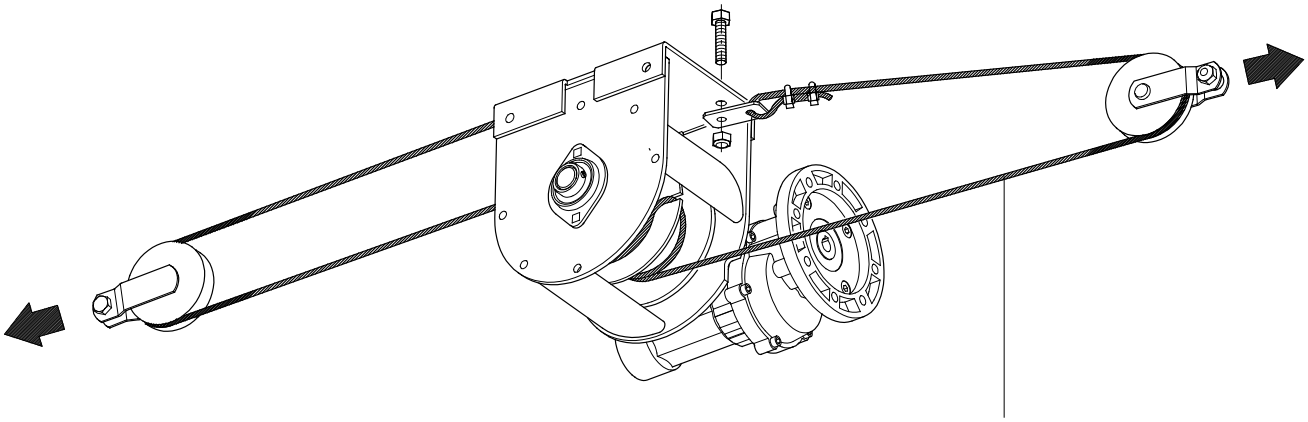

Трос 19x 7

РИСУНОК 102.

СИСТЕМА ПОДВЕСКИ : 80-120 M -МАКС. 1 245 КГ

ВНИМАНИЕ

В ЦЕЛЯХ БЕЗОПАСНОСТИ НИКОГДА НЕ УСТАНАВЛИВАЙТЕ КОНТУР ДЛИННЕЕ, ЧЕМ РЕКОМЕНДОВАНО

В КОНТУРЕ ДО 97 ТРУБ

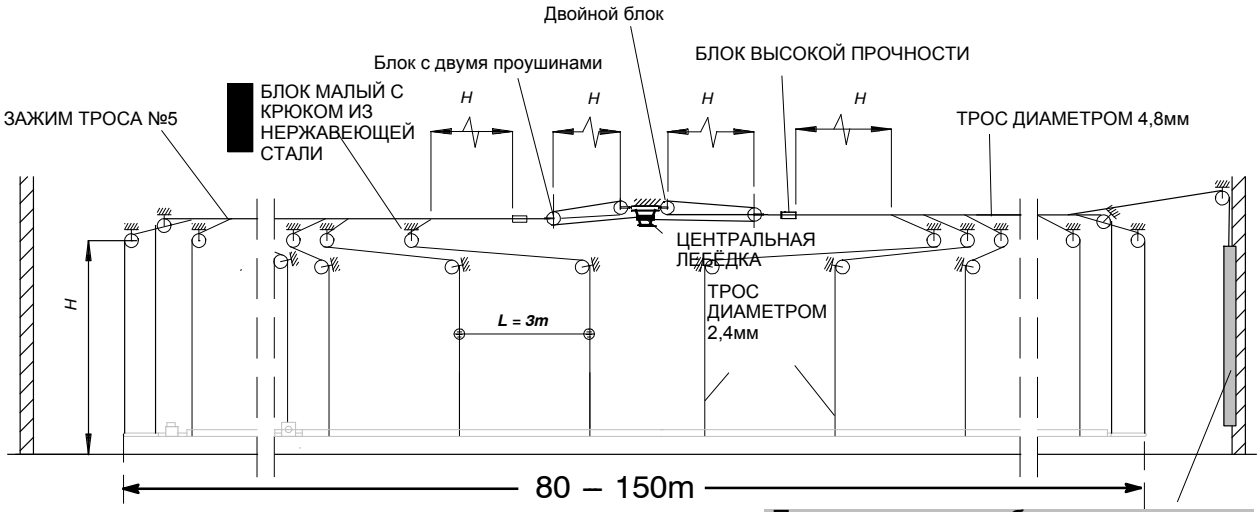

РИСУНОК 103.

ЛЕБЕДОЧНЫЙ НАБОР ДЛЯ ЕЖЕДНЕВНОГО ДВОЙНОГО РАСПРЕДЕЛЕНИЯ КОРМА (№ 00105841)

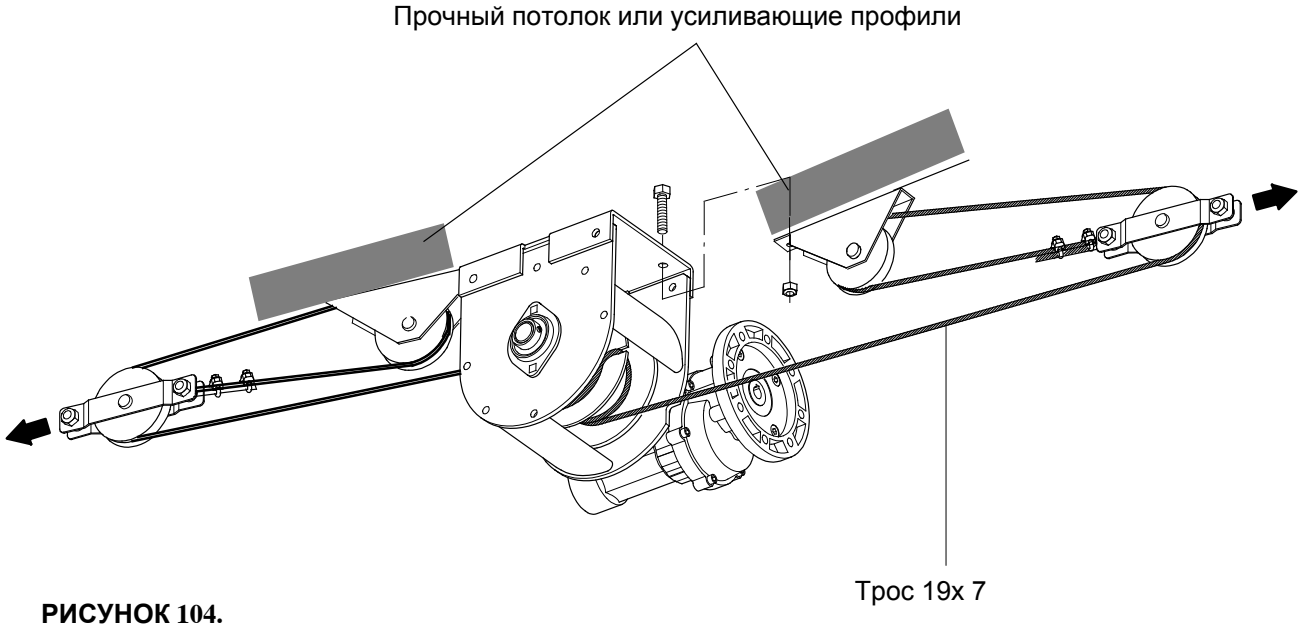

РИСУНОК 104.

УСТАНОВКА ПЕРЕКЛЮЧАТЕЛЯ В СБОРЕ ДЛЯ АВТОМАТИЧЕСКОЙ ЛЕБЕДКИ

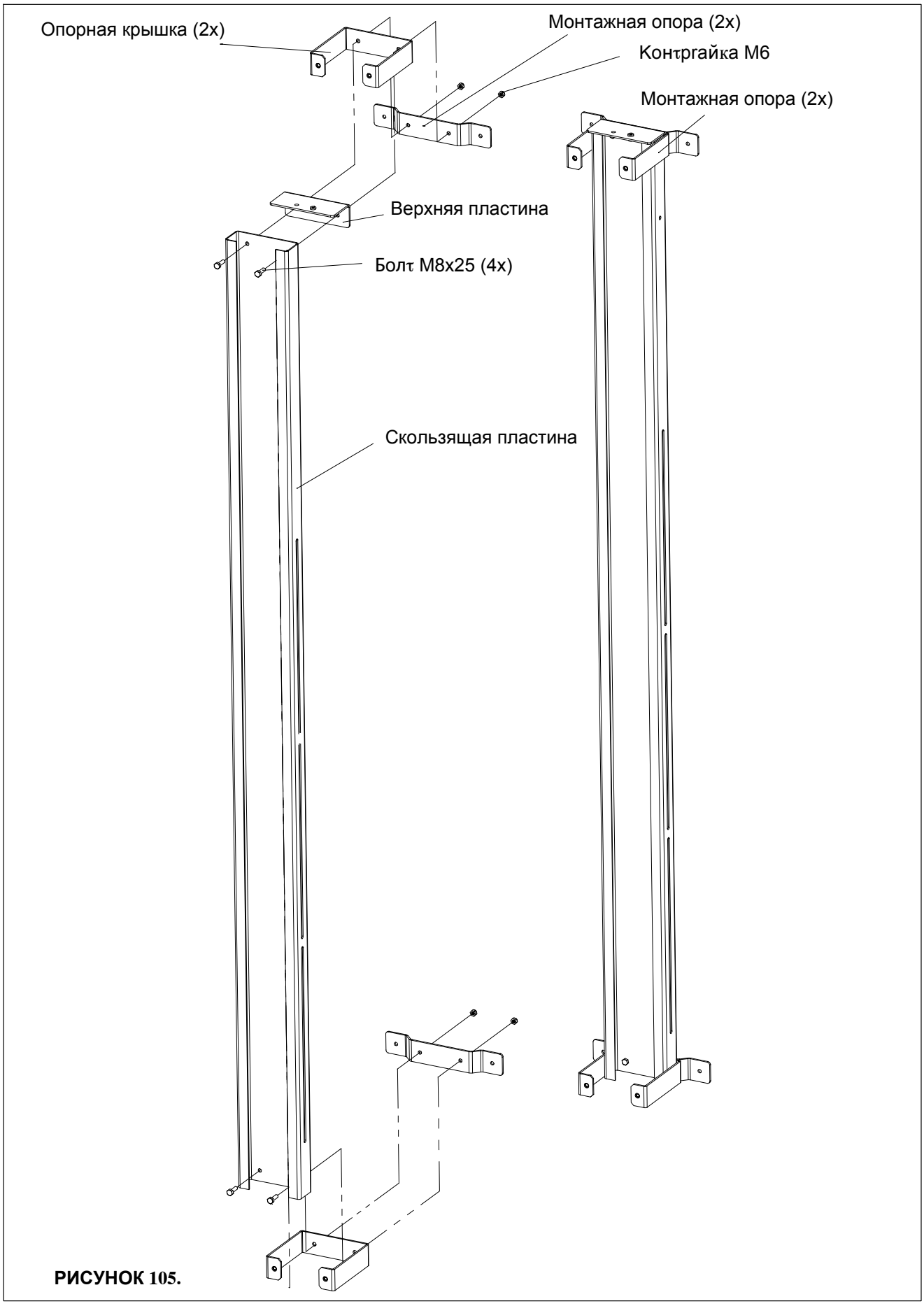

РИСУНОК 105.

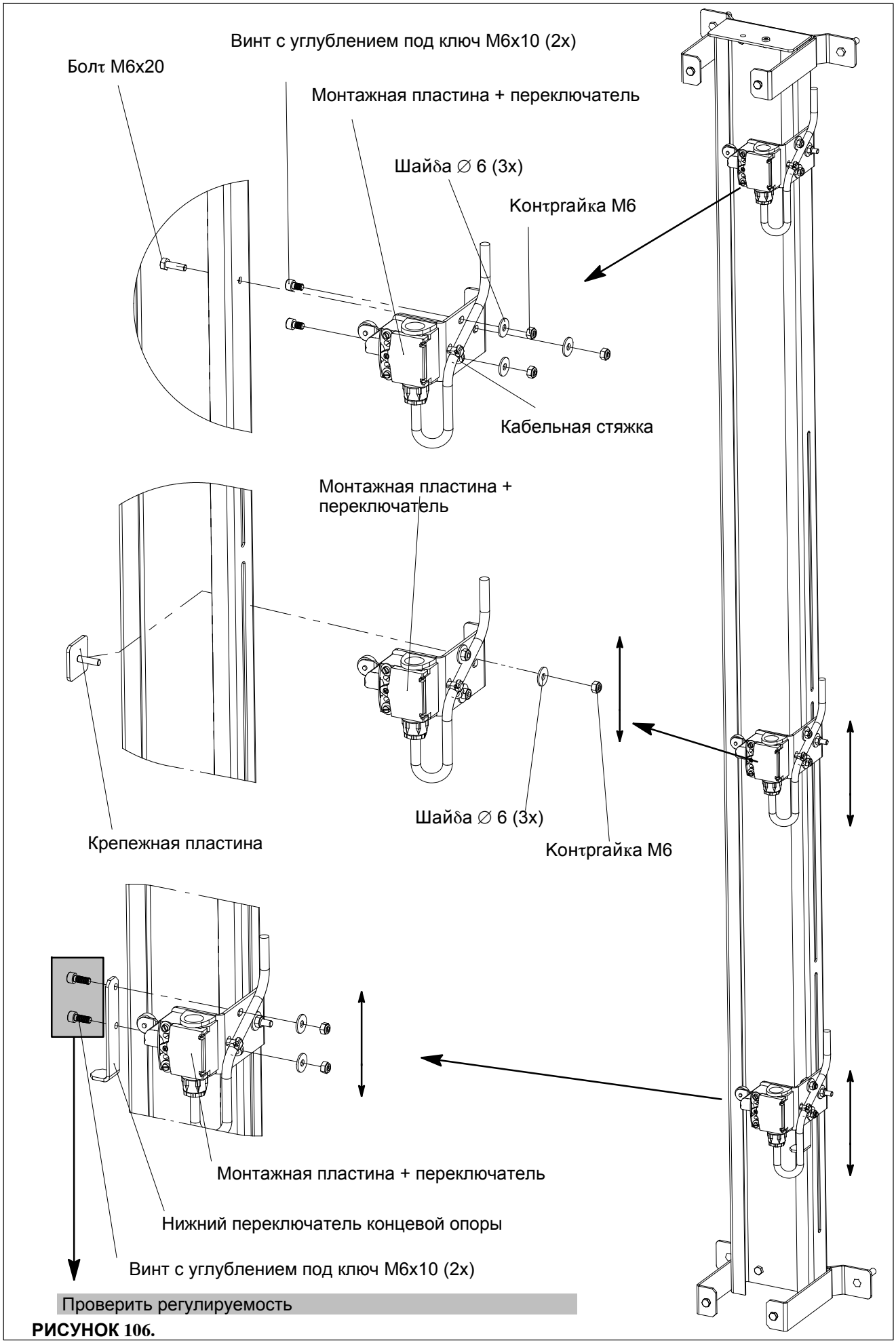
Винт с углублением под ключ M6x10 (2x)
Болт M6x20
Монтажная пластина + переключатель
Шайба ∅ 6 (3x)
Контргайка M6
Кабельная стяжка
Монтажная пластина + переключатель
Крепежная пластина
Шайба ∅ 6 (3x)
Контргайка M6
Монтажная пластина + переключатель
Нижний переключатель концевой опоры
Винт с углублением под ключ M6x10 (2x)
Проверить регулируемость

РИСУНОК 106.

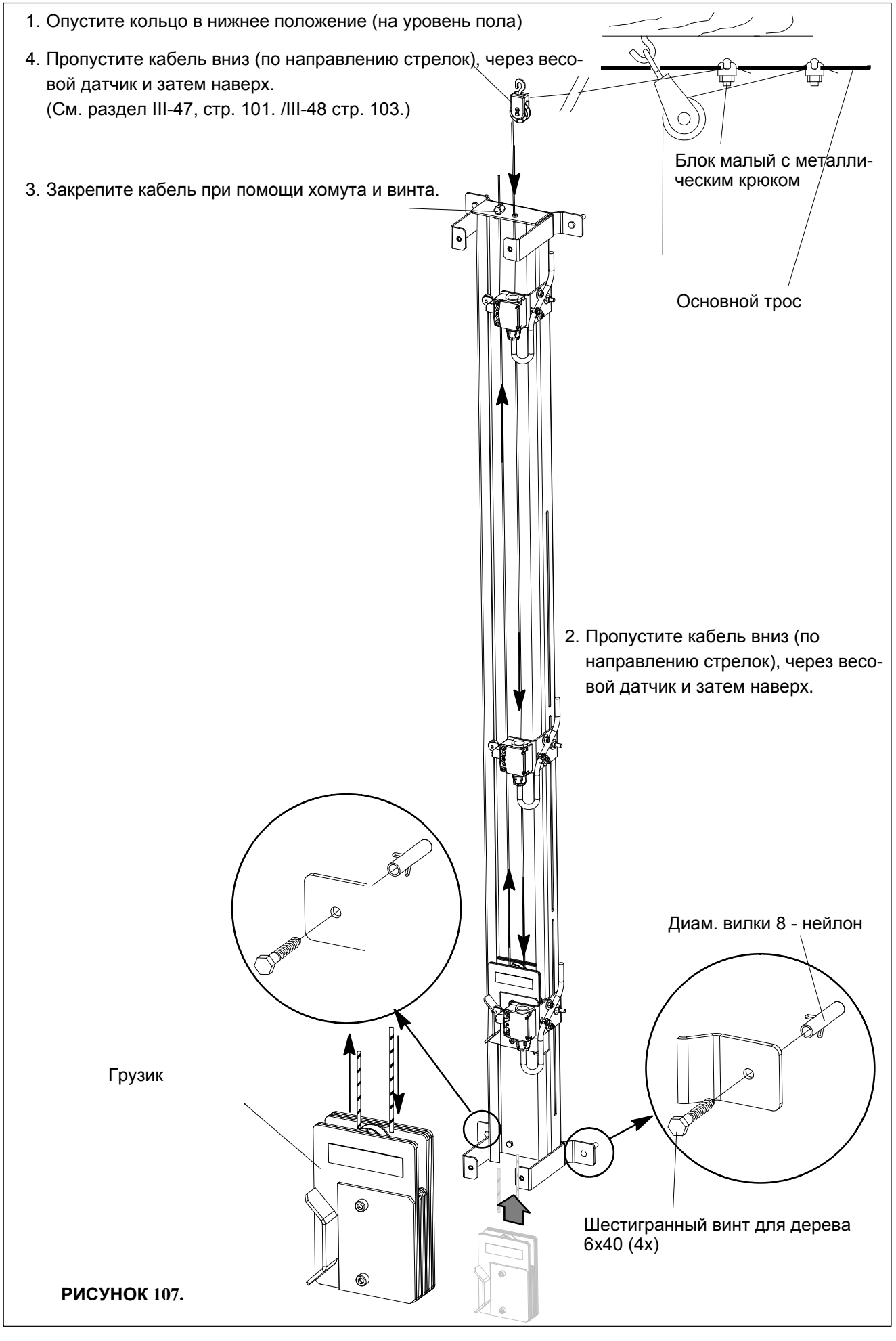
1. Опустите кольцо в нижнее положение (на уровень пола)
4. Пропустите кабель вниз (по направлению стрелок), через весовой датчик и затем наверх.
(См. раздел III-47, стр. 101. /III-48 стр. 103.)
3. Закрепите кабель при помощи хомута и винта.
Блок малый с металлическим крюком
Основной трос
2. Пропустите кабель вниз (по направлению стрелок), через весовой датчик и затем наверх.
Диам. вилки 8 - нейлон
Грузик
Шестигранный винт для дерева 6x40 (4x)

РИСУНОК 107.

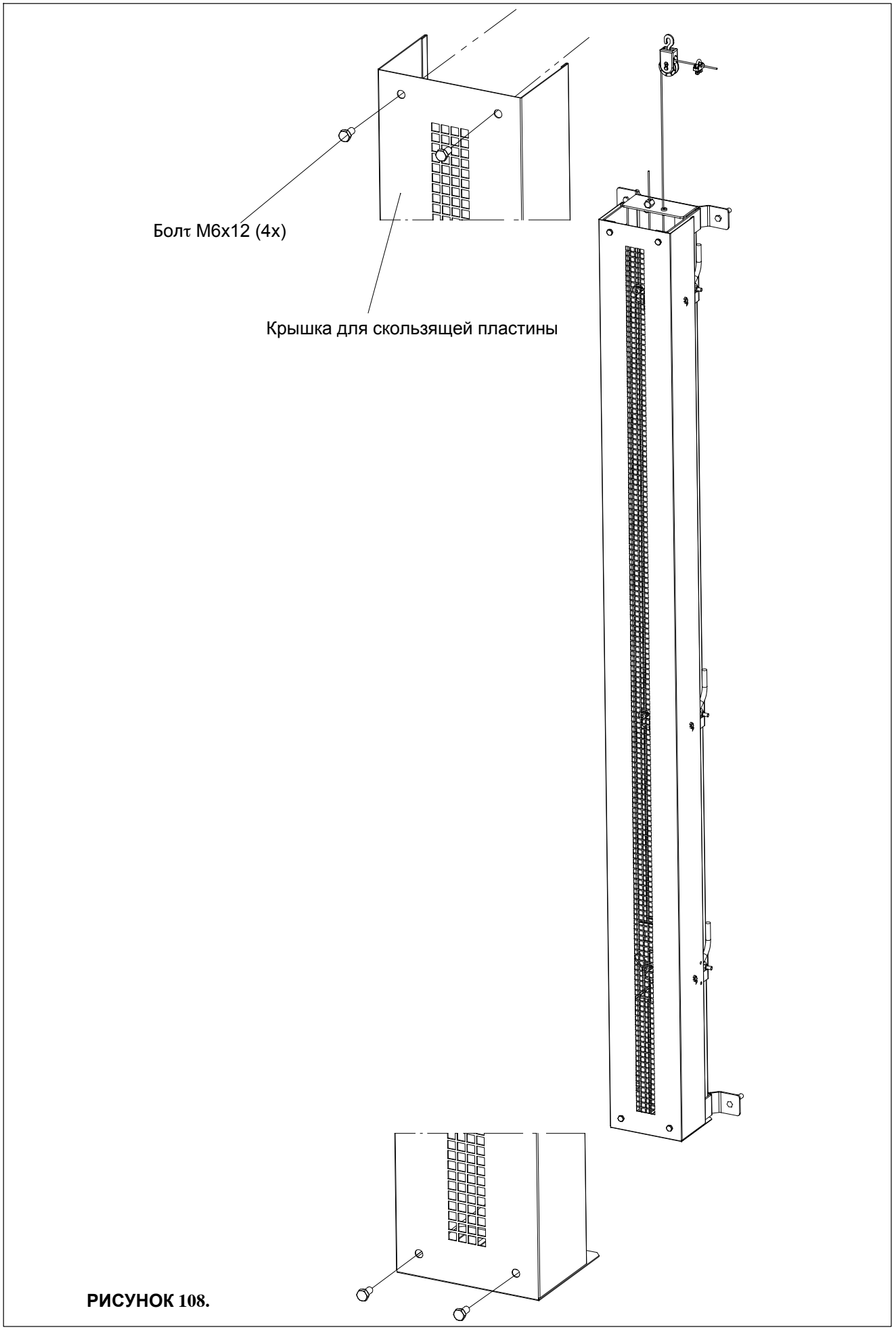

РИСУНОК 108.

УСТАНОВКА КОРМОПРОВОДА

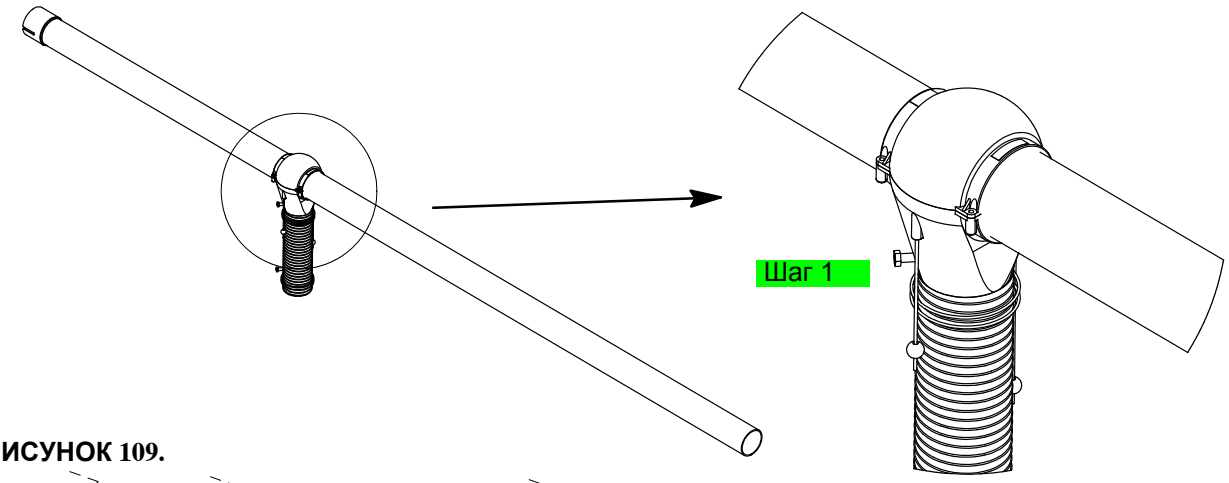

РИСУНОК 109.

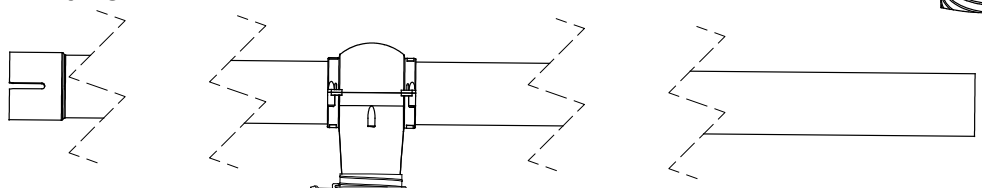

ПОЛОЖЕНИЕ И ДЛИНА ТРУБОК

! Установить линию подачи на самый низкий уровень приема корма

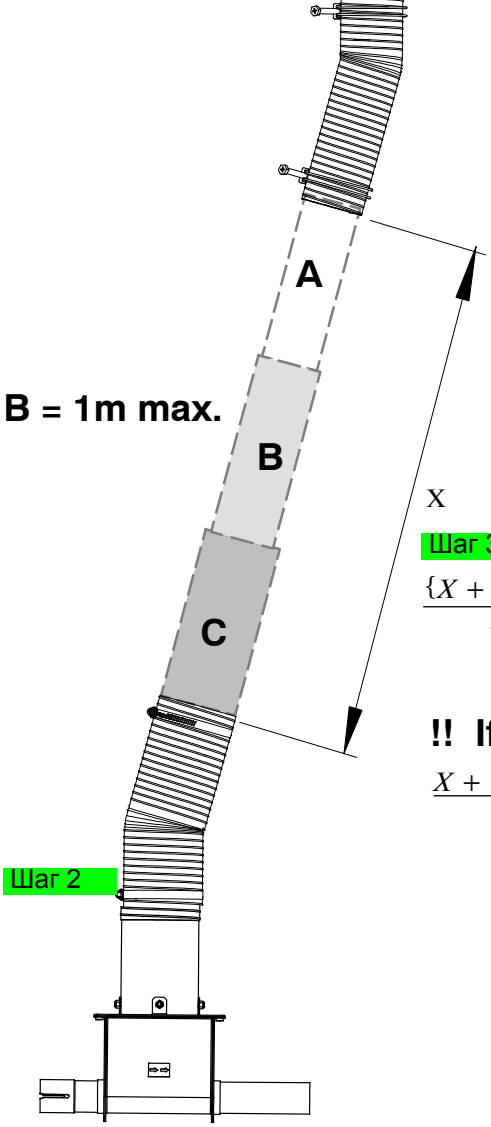

Шаг 3

$$\frac{\{X + 70cm\}}{3} = A = B = C$$

!! If B > 1m :

$$\frac{X + 70cm - 1m}{2} = A = C$$

B = 1m

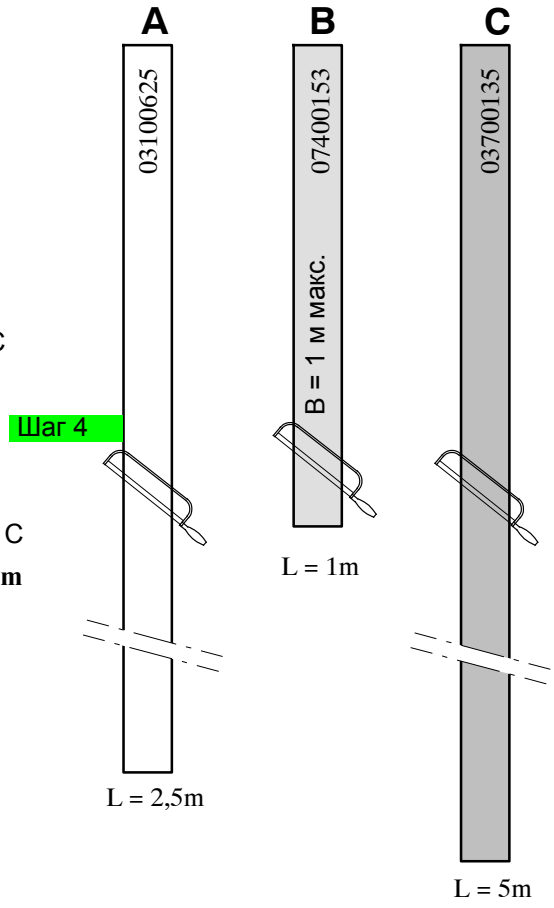

РИСУНОК 110.

! УСТАНОВИТЬ ЛИНИЮ ПОДАЧИ НА САМЫЙ НИЗКИЙ УРОВЕНЬ ПРИЕМА КОРМА

1. Просверлить отверстие Ø6 с обеих сторон трубки **B** (40 & 30 мм от края). Продеть болт через трубку (головкой внутрь) и затянуть гайку.

Шаг 1

Min. 40mm

Шаг 3

Min. 30mm

Шаг 1

ТРУБНЫЙ ХОМУТ В СБОРЕ

Шаг 5

A

30mm

Шаг 2

ТРУБНЫЙ ХОМУТ В СБОРЕ

300mm

B

2. Вставить трубки друг в друга (нахлест 300 мм)

Шаг 2

ТРУБНЫЙ ХОМУТ В СБОРЕ

300mm

3. Установить зажимы на шланге

C

B

A

Шаг 3

Y

Шаг 4

C

Шаг 5

4. Общая длина цепи (Y) = (длина A – 300 мм – 50 мм) + (длина B -300 мм) или измерить на месте.

5. Закрепить трубки на гибких патрубках

Примечание: макс. высота лебедки = длина (A + B) – 70 см

РИСУНОК 111.

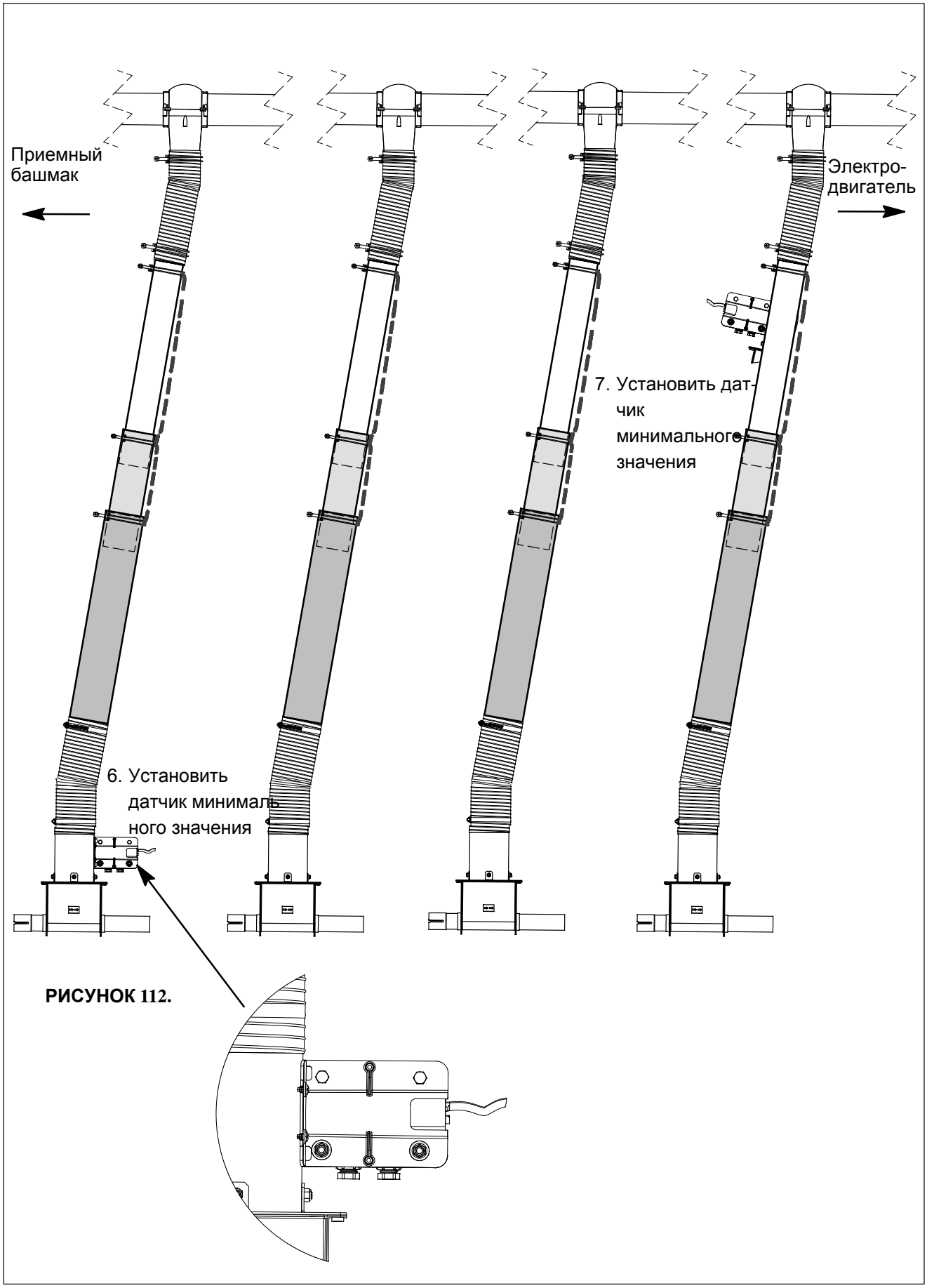
Приемный
башмак
Электро-
двигатель
7. Установить дат-
чик
минимального
значения
6. Установить
датчик минималь-
ного значения

РИСУНОК 112.

ЗАЩИТА МОТОРА

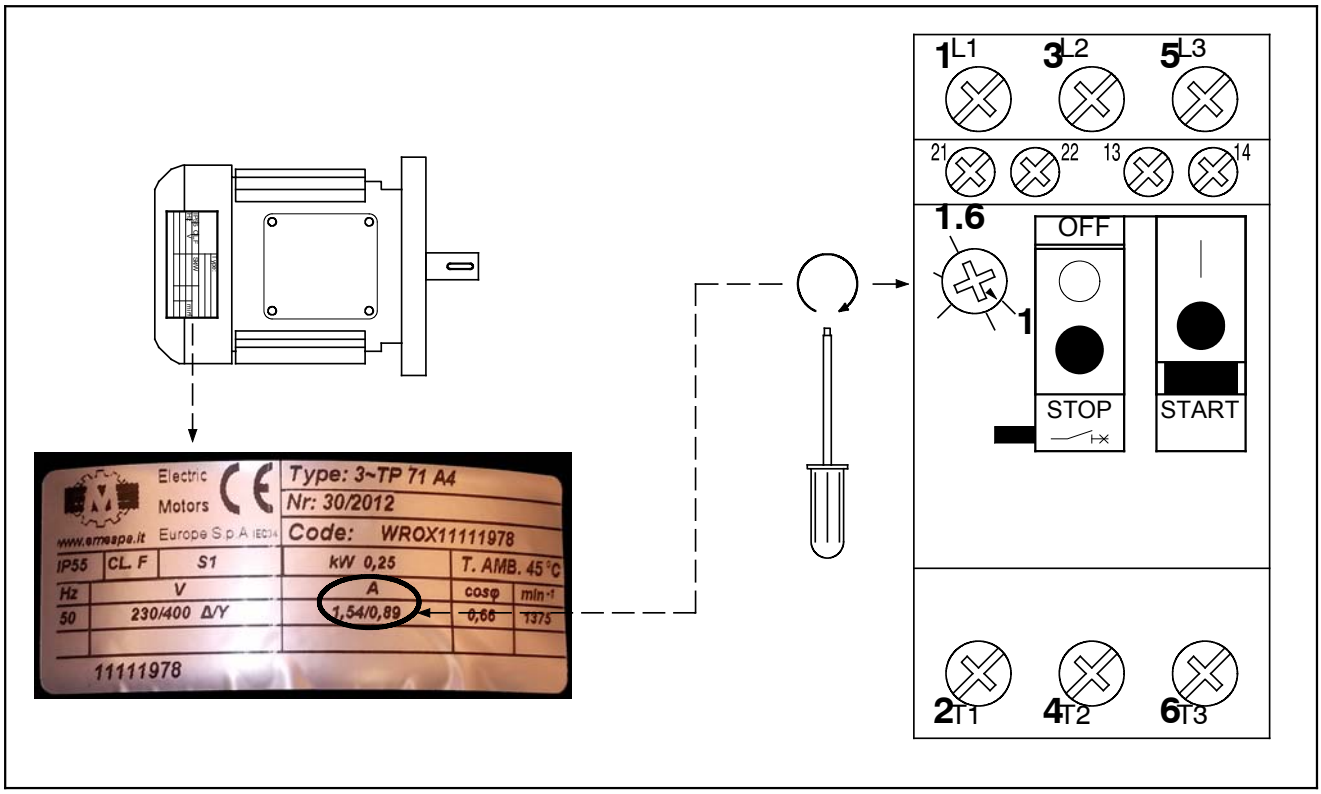

МАКСИМАЛЬНАЯ ДЛИНА КАБЕЛЕЙ МОТОРОВ

Методика расчёта:	IEC-HD 60364-5
Тип кабеля:	PVC – XLPE – Silicone
Размещение:	Открытый кабельный канал
Использованые детали:	Реле защиты мотора Schneider Electric GV2

Напоминаем, что вы должны следовать нормам, принятым в вашей стране

Motor Power (kW)	Net voltage	Protection	Max. cable length (m)	Wire gauge (mm²)
0.18	1x230V 50Hz	GV2ME07	0 - 110	1.5
			111 - 185	2.5
			186 - 297	4
	3x230V 50Hz	GV2ME06	0 - 174	1.5
			175 - 290	2.5
			291 - 464	4
	3x400V 50Hz	GV2ME05	0 - 492	1.5
			493 - 821	2.5
			822 - 1314	4
0.22	3x220V 60Hz 3x230V 60Hz	GV2ME06	0 - 167	1.5
			168 - 279	2.5
			280 - 446	4
	3x380V 60Hz 3x400V 60Hz	GV2ME05	0 - 471	1.5
			472 - 785	2.5
			786 - 1257	4
0.25	1x230V 50Hz	GV2ME07	0 - 110	1.5
			111 - 185	2.5
			186 - 297	4
	3x230V 50Hz	GV2ME06	0 - 174	1.5
			175 - 290	2.5
			291 - 464	4
	3x400V 50Hz	GV2ME05	0 - 492	1.5
			493 - 821	2.5
			822 - 1314	4
0.37	1x230V 50Hz	GV2ME08	0 - 69	1.5
			70 - 116	2.5
			117 - 185	4
	3x230V 50Hz	GV2ME07	0 - 111	1.5
			112 - 185	2.5
			186 - 297	4
	3x400V 50Hz	GV2ME06	0 - 308	1.5
			309 - 513	2.5
			514 - 821	4
0.45	3x220V 60Hz 3x230V 60Hz	GV2ME07	0 - 107	1.5
			108 - 178	2.5
			179 - 285	4
	3x380V 60Hz 3x400V 60Hz	GV2ME06	0 - 294	1.5
			295 - 491	2.5
			492 - 785	4
0.55	3x230V 50Hz	GV2ME08	0 - 69	1.5
			70 - 116	2.5
			117 - 185	4
	3x230V 50Hz	GV2ME07	0 - 111	1.5
			112 - 185	2.5
			186 - 297	4
	3x400V 50Hz	GV2ME07	0 - 197	1.5
			198 - 328	2.5
			329 - 525	4
	3x400V 50Hz	GV2ME06	0 - 308	1.5
			309 - 513	2.5
			514 - 821	4

Motor Power (kW)	Net voltage	Protection	Max. cable length (m)	Wire gauge (mm²)
0.75	1x230V 50Hz	GV2ME10	0 - 44	1.5
			45 - 73	2.5
			74 - 117	4
	3x230V 50Hz	GV2ME08	0 - 69	1.5
			70 - 116	2.5
			117 - 185	4
	3x400V 50Hz	GV2ME07	0 - 197	1.5
			198 - 328	2.5
			329 - 525	4
0.9	1x220V 60Hz 1x230V 60Hz	GV2ME14	0 - 26	1.5
			27 - 44	2.5
			45 - 71	4
	3x220V 60Hz 3x230V 60Hz	GV2ME10	0 - 42	1.5
			43 - 70	2.5
			71 - 113	4
	3x380V 60Hz 3x400V 60Hz	GV2ME08	0 - 117	1.5
			118 - 196	2.5
			197 - 314	4
1.1	3x230V 50Hz	GV2ME10	0 - 44	1.5
			45 - 73	2.5
			74 - 117	4
	3x400V 50Hz	GV2ME08	0 - 123	1.5
			124 - 205	2.5
			206 - 328	4
1.32	3x220V 60Hz 3x230V 60Hz	GV2ME14	0 - 26	1.5
			27 - 44	2.5
			45 - 71	4
	3x380V 60Hz 3x400V 60Hz	GV2ME08	0 - 117	1.5
			118 - 196	2.5
			197 - 314	4
1.5	1x230V 50Hz	GV2ME14	0 - 27	1.5
			28 - 46	2.5
			47 - 74	4
	3x230V 50Hz	GV2ME10	0 - 44	1.5
			45 - 73	2.5
			74 - 117	4
	3x400V 50Hz	GV2ME08	0 - 123	1.5
			124 - 205	2.5
			206 - 328	4
1.8	3x220V 60Hz 3x230V 60Hz	GV2ME14	0 - 26	1.5
			27 - 44	2.5
			45 - 71	4
	3x380V 60Hz 3x400V 60Hz	GV2ME10	0 - 74	1.5
			75 - 124	2.5
			125 - 199	4
2.2	3x230V 50Hz	GV2ME14	0 - 27	1.5
			28 - 46	2.5
			47 - 74	4
	3x400V 50Hz	GV2ME10	0 - 78	1.5
			79 - 130	2.5
			130 - 208	4
2.64	3x380V 60Hz 3x400V 60Hz	GV2ME14	0 - 47	1.5
			48 - 78	2.5
			79 - 125	4

На практике, если требуемая длина кабеля больше,чем приведенная в таблице, можно предпринять следующие действия

-Удвоить сечение заземляющего провода PE

-Увеличить сечение фазного И заземляющего проводов

-Установить устройство защитного отключения (УЗО)

ROXELL bvba - Industrielaan 13, 9990 Maldegem (Belgium)
Tel. +32 50 72 91 72 - info@roxell.com - www.roxell.com

ROXELL USA Inc. - 720 Industrial Park Road, Anderson MO 64831 (USA)
Tel. +1 417 845 6065 - info.usa@roxell.com - www.roxell.com

ROXELL Malaysia - No. 49, Jalan Permata 2/KS9, Taman Perindustrian Air Hitam, 41200 Klang, Selangor (Malaysia)
Tel. +60 3 3123 1767 - info.malaysia@roxell.com - www.roxell.com

ROXELL Россия - ООО «Рокселл» ОГРН 1157746055026
125167, Россия, город Москва, Ленинградский проспект, дом 37, корпус 9, помещение 653
Телефон: +7 495 983 30 15 - Адрес электронной почты: info.russia@roxell.com - www.roxell.com